deante

# ARMATURA ŁAZIENKOWA KATALOG

Bathroom fittings catalogue

aranżacja według projektu / arrangement design by:
**Alicja Ragankiewicz-Drabowicz**

## Deante od ponad 30 lat produkuje wyposażenie łazienkowe oraz kuchenne dla ponad 60 krajów na całym świecie.

**Deante to gwarancja starannego wykończenia i wysokiego standardu. Wyróżnikiem marki jest kompleksowość oferty, spójne stylistycznie i funkcjonalnie rodziny produktów w obrębie baterii, natrysków, systemów podtynkowych, kabin i brodzików, wanien, ceramiki, mebli łazienkowych, dodatków łazienkowych oraz zlewozmywaków. Użycie najwyższej klasy komponentów oraz uważna kontrola jakości dają pewność, że nasze rozwiązania spełnią oczekiwania klientów i będą im służyć przez wiele lat. Wszystkie produkty Deante są zgodne z polskimi i europejskimi normami.**

## For more than 30 years, Deante has been manufacturing kitchen and bathroom equipment for over 60 countries around the world.

Deante is a guarantee of a high standard and meticulous finish. A distinctive feature of the brand is its comprehensive offer comprising stylistically and functionally coherent product families within taps, showers, concealed systems, shower cabins and trays, bathtubs, ceramic products, bathroom furniture, accessories and kitchen sinks. The use of top-class components and careful quality control ensure that our solutions will fulfil the expectations of the customers and will serve them for many years. All Deante products are compliant with Polish and European standards.

## WIZJA / VISION

**Naszą aspiracją jest być w gronie wiodących europejskich projektantów i producentów wyposażenia łazienek i kuchni oferującym innowacyjne, niezawodne oraz funkcjonalne wyroby.**

Our aspiration is to be among the leading European designers and manufacturers of bathroom and kitchen equipment, offering innovative, reliable and functional products.

## MISJA / MISSION

**Z pasją projektujemy oraz dostarczamy nowoczesne i niezawodne produkty, dzięki którym Twoja łazienka i kuchnia stają się oazą dla codziennych rytuałów i relaksu.**
**Satysfakcja Klientów oraz wiedza i doświadczenie Pracowników są źródłem naszego rozwoju, a sukces naszych Partnerów jest miarą naszego sukcesu.**

We design and deliver modern and reliable products with passion, thanks to which your bathroom and kitchen may become an oasis for everyday rituals and relaxation.
Customer satisfaction as well as the knowledge and experience of our employees are the source of our development, and the success of our Partners is the measure of our success.

**Wejdź na www.deante.pl i sprawdź, który spośród ponad 500 salonów jest najbliżej Ciebie.**
Visit www.deante.eu and check where to buy our products.

# Sprawdź, co oznacza jakość Deante!
# Check what Deante quality means!

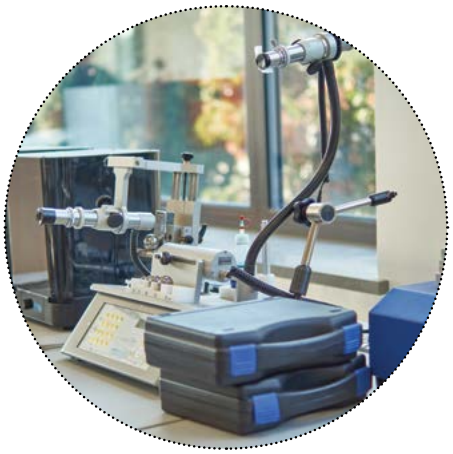

## Najlepsze materiały
## The best materials

**Świadomie wybieramy materiały, z których powstają produkty Deante. Do produkcji armatury wykorzystujemy stop mosiądzu MO59 z wysoką zawartością miedzi. Perfekcyjny kształt baterii podkreśla powłoka uzyskana w gwarantujących trwałość zaawansowanych procesach technologicznych, niezależnie czy jest to błyszczący chrom czy matowa czerń lub biel. We wnętrzu kryje się głowica wykonana z wysokiej jakości płytek ceramicznych, która będzie działać niezawodnie przez wiele lat.**

We consciously choose the materials from which Deante products are manufactured. For the production of fittings, we use MO59 brass alloy with a high content of copper. The perfect shape of the taps is emphasized by the coating obtained in technologically advanced processes that guarantee durability, regardless of whether it is glossy chrome, matte black or white finish. Inside there is a cartridge made of high-quality ceramic plates, which will work reliably for many years.

## Oszczędność wody i energii
## Water and energy saving

**Razem dbamy o środowisko. Baterie Deante są wyposażone w szereg proekologicznych rozwiązań, takich jak aeratory zmniejszające zużycie wody, system eco-click. Wybrane modele mają również możliwość mechanicznego ograniczenia wypływu i temperatury wody.**

Deante taps are equipped with a number of pro-ecological solutions, such as aerators reducing water consumption or an eco-click system. Some models also have the possibility of limiting the water flow and temperature.

## Testy w dziale R&D
## Tests in the R&D department

**Każda kolekcja przechodzi szereg testów w zaawansowanym technologicznie laboratorium Deante. Tutaj potwierdzana jest jakość materiałów, dokładność wykonania i odporność produktów na użytkowanie.**

Each collection undergoes a series of tests in the technologically advanced Deante laboratory. The quality of materials, precision workmanship and wear resistance are confirmed here.

## Łatwość montażu i konserwacji
## Ease of installation and maintenance

**Wszystkie baterie Deante są wyposażone w fabrycznie wkręcone wężyki doprowadzające wodę, co umożliwia szybki i poprawny montaż. Z kolei rozwiązaniem przedłużającym żywotność i niezawodność elementów prysznicowych jest system anti-calc, czyli silikonowe gumeczki pozwalające na łatwy i szybki sposób pozbycie się kamienia.**

All Deante taps are equipped with pre-installed connection hoses, which enables quick and proper installation. The solution that extends the life and reliability of the spraying elements is the anti-calc system, i.e. silicone nozzles that allow getting rid of limescale easily and quickly.

# GWARANCJA / WARRANTY

**Za produktami Deante stoi bogate doświadczenie, najlepsze materiały i wysoka jakość wykonania, co potwierdza wieloletnia gwarancja. Bierzemy pełną odpowiedzialność za cały proces powstawania naszych wyrobów: od projektu, przez produkcję, aż po długie lata użytkowania przez Klienta.**

Behind the products of Deante, there is a wealth of experience, the best materials and high-quality workmanship, which is confirmed by a long-term warranty period. We take full responsibility for the entire process of creating our products: from design, through production, to long years of use by our Customers.

**Wszystkie produkty Deante objęte są gwarancją. Szczegóły gwarancji na www.deante.pl**

**Zdjęcia mają charakter poglądowy i nie stanowią oferty w rozumieniu prawa.**

All Deante products are covered by a warranty. Warranty terms and conditions are provided at www.deante.eu

The photos are for reference only and do not constitute an offer within the meaning of the law.

# Jak powstają produkty Deante?
## How are Deante products created?

**produkt projektowany**
designed product

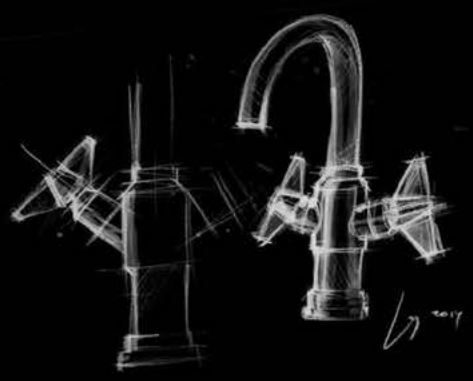

**Za wszystkie produkty Deante odpowiadają konkretni ludzie: projektanci, konstruktorzy, kontrolerzy jakości i menedżerowie produktów. Dlatego jesteśmy pewni, że design i jakość naszych wyrobów spełniają najwyższe standardy, co potwierdzamy wieloletnią gwarancją.**

Specific people are responsible for all Deante products: designers, engineers, quality controllers and product managers. That is why we are sure that the design and quality of our products meet the highest standards, which is confirmed by a long-term warranty period.

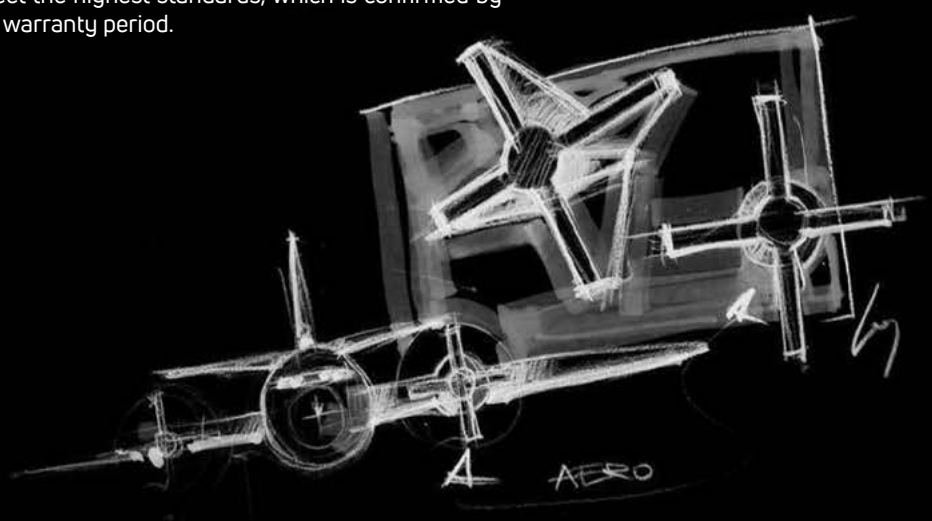


# Proces tworzenia produktu
## Product creation process

**1. BADANIE RYNKU** / MARKET RESEARCH

**2. KONCEPCJA PRODUKTU** / PRODUCT CONCEPT

**3. KONCEPCJA WZORNICZA** / DESIGN CONCEPT

**4. PROJEKT KONSTRUKCYJNY** / CONSTRUCTION DESIGN

**5. WDROŻENIE PRODUKTU** / PRODUCT IMPLEMENTATION

# Najlepsze łazienkowe rozwiązania tworzą dla Ciebie:
## The best bathroom solutions are created for you by:

deante
DESIGN
STUDIO

**To miejsce gdzie powstają najlepsze pomysły. Działamy zespołowo, u nas każdy pracownik staje się częścią procesu kreacji. Nie tylko przez codzienną pracę, ale także dzięki cyklicznym konkursom organizowanym przez dział R&D, w których każdy może przedstawić innowacyjny koncept produktu. Nasze kolekcje są wynikiem ciągłej współpracy i konsultacji ze środowiskiem architektów, co gwarantuje ich aktualność i niepowtarzalność. Deante Design Studio to esencja nowoczesnego designu.**

This is the place where the best ideas are created. We work as a team, with each employee becoming part of the creation process. Not only through everyday work, but also thanks to cyclical competitions organized by the R&D department, in which anyone can present an innovative product concept. Our collections are the result of continuous cooperation and consultation with the architectural community, which guarantees their relevance and uniqueness. Deante Design Studio is the essence of modern design.

### Michał Łój

**Product Design Manager i kierownik Działu Badań i Rozwoju marki Deante. Od wielu lat swoje fascynacje high-tech i futuryzmem z powodzeniem przenosi na grunt branży wnętrzarskiej i produktów codziennego użytku.**

Product Design Manager and head of Research and Development of the Deante Brand. For many years he has been successfully transferring his fascination with high-tech and futurism to the interior design industry and everyday products.

# LEGENDA

## Legend

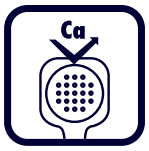


**SYSTEM ANTI-CALC**

system pozwalający na szybkie i proste usuwanie osadu wapiennego z głowic, główek, dysz i słuchawek prysznicowych

ANTI-CALC SYSTEM

a system allowing to quickly and easily remove limescale deposits from overhead showers, body showers and hand showers

**RUCHOMY AERATOR**

możliwość nakierowania strumienia wody

MOVABLE AERATOR

possibility to direct the stream of water

**PRODUKT PROJEKTOWANY**

DESIGNED PRODUCT

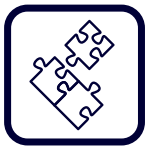

**WIĘCEJ MODELI W SERII**

MORE MODELS WITHIN THE COLLECTION

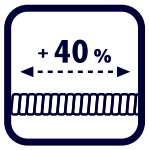


**ZWIĘKSZONA ROZCIĄGLIWOŚĆ**

INCREASED EXTENSIBILITY

**PRODUKT BIODEGRADOWALNY**

dbamy o środowisko – zawarte w preparacie związki powierzchniowo - czynne są biodegradowalne i zgodne z wytycznymi UE

BIODEGRADABLE PRODUCT

we care about the environment – the surfactants contained in the cleaning agent are biodegradable and comply with the EU guidelines

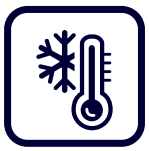

**COOL OUT**

nie nagrzewa się

COOL OUT

does not get hot

**BLOKADA TEMPERATURY 38°C**

zapobiega przypadkowemu zwiększeniu temperatury

TEMPERATURE LOCK 38°C

prevents accidental temperature increases

**PRZEŁĄCZNIK FUNKCJI TYPU CLICK**

CLICK TYPE FUNCTION SWITCH

## STRUMIEŃ DESZCZOWY

delikatny, rozłożysty deszcz w postaci cienkich strużek wody wydobywających się z kilkudziesięciu dysz o małej średnicy

## RAIN STREAM

delicate rain in the form of thin streams of water coming out of dozens of small diameter nozzles

## STRUMIEŃ INTENSYWNIE DESZCZOWY

gęsty i równomierny strumień zapewnia orzeźwienie, pozostawiając uczucie odprężenia i witalności

## INTENSE RAIN STREAM

a thick and even stream provides refreshment, leaving a feeling of relaxation and vitality

## STRUMIEŃ HYDROMASAŻ

strumień masuje skórę oraz zmęczone, obolałe mięśnie i działa na nie regenerująco

## HYDROMASSAGE STREAM

the stream massages skin and tired muscles, regenerating them

## STRUMIEŃ MIESZANY

kombinacja podstawowych strumieni możliwa jest do uzyskania poprzez ustawienia słuchawki w pozycjach pośrednich

## MIXED STREAM

the combination of basic streams is possible through setting the function switch in intermediate positions

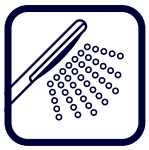

## STRUMIEŃ MGIEŁKA WODNA

subtelny strumień rozpylonych cząsteczek tworzących mgiełkę wodną

## WATER MIST STREAM

a subtle stream of sprayed particles forming a water mist

## STRUMIEŃ KASKADOWY

szeroki i płaski, kształtem przypominający wodospad

## CASCADE STREAM

wide and flat, with shape resembling a waterfall

## STRUMIEŃ MIĘKKI

woda zmieszana z powietrzem łagodnie wypływa z otworów o dużej średnicy w postaci kilku miękkich strumieni

## SOFT STREAM

water mixed with air gently flows out of large diameter holes in the form of several soft streams

# SPIS TREŚCI

## Index

**25_ KOLEKCJE ARMATURY ŁAZIENKOWEJ**
/ COLLECTIONS OF BATHROOM FITTINGS

**26_ Silia**
**46_ Temisto**
**56_ Arnika**
**76_ Hiacynt**
**88_ Agawa**
**94_ Anemon**
**106_ Alpinia**
**122_ Jasmin**
**130_ Corio**
**136_ Chaber**
**142_ Tubo**
**148_ Baterie i deszczownie termostatyczne**

**152_ BATERIE SPECJALISTYCZNE**
SPECIALIST TAPS

**153_ Baterie ekologiczne**
/ Environmentally friendly taps
**160_ Baterie niskociśnieniowe**
/ Low-pressure taps
**162_ Baterie do zimnej wody lub zmieszanej**
/ Cold or mixed water taps
**166_ Baterie typu Press**
/ Self-closing taps
**170_ Baterie typu Vital**
/ Vital taps

**177_ BATERIE BEZDOTYKOWE**
CONTACTLESS SENSOR TAPS

**189_ KORKI UMYWALKOWE**
DRAIN PLUGS

**195_ DESZCZOWNICE**
/ SHOWER COLUMNS

**209_ ZESTAWY PRYSZNICOWE**
/ SHOWER SETS

**219_ KOMPLETY Z BOXEM PODTYNKOWYM**
/ SETS WITH CONCEALED BOXES

**235_ KOMPLETY Z BATERIĄ PODTYNKOWĄ**
/ SETS WITH CONCEALED TAPS

**247_ PRODUKTY UZUPEŁNIAJĄCE**
/ COMPLEMENTARY PRODUCTS

**248_ Głowice natryskowe**
/ Overhead showers
**254_ Wylewki**
/ Shower arms and spouts
**261_ Słuchawki natryskowe**
/ Hand showers
**268_ Węże natryskowe**
/ Shower hoses
**272_ Przyłącza**
/ Connections
**275_ Uchwyty**
/ Wall brackets
**279_ Dysze**
/ Body shower jets
**280_ Zawory**
/ Valves

**285_ AKCESORIA OSZCZĘDZAJĄCE WODĘ**
/ WATER-SAVING ACCESSORIES

**295_ ŚRODKI DO CZYSZCZENIA**
/ CLEANING PRODUCTS

**298_ BEZPIECZEŃSTWO**
/ SAFETY

## WYKOŃCZENIE / FINISH:

- **CHROM** / CHROME
- **NERO - CZARNY MAT** / MATTE BLACK
- **BIANCO - BIAŁY MAT** / MATTE WHITE
- **MOSIĄDZ** / BRASS
- **GOLD - ZŁOTY** / GOLDEN
- **TITANIUM** / TITANIUM
- **STAL SZCZOTKOWANA** / BRUSHED STEEL
- **ZŁOTY SZCZOTKOWANY** / BRUSHED GOLD

**Kolekcje armatury łazienkowej**
/ Collections of bathroom fittings

**Baterie specjalistyczne**
/ Specialist taps

**Baterie specjalistyczne, bezdotykowe**
/ Specialist, contactless sensor taps

**Korki umywalkowe**
/ Drain plugs

**Deszczownie**
/ Shower columns

**Zestawy prysznicowe**
/ Shower sets

**Komplety z BOXem podtynkowym**
/ Sets with concealed BOXes

**Komplety z baterią podtynkową**
/ Sets with concealed taps

**Głowice natryskowe**
/ Overhead showers

**Wylewki**
/ Shower arms and spouts

**Słuchawki natryskowe**
/ Hand showers

**Węże natryskowe**
/ Shower hoses

**Przyłącza, uchwyty**
/ Connections, wall brackets

**Zawory**
/ Valves

**Akcesoria oszczędzające wodę**
/ Water-saving accessories

**Kosmetyki do czyszczenia**
/ Cleaning products

# KOLEKCJE ARMATURY ŁAZIENKOWEJ / COLLECTIONS OF BATHROOM FITTINGS

| | **STREFA UMYWALKI** / WASHBASIN ZONE | | | | | **STREFA TOALETY** / TOILET ZONE | | |
|---|---|---|---|---|---|---|---|---|
| **SERIA** series | **BATERIA UMYWALKOWA STOJĄCA** washbasin tap deck-mounted | **BATERIA UMYWALKOWA Z BOCZNĄ DŹWIGNIĄ** washbasin tap deck-mounted with side handle | **BATERIA UYWALKOWA STOJĄCA WYSOKA** washbasin tap deck-mounted tall | **BATERIA UMYWALKOWA PODTYNKOWA** washbasin tap concealed | **BATERIA UMYWALKOWA ŚCIENNA** washbasin tap wall-mounted | **BATERIA BIDETOWA** bidet tap | **BATERIA BIDETOWA PODTYNKOWA TYPU BIDETTA** bidet tap concealed, bidetta-type | **BATERIA WANNOWA** bath tap |
| **SILIA** **bianco** | | | | | | | | |
| **SILIA** **chrom** / chrome | | | | | | | | |
| **SILIA** **stal szczotkowana** / brushed steel | | | | | | | | |
| **SILIA** **złoty szczotkowany** / brushed gold | | | | | | | | |
| **SILIA** **titanium** | | | | | | | | |
| **SILIA** **nero** | | | | | | | | |
| **TEMISTO** **chrom** / chrome | | | | | | | | |
| **TEMISTO** **mosiądz** / brass | | | | | | | | |
| **TEMISTO** **nero** | | | | | | | | |

| **STREFA WANNY** / BATHTUB ZONE | | | **STREFA PRYSZNICA** / SHOWER ZONE | | | | |
|---|---|---|---|---|---|---|---|
| **BATERIA WANNOWA 3-4 OTWOROWA** bath tap, 3-4-hole | **BATERIA WANNOWA 3-4 OTWOROWA, PODTYNKOWA** bath tap, 3-4-hole, concealed | **BATERIA WANNOWA WOLNOSTOJĄCA** freestanding bath tap | **BATERIA PRYSZNICOWA** shower tap | **BATERIA PRYSZNICOWA PODTYNKOWA (L)** concealed shower tap (L) | **BATERIA PRYSZNICOWA PODTYNKOWA (P)** concealed shower tap (P) | **ELEMENT ZEWNĘTRZNY DO BOXA MIESZACZO-WEGO** external element for mixer BOX | **ELEMENT ZEWNĘTRZNY DO BOXA TERMOSTA-TYCZNEGO** external element for thermostatic BOX |
| | | | | | | | |
| | | | | | | | |
| | | | | | | | |
| | | | | | | | |
| | | | | | | | |
| | | | | | | | |
| |  | |  |  | |  |  |
|  | | | | |  | | |
| | | | | | | | |
| | | | | | | | |

**SILIA** s./p. 27-45

**TEMISTO** s./p. 47-55

**STREFA WANNY** / BATHTUB ZONE

| **SERIA** series | **BATERIA WANNOWA TERMOSTATYCZNA** thermostatic bath tap | **Deszczownica Z BATERIĄ WANNOWĄ** shower column with bath tap | **Deszczownica Z BATERIĄ WANNOWĄ TERMOSTATYCZNĄ** shower column with thermostatic bath tap | **KOMPLET PODTYNKOWY Z WYLEWKĄ WANNOWĄ** concealed set with bath spout | **KOMPLET PODTYNKOWY Z BOXEM MIESZACZOWYM** concealed set with mixer BOX | **BATERIA PRYSZNICOWA TERMOSTATYCZNA** thermostatic shower tap | **Deszczownica Z BATERIĄ PRYSZNICOWĄ** shower column with shower tap | **Deszczownica Z BATERIĄ PRYSZNICOWĄ TERMOSTATYCZNĄ** shower column with thermostatic shower tap |
|---|---|---|---|---|---|---|---|---|
| **SILIA** **bianco** | | | | | | | | |
| **SILIA** **chrom** / chrome | | | | | | | | |
| **SILIA** **stal szczotkowana** / brushed steel | | | | | | | | |
| **SILIA** **złoty szczotkowany** / brushed gold | | | | | | | | |
| **SILIA** **titanium** | | | | | | | | |
| **SILIA** **nero** | | | | | | | | |
| **TEMISTO** **chrom** / chrome | | | | | | | | |
| **TEMISTO** **mosiądz** / brass | | | | | | | | |
| **TEMISTO** **nero** | | | | | | | | |

## **STREFA PRYSZNICA** / SHOWER ZONE

| **Deszczownica**<br>shower column | **KOMPLET PODTYNKOWY Z BOXEM MIESZACZOWYM**<br>concealed<br>set with mixer BOX | **KOMPLET PODTYNKOWY Z BOXEM TERMO-STATYCZNYM**<br>concealed<br>set with<br>thermostatic BOX | **KOMPLET PODTYNKOWY Z BATERIĄ PODTYNKOWĄ**<br>concealed<br>set with tap | **ZESTAW PRYSZNICOWY, PODTYNKOWY Z DRĄŻKIEM**<br>concealed shower<br>set with sliding bar | **ZESTAW PRYSZNICOWY Z DRĄŻKIEM**<br>shower set<br>with sliding bar<br><br>**/ DRĄŻEK**<br>sliding bar | **ZESTAW PRYSZNICOWY 1-PUNKTOWY**<br>shower set<br>with fixed<br>bracket | **SŁUCHAWKA PRYSZNICOWA**<br>hand shower | |
|---|---|---|---|---|---|---|---|---|
| | 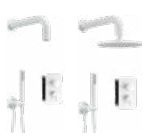 | | | |  | | | |
| | | | | | | | | |
| | | | | | | | | |
| | | | | | | | | |
| | | | | | | | | |
| | | | | | | | | **SILIA**<br>s./p. **27-45** |
| | | | | | | | | |
| | | | | | | | | |
| | | | | | | | | **TEMISTO**<br>s./p. **47-55** |

| | **STREFA UMYWALKI** / WASHBASIN ZONE | | | | | **STREFA TOALETY** / TOILET ZONE | | |
|---|---|---|---|---|---|---|---|---|
| **SERIA** series | **BATERIA UMYWALKOWA STOJĄCA** washbasin tap deck-mounted | **BATERIA UMYWALKOWA Z BOCZNĄ DŹWIGNIĄ** washbasin tap deck-mounted with side handle | **BATERIA UYWALKOWA STOJĄCA WYSOKA** washbasin tap deck-mounted tall | **BATERIA UMYWALKOWA PODTYNKOWA** washbasin tap concealed | **BATERIA UMYWALKOWA ŚCIENNA** washbasin tap wall-mounted | **BATERIA BIDETOWA** bidet tap | **BATERIA BIDETOWA PODTYNKOWA TYPU BIDETTA** bidet tap concealed, bidetta-type | **BATERIA WANNOWA** bath tap |
| **ARNIKA** **chrom** / chrome | | | | | | | | |
| **ARNIKA** **złoty** / gold | | | | | | | | |
| **ARNIKA** **złoty szczotkowany** / brushed gold | | | | | | | | |
| **ARNIKA** **titanium** | | | | | | | | |
| **ARNIKA** **nero** | | | | | | | | |
| **HIACYNT** **bianco** | | | | | | | | |
| **HIACYNT** **chrom** / chrome | | | | | | | | |
| **HIACYNT** **nero** | | | | | | | | |
| **AGAWA** **chrom** / chrome | | | | | | | | |
| **ANEMON** **nero** | | | | | | | | |

| **STREFA WANNY** / BATHTUB ZONE | | | **STREFA PRYSZNICA** / SHOWER ZONE | | | | | |
|---|---|---|---|---|---|---|---|---|
| **BATERIA WANNOWA 3-4 OTWOROWA** bath tap, 3-4-hole | **BATERIA WANNOWA 3-4 OTWOROWA, PODTYNKOWA** bath tap, 3-4-hole, concealed | **BATERIA WANNOWA WOLNOSTOJĄCA** freestanding bath tap | **BATERIA PRYSZNICOWA** shower tap | **BATERIA PRYSZNICOWA PODTYNKOWA (L)** concealed shower tap (L) | **BATERIA PRYSZNICOWA PODTYNKOWA (P)** concealed shower tap (P) | **ELEMENT ZEWNĘTRZNY DO BOXA MIESZACZO-WEGO** external element for mixer BOX | **ELEMENT ZEWNĘTRZNY DO BOXA TERMOSTA-TYCZNEGO** external element for thermostatic BOX | |
| | | | | | | | | **ARNIKA** s./p. 57-75 |
| | | | | | | | | |
| | | | | | | | | |
| | | | | | | | | |
| | | | | | | | | |
| | | | | | | | | |
| | | | | | | | | |
| | | | | | | | | **HIACYNT** s./p. 77-87 |
| | | | | | | | | **AGAWA** s./p. 89-93 |
| | | | | | | | | **ANEMON** s./p. 95-105 |

**STREFA WANNY** / BATHTUB ZONE

| **SERIA** series | **BATERIA WANNOWA TERMOSTATYCZNA** thermostatic bath tap | **Deszczownica Z BATERIĄ WANNOWĄ** shower column with bath tap | **Deszczownica Z BATERIĄ WANNOWĄ TERMOSTATYCZNĄ** shower column with thermostatic bath tap | **KOMPLET PODTYNKOWY Z WYLEWKĄ WANNOWĄ** concealed set with bath spout | **KOMPLET PODTYNKOWY Z BOXEM MIESZACZOWYM** concealed set with mixer BOX | **BATERIA PRYSZNICOWA TERMOSTATYCZNA** thermostatic shower tap | **Deszczownica Z BATERIĄ PRYSZNICOWĄ** shower column with shower tap | **Deszczownica Z BATERIĄ PRYSZNICOWĄ TERMOSTATYCZNĄ** shower column with thermostatic shower tap |
|---|---|---|---|---|---|---|---|---|
| **ARNIKA** **chrom** / chrome | | | | | | | | |
| **ARNIKA** **złoty** / gold | | | | | | | | |
| **ARNIKA** **złoty szczotkowany** / brushed gold | | | | | | | | |
| **ARNIKA** **titanium** | | | | | | | | |
| **ARNIKA** **nero** | | | | | | | | |
| **HIACYNT** **bianco** | | | | | | | | |
| **HIACYNT** **chrom** / chrome | | | | | | | | |
| **HIACYNT** **nero** | | | | | | | | |
| **AGAWA** **chrom** / chrome | | | | | | | | |
| **ANEMON** **nero** | | | | | | | | |

## **STREFA PRYSZNICA** / SHOWER ZONE

| **Deszczownica** shower column | **KOMPLET PODTYNKOWY Z BOXEM MIESZACZOWYM** concealed set with mixer BOX | **KOMPLET PODTYNKOWY Z BOXEM TERMO-STATYCZNYM** concealed set with thermostatic BOX | **KOMPLET PODTYNKOWY Z BATERIĄ PODTYNKOWĄ** concealed set with tap | **ZESTAW PRYSZNICOWY, PODTYNKOWY Z DRĄŻKIEM** concealed shower set with sliding bar | **ZESTAW PRYSZNICOWY Z DRĄŻKIEM** shower set with sliding bar | **ZESTAW PRYSZNICOWY 1-PUNKTOWY** shower set with fixed bracket | **SŁUCHAWKA PRYSZNICOWA** hand shower | |
|---|---|---|---|---|---|---|---|---|
| | | | | | | | | |
| | | | | | | | | |
| | | | | | | | | |
| | | | | | | | | |
| | | | | | | | | **ARNIKA** s./p. 57-75 |
| | | | | | | | | |
| | | | | | | | | |
| | | | | | | | | **HIACYNT** s./p. 77-87 |
| | | | | | | | | **AGAWA** s./p. 89-93 |
| | | | | | | | | **ANEMON** s./p. 95-105 |

| | **STREFA UMYWALKI** / WASHBASIN ZONE | | | | | **STREFA TOALETY** / TOILET ZONE | | |
|---|---|---|---|---|---|---|---|---|
| **SERIA**<br>series | **BATERIA UMYWALKOWA STOJĄCA**<br>washbasin tap deck-mounted | **BATERIA UMYWALKOWA Z BOCZNĄ DŹWIGNIĄ**<br>washbasin tap deck-mounted with side handle | **BATERIA UYWALKOWA STOJĄCA WYSOKA**<br>washbasin tap deck-mounted tall | **BATERIA UMYWALKOWA PODTYNKOWA**<br>washbasin tap concealed | **BATERIA UMYWALKOWA ŚCIENNA**<br>washbasin tap wall-mounted | **BATERIA BIDETOWA**<br>bidet tap | **BATERIA BIDETOWA PODTYNKOWA TYPU BIDETTA**<br>bidet tap concealed, bidetta-type | **BATERIA WANNOWA**<br>bath tap |
| **ALPINIA**<br>**chrom**<br>/ chrome | | | | | | | | |
| **ALPINIA**<br>**złoty**<br>/ gold | | | | | | | | |
| **ALPINIA**<br>**nero** | | | | | | | | |
| **JASMIN**<br>**chrom**<br>/ chrome | | | | | | | | |
| **JASMIN**<br>**nero** | | | | | | | | |
| **CORIO**<br>**chrom**<br>/ chrome | | | | | | | | |
| **CHABER**<br>**chrom**<br>/ chrome | | | | | | | | |
| **TUBO**<br>**chrom**<br>/ chrome | | | | | | | | |

| **STREFA WANNY** / BATHTUB ZONE | | | **STREFA PRYSZNICA** / SHOWER ZONE | | | | |
|---|---|---|---|---|---|---|---|
| **BATERIA WANNOWA 3-4 OTWOROWA** bath tap, 3-4-hole | **BATERIA WANNOWA 3-4 OTWOROWA, PODTYNKOWA** bath tap, 3-4-hole, concealed | **BATERIA WANNOWA WOLNOSTOJĄCA** freestanding bath tap | **BATERIA PRYSZNICOWA** shower tap | **BATERIA PRYSZNICOWA PODTYNKOWA (L)** concealed shower tap (L) | **BATERIA PRYSZNICOWA PODTYNKOWA (P)** concealed shower tap (P) | **ELEMENT ZEWNĘTRZNY DO BOXA MIESZACZO-WEGO** external element for mixer BOX | **ELEMENT ZEWNĘTRZNY DO BOXA TERMOSTA-TYCZNEGO** external element for thermostatic BOX | |
| | | | | | | | | |
| | | | | | | | | |
| | | | | | | | | **ALPINIA** s./p. **107-121** |
| | | | | | | | | |
| | | | | | | | | **JASMIN** s./p. **123-129** |
| | | | | | | | | **CORIO** s./p. **131-135** |
| | | | | | | | | **CHABER** s./p. **137-141** |
| | | | | | | | | **TUBO** s./p. **143-147** |

**STREFA WANNY** / BATHTUB ZONE

| **SERIA** series | **BATERIA WANNOWA TERMOSTATYCZNA** thermostatic bath tap | **Deszczownica Z BATERIĄ WANNOWĄ** shower column with bath tap | **Deszczownica Z BATERIĄ WANNOWĄ TERMOSTATYCZNĄ** shower column with thermostatic bath tap | **KOMPLET PODTYNKOWY Z WYLEWKĄ WANNOWĄ** concealed set with bath spout | **KOMPLET PODTYNKOWY Z BOXEM MIESZACZOWYM** concealed set with mixer BOX | **BATERIA PRYSZNICOWA TERMOSTATYCZNA** thermostatic shower tap | **Deszczownica Z BATERIĄ PRYSZNICOWĄ** shower column with shower tap | **Deszczownica Z BATERIĄ PRYSZNICOWĄ TERMOSTATYCZNĄ** shower column with thermostatic shower tap |
|---|---|---|---|---|---|---|---|---|
| **ALPINIA** **chrom** / chrome | | | | | | | | |
| **ALPINIA** **złoty** / gold | | | | | | | | |
| **ALPINIA** **nero** | | | | | | | | |
| **JASMIN** **chrom** / chrome | | | | | | | | |
| **JASMIN** **nero** | | | | | | | | |
| **CORIO** **chrom** / chrome | | | | | | | | |
| **CHABER** **chrom** / chrome | | | | | | | | |
| **TUBO** **chrom** / chrome | | | | | | | | |
| **chrom** / chrome<br>**złoty** / gold<br>**złoty szczotkowany** / brushed gold<br>**stal szczotkowana** / brushed steel<br>**titanium**<br>**nero** | | | | | | | | |

## **STREFA PRYSZNICA** / SHOWER ZONE

| **Deszczownica** shower column | **KOMPLET PODTYNKOWY Z BOXEM MIESZACZOWYM** concealed set with mixer BOX | **KOMPLET PODTYNKOWY Z BOXEM TERMO-STATYCZNYM** concealed set with thermostatic BOX | **KOMPLET PODTYNKOWY Z BATERIĄ PODTYNKOWĄ** concealed set with tap | **ZESTAW PRYSZNICOWY, PODTYNKOWY Z DRĄŻKIEM** concealed shower set with sliding bar | **ZESTAW PRYSZNICOWY Z DRĄŻKIEM** shower set with sliding bar | **ZESTAW PRYSZNICOWY 1-PUNKTOWY** shower set with fixed bracket | **SŁUCHAWKA PRYSZNICOWA** hand shower | |
|---|---|---|---|---|---|---|---|---|
| | | | | | | | | |
| | | | | | | | | |
| | | | | | | | | **ALPINIA** s./p. **107-121** |
| | | | | | | | | |
| | | | | | | | | **JASMIN** s./p. **123-129** |
| | | | | | | | | **CORIO** s./p. **131-135** |
| | | | | | | | | **CHABER** s./p. **137-141** |
| | | | | | | | | **TUBO** s./p. **143-147** |
| | | | | | | | | **BATERIE I DESZCZOWNICE TERMOSTATYCZNE** / THERMOSTATIC TAPS AND SHOWER COLUMNS s./p. **149-151** |

**kabina prysznicowa walk-in PRIZMA (KTJ N39P), deszczownica z baterią natryskową SILIA (NQS N4XM), odpływ liniowy (KOS N09D), kubek MOKKO (ADM A912), taca MOKKO (ADM A512), umywalka granitowa SILIA (CQS AU6S), bateria umywalkowa wysoka SILIA (BQS N24K), syfon umywalkowy (NHC B31K), lustro wiszące MOKKO (ADM N801)**

walk-in shower cabin PRIZMA (KTJ N39P), shower column with shower mixer SILIA (NQS N4XM), linear drain (KOS N09D), tumbler MOKKO (ADM A912), tray MOKKO (ADM A512), granite washbasin SILIA (CQS AU6S), washbasin tap, tall SILIA (BQS N24K), bottle trap for washbasin (NHC B31K), hanging mirror MOKKO (ADM N801)

# KOLEKCJE ARMATURY ŁAZIENKOWEJ

## Collections of bathroom fittings

**Kolekcje łazienkowe Deante to kompletne rozwiązania pozwalające na zaaranżowanie miejsca komfortu i relaksu. Bogactwo poszczególnych serii sprawi, że bez trudu urządzisz zarówno małą łazienkę, jak i duży salon kąpielowy. Wybierz swój unikalny styl i zyskaj pewność, że osiągnięty efekt będzie spójny i niebanalny.**

Deante bathroom collections are complete solutions facilitating the arrangement of a place of comfort and relaxation. The diversity of different series allows creating both a small bathroom and a large bathing room. Choose your unique style and be confident that the effect will be consistent and unordinary.

zobacz kolekcję
see the collection

deante
DESIGN
STUDIO

**bateria bidetowa podtynkowa ze słuchawką typu bidetta SILIA (BQS F34M), miska wisząca bezkołnierzowa z deską JASMIN (CDJD6ZPW), przycisk spłukujący SLIM (CST A51P), kubek ścienny SILIA (ADI F911), umywalka granitowa CORREO (CQR AU5S), bateria umywalkowa podtynkowa SILIA (BQS F54L), lustro wiszące SILIA (ADI E841) , wieszak na ręcznik SILIA (ADI F621), wanna ALPINIA (KDU 017W), bateria wannowa podtynkowa, 4-otworowa SILIA (BQS F18P)**

concealed bidet tap with bidetta-type hand shower SILIA (BQS F34M), wall-mounted toilet bowl with toilet seat JASMIN (CDJD6ZPW), flush button SLIM (CST A51P), wall-mounted tumbler SILIA (ADI F911), granite washbasin CORREO (CQR AU5S), concealed washbasin tap SILIA (BQS F54L), hanging mirror SILIA (ADI E841), towel hanger SILIA (ADI F621), bathtub ALPINIA (KDU 017W), concealed bath mixer, 4-hole, SILIA (BQS F18P)

# SILIA

## Design na miarę twojego wnętrza
## Design tailored to your interior

Dzięki swojej prostocie i szerokiej gamie kolorów, seria Silia jest niezwykle wyrafinowana. Plastyczną formą i miękkim kształtem nawiązuje do klasycznej tuby, jednak nowoczesny design i niebanalne rozwiązania sprawiają, że kolekcja wykracza poza utarte schematy. Projektantki zadbały o to, aby każdy model był świadomie zaprojektowany w trosce o maksymalny komfort użytkowania.

Kolekcja Silia świetnie odnajdzie się we wnętrzach klasycznych i nowoczesnych. Mogą po nią sięgnąć zarówno fani łazienek minimalistycznych, jak i tych w bardziej wyrazistych stylach, takich jak Łagodny Loft, Japandi czy Art Deco.

To co wyróżnia kolekcję Silia to komplementarność oferty. Kolekcja obejmuje armaturę łazienkową, ceramikę oraz dodatki łazienkowe, które doskonale podkreślają styl i spójność całej serii.

Thanks to its simplicity and a wide range of colors, the Silia series is extremely sophisticated. Its ductile form and soft shape invoke the classic tube, but the modern design and creative solutions make the collection go beyond the usual standards. The designers made sure that each model was intentionally designed for maximum comfort of use.

The Silia collection is perfect for both classic and modern interiors. It will be appreciated by fans of minimalist bathrooms as well as those in more expressive styles, such as Soft Loft, Japandi or Art Déco.

What distinguishes the Silia collection is complementarity of the product line. The collection includes bathroom fittings, ceramics and bathroom accessories that perfectly highlight the style and consistency of the entire series.

**Projektant** / designer:
Katarzyna Łogwinienko,
Anna Słowińska-Owczarek

A'DESIGN AWARD WINNER 2024 SILVER

reddot winner 2024

DIAMENT meblarstwa 2024

DOBRY DESIGN 2023

## SILIA

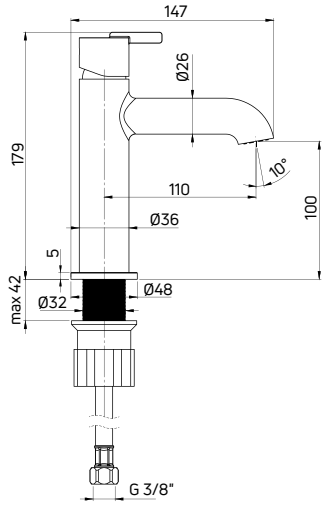


**Bateria umywalkowa**
**stojąca jednouchwytowa**

- Głowica ceramiczna 25 mm
- Klasa przepływu Z - 4-9 l/min
- Grupa akustyczna I - do 20 dB
- Wężyki 45 cm
- Ruchomy aerator

Washbasin tap
deck-mounted, single-handle

- 25 mm ceramic cartridge
- Flow class Z - 4-9 l/min
- Acoustic group I - up to 20 dB
- 45 cm supply hoses
- Movable aerator

| KOD / CODE | EAN | WYKOŃCZENIE / FINISH |
|---|---|---|
| BQS F20M | 5907650818106 | stal szczotkowana / brushed steel |
| BQS R20M | 5907650826897 | złoty szczotkowany / brushed gold |
| BQS D20M | 5907650818090 | titanium |

| KOD / CODE | EAN | WYKOŃCZENIE / FINISH |
|---|---|---|
| BQS N20M | 5907650818083 | nero |
| BQS A20M | 5907650858317 | bianco |
| BQS 020M | 5907650853848 | chrom / chrome |

## SILIA

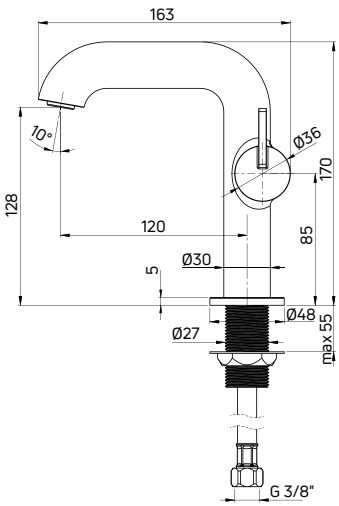


**Bateria umywalkowa**
**stojąca jednouchwytowa**

- Głowica ceramiczna 25 mm
- Klasa przepływu Z - 4-9 l/min
- Grupa akustyczna I - do 20 dB
- Wężyki 45 cm
- Ruchomy aerator

Washbasin tap
deck-mounted, single-handle

- 25 mm ceramic cartridge
- Flow class Z - 4-9 l/min
- Acoustic group I - up to 20 dB
- 45 cm supply hoses
- Movable aerator

| KOD / CODE | EAN | WYKOŃCZENIE / FINISH |
|---|---|---|
| BQS F24M | 5907650818144 | stal szczotkowana / brushed steel |
| BQS R24M | 5907650826903 | złoty szczotkowany / brushed gold |
| BQS D24M | 5907650818137 | titanium |

| KOD / CODE | EAN | WYKOŃCZENIE / FINISH |
|---|---|---|
| BQS N24M | 5907650818120 | nero |
| BQS A24M | 5907650858355 | bianco |
| BQS 024M | 5907650854364 | chrom / chrome |

## SILIA

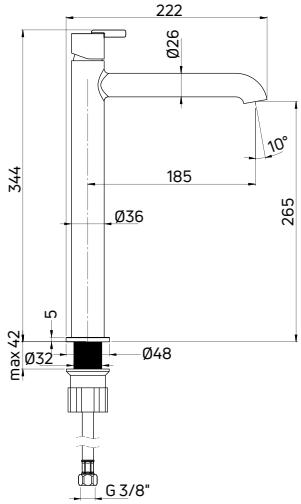


**Bateria umywalkowa**
**stojąca jednouchwytowa wysoka**

- Głowica ceramiczna 25 mm
- Klasa przepływu Z - 4-9 l/min
- Grupa akustyczna I - do 20 dB
- Wężyki 45 cm
- Ruchomy aerator

Washbasin tap
deck-mounted, single-handle, tall

- 25 mm ceramic cartridge
- Flow class Z - 4-9 l/min
- Acoustic group I - up to 20 dB
- 45 cm supply hoses
- Movable aerator

| KOD / CODE | EAN | WYKOŃCZENIE / FINISH |
|---|---|---|
| BQS F20K | 5907650818182 | stal szczotkowana / brushed steel |
| BQS R20K | 5907650826910 | złoty szczotkowany / brushed gold |
| BQS D20K | 5907650818175 | titanium |

| KOD / CODE | EAN | WYKOŃCZENIE / FINISH |
|---|---|---|
| BQS N20K | 5907650818168 | nero |
| BQS A20K | 5907650858294 | bianco |
| BQS 020K | 5907650852292 | chrom / chrome |

## SILIA

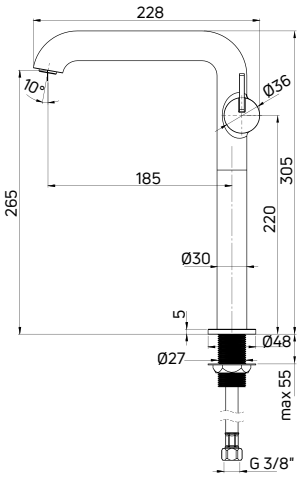


**Bateria umywalkowa**
**stojąca jednouchwytowa wysoka**

- Głowica ceramiczna 25 mm
- Klasa przepływu Z - 4-9 l/min
- Grupa akustyczna I - do 20 dB
- Wężyki 45 cm
- Ruchomy aerator

Washbasin tap
deck-mounted, single-handle, tall

- 25 mm ceramic cartridge
- Flow class Z - 4-9 l/min
- Acoustic group I - up to 20 dB
- 45 cm supply hoses
- Movable aerator

| KOD / CODE | EAN | WYKOŃCZENIE / FINISH |
|---|---|---|
| BQS F24K | 5907650818229 | stal szczotkowana / brushed steel |
| BQS R24K | 5907650826927 | złoty szczotkowany / brushed gold |
| BQS D24K | 5907650818212 | titanium |

| KOD / CODE | EAN | WYKOŃCZENIE / FINISH |
|---|---|---|
| BQS N24K | 5907650818205 | nero |
| BQS A24K | 5907650858324 | bianco |
| BQS 024K | 5907650853862 | chrom / chrome |

# SILIA

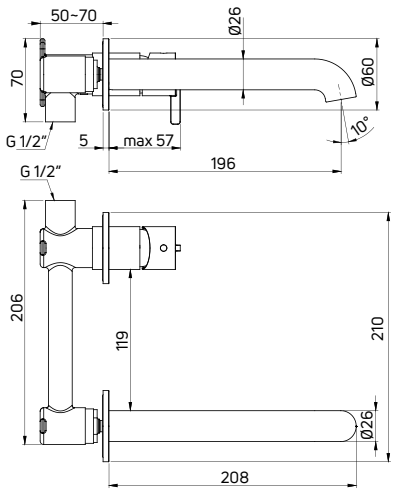


## Bateria umywalkowa
**podtynkowa jednouchwytowa**

- Głowica ceramiczna 25 mm
- Klasa przepływu Z - 4-9 l/min
- Grupa akustyczna I - do 20 dB
- Ruchomy aerator

## Washbasin tap
concealed, single-handle

- 25 mm ceramic cartridge
- Flow class Z - 4-9 l/min
- Acoustic group I - up to 20 dB
- Movable aerator

ZAWIERA ELEMENT PODTYNKOWY / CONCEALED ELEMENT INCLUDED

| KOD / CODE | EAN | WYKOŃCZENIE / FINISH |
|---|---|---|
| BQS F54L | 5907650818267 | stal szczotkowana / brushed steel |
| BQS R54L | 5907650826934 | złoty szczotkowany / brushed gold |
| BQS D54L | 5907650818250 | titanium |

| KOD / CODE | EAN | WYKOŃCZENIE / FINISH |
|---|---|---|
| BQS N54L | 5907650818243 | nero |
| BQS A54L | 5907650858447 | bianco |
| BQS 054L | 5907650857167 | chrom / chrome |

**bateria umywalkowa podtynkowa SILIA (BQS F54L), wieszak na ręcznik SILIA (ADI F621), umywalka granitowa SILIA (CQS TU4S), konsola łazienkowa SILIA (CKS N36A), syfon umywalkowy (NHC F31K)**

concealed washbasin tap SILIA (BQS F54L), towel hanger SILIA (ADI F621), granite washbasin SILIA (CQS TU4S), bathroom console SILIA (CKS N36A), washbasin waste kit (NHC F31K)

## SILIA

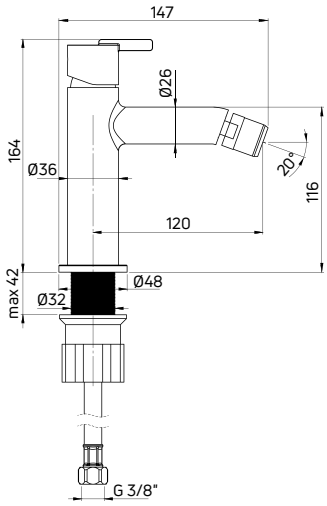


### Bateria bidetowa
**stojąca jednouchwytowa**

- Głowica ceramiczna 25 mm
- Klasa przepływu Z - 4-9 l/min
- Grupa akustyczna I - do 20 dB
- Wężyki 45 cm

### Bidet tap
deck-mounted, single-handle

- 25 mm ceramic cartridge
- Flow class Z - 4-9 l/min
- Acoustic group I - up to 20 dB
- 45 cm supply hoses

| KOD / CODE | EAN | WYKOŃCZENIE / FINISH |
|---|---|---|
| BQS F30M | 5907650818304 | stal szczotkowana / brushed steel |
| BQS R30M | 5907650826941 | złoty szczotkowany / brushed gold |
| BQS D30M | 5907650818298 | titanium |

| KOD / CODE | EAN | WYKOŃCZENIE / FINISH |
|---|---|---|
| BQS N30M | 5907650818281 | nero |
| BQS A30M | 5907650858362 | bianco |
| BQS 030M | 5907650854746 | chrom / chrome |

## SILIA

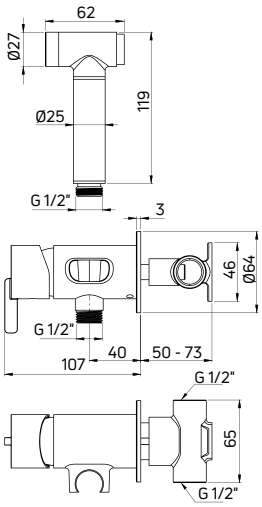


### Bateria bidetowa
**podtynkowa jednouchwytowa ze słuchawką typu bidetta**

- Głowica ceramiczna 35 mm
- Klasa przepływu Z - 4-9 l/min
- Grupa akustyczna II - do 30 dB
- Bateria wyposażona w zawory zwrotne
- Wąż prysznicowy 120 cm
- Słuchawka typu bidetta z włącznikiem start-stop i funkcją COOL OUT (nie nagrzewa się podczas użytkowania)

### Bidet tap
concealed, single-handle with bidetta-type hand shower

- 35 mm ceramic cartridge
- Flow class Z - 4-9 l/min
- Acoustic group II - up to 30 dB
- Backflow valves included
- 120 cm shower hose
- Bidetta-type hand shower with start-stop and COOL OUT function (does not heat up during use)

ZAWIERA ELEMENT PODTYNKOWY / CONCEALED ELEMENT INCLUDED

| KOD / CODE | EAN | WYKOŃCZENIE / FINISH |
|---|---|---|
| BQS F34M | 5907650818359 | stal szczotkowana / brushed steel |
| BQS R34M | 5907650827764 | złoty szczotkowany / brushed gold |
| BQS D34M | 5907650818342 | titanium |

| KOD / CODE | EAN | WYKOŃCZENIE / FINISH |
|---|---|---|
| BQS N34M | 5907650818335 | nero |
| BQS A34M | 5907650858386 | bianco |
| BQS 034M | 5907650818366 | chrom / chrome |

## SILIA

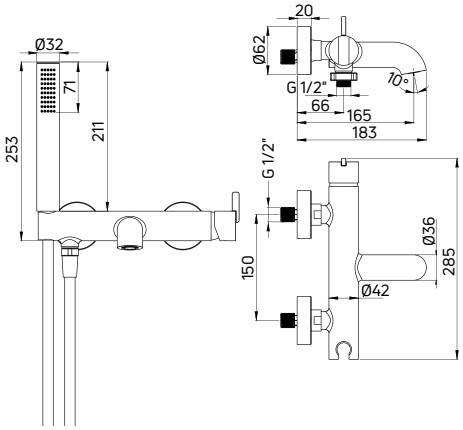


### Bateria wannowa
**ścienna, z zestawem prysznicowym**

- Głowica ceramiczna 35 mm
- Klasa przepływu A - 9-15 l/min
- Grupa akustyczna I - do 20 dB
- Silikonowy, ruchomy aerator
- Słuchawka prysznicowa z funkcją COOL OUT (nie nagrzewa się podczas użytkowania)

### Bath tap
wall-mounted, with shower set

- 35 mm ceramic cartridge
- Flow class A - 9-15 l/min
- Acoustic group I - up to 20 dB
- Silicone, movable aerator
- Hand shower with COOL OUT function (does not heat up during use)

ROTACYJNY, MECHANICZNY PRZEŁĄCZNIK FUNKCJI / MECHANICAL ROTATIONAL SHOWER DIVERTER

| KOD / CODE | EAN | WYKOŃCZENIE / FINISH |
|---|---|---|
| BQS F11M | 5907650818403 | stal szczotkowana / brushed steel |
| BQS R11M | 5907650826958 | złoty szczotkowany / brushed gold |
| BQS D11M | 5907650818397 | titanium |

| KOD / CODE | EAN | WYKOŃCZENIE / FINISH |
|---|---|---|
| BQS N11M | 5907650818380 | nero |
| BQS A11M | 5907650858249 | bianco |
| BQS 011M | 5907650850472 | chrom / chrome |

## SILIA

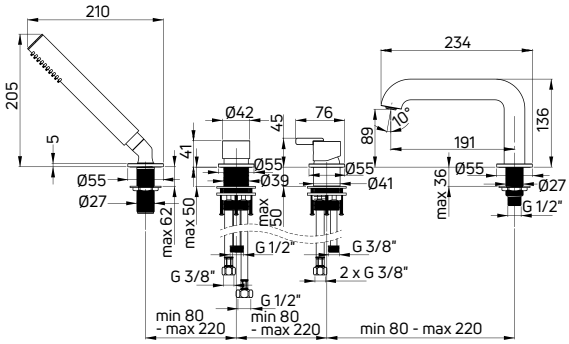


### Bateria wannowa
**4-otworowa**

- Głowica ceramiczna 35 mm
- Klasa przepływu A - 9-15 l/min
- Grupa akustyczna I - do 20 dB
- Silikonowy, ruchomy aerator
- Słuchawka prysznicowa z funkcją COOL OUT (nie nagrzewa się podczas użytkowania)

### Bath tap
4-hole

- 35 mm ceramic cartridge
- Flow class A - 9-15 l/min
- Acoustic group I - up to 20 dB
- Silicone, movable aerator
- Hand shower with COOL OUT function (does not heat up during use)

MECHANICZNY PRZEŁĄCZNIK FUNKCJI TYPU CLICK / CLICK MECHANICAL SHOWER DIVERTER

| KOD / CODE | EAN | WYKOŃCZENIE / FINISH |
|---|---|---|
| BQS F14M | 5907650818496 | stal szczotkowana / brushed steel |
| BQS R14M | 5907650826965 | złoty szczotkowany / brushed gold |
| BQS D14M | 5907650818489 | titanium |

| KOD / CODE | EAN | WYKOŃCZENIE / FINISH |
|---|---|---|
| BQS N14M | 5907650818472 | nero |
| BQS A14M | 5907650858256 | bianco |
| BQS 014M | 5907650853046 | chrom / chrome |

# SILIA

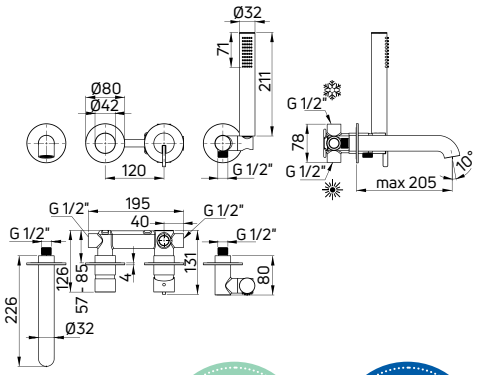


## Bateria wannowa
**4-otworowa, podtynkowa**

- Głowica ceramiczna 35 mm
- Klasa przepływu A - 9-15 l/min
- Grupa akustyczna I - do 20 dB
- Silikonowy, ruchomy aerator
- Słuchawka prysznicowa z funkcją COOL OUT (nie nagrzewa się podczas użytkowania)

## Bath tap
4-hole, concealed

- 35 mm ceramic cartridge
- Flow class A - 9-15 l/min
- Acoustic group I - up to 20 dB
- Silicone, movable aerator
- Hand shower with COOL OUT function (does not heat up during use)

ZAWIERA ELEMENT PODTYNKOWY / CONCEALED ELEMENT INCLUDED

MECHANICZNY PRZEŁĄCZNIK FUNKCJI TYPU CLICK / CLICK, MECHANICAL SHOWER DIVERTER

| KOD / CODE | EAN | WYKOŃCZENIE / FINISH |
|---|---|---|
| BQS F18P | 5907650827016 | stal szczotkowana / brushed steel |
| BQS R18P | 5907650827023 | złoty szczotkowany / brushed gold |
| BQS D18P | 5907650827009 | titanium |

| KOD / CODE | EAN | WYKOŃCZENIE / FINISH |
|---|---|---|
| BQS N18P | 5907650826996 | nero |
| BQS A18P | 5907650858287 | bianco |
| BQS 018P | 5907650858546 | chrom / chrome |

# SILIA

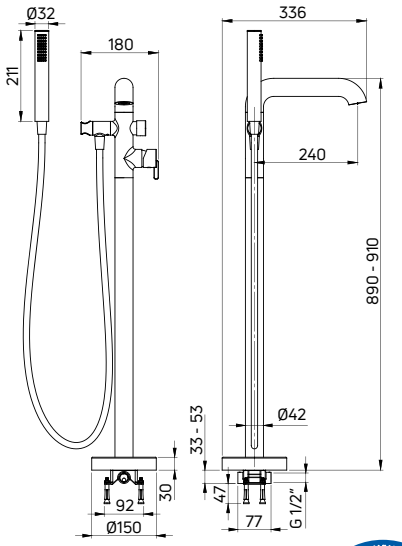


## Bateria wannowa wolnostojąca
**z kompletem prysznicowym**

- Głowica ceramiczna 35 mm
- Klasa przepływu S - 15-19,8 l/min
- Grupa akustyczna II - do 30 dB
- Aerator coin-slot
- Regulowany kąt ustawienia słuchawki natryskowej

## Freestanding bath tap
with shower set

- 35 mm ceramic cartridge
- Flow class S - 15-19,8 l/min
- Acoustic group II - up to 30 dB
- Coin-slot aerator
- Adjustable shower hand angle

MECHANICZNY PRZEŁĄCZNIK FUNKCJI TYPU CLICK / CLICK, MECHANICAL SHOWER DIVERTER

| KOD / CODE | EAN | WYKOŃCZENIE / FINISH |
|---|---|---|
| BQS F17M | 5907650818441 | stal szczotkowana / brushed steel |
| BQS R17M | 5907650827757 | złoty szczotkowany / brushed gold |
| BQS D17M | 5907650818434 | titanium |

| KOD / CODE | EAN | WYKOŃCZENIE / FINISH |
|---|---|---|
| BQS N17M | 5907650818427 | nero |
| BQS A17M | 5907650858263 | bianco |
| BQS 017M | 5907650851950 | chrom / chrome |

# SILIA

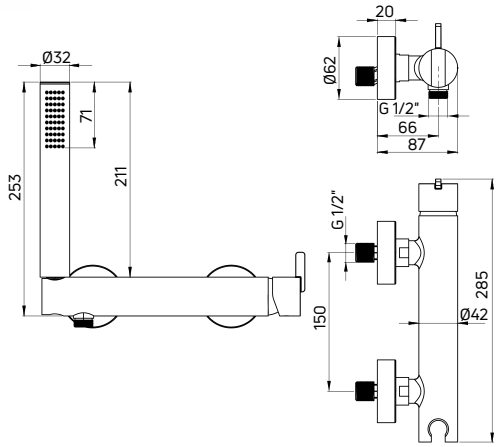


## Bateria prysznicowa
**ścienna, z zestawem prysznicowym**

- Głowica ceramiczna 35 mm
- Klasa przepływu A - 9-15 l/min
- Grupa akustyczna I - do 20 dB
- Słuchawka prysznicowa z funkcją COOL OUT (nie nagrzewa się podczas użytkowania)

## Shower tap
wall-mounted, with shower set

- 35 mm ceramic cartridge
- Flow class A - 9-15 l/min
- Acoustic group I - up to 20 dB
- Hand shower with COOL OUT function (does not heat up during use)

| KOD / CODE | EAN | WYKOŃCZENIE / FINISH |
|---|---|---|
| BQS F41M | 5907650818564 | stal szczotkowana / brushed steel |
| BQS R41M | 5907650826989 | złoty szczotkowany / brushed gold |
| BQS D41M | 5907650818557 | titanium |

| KOD / CODE | EAN | WYKOŃCZENIE / FINISH |
|---|---|---|
| BQS N41M | 5907650818540 | nero |
| BQS A41M | 5907650858409 | bianco |
| BQS 041M | 5907650855149 | chrom / chrome |

**wanna ALPINIA (KDU 017W), bateria wannowa wolnostojąca SILIA (BQS F17M)**

bathtub ALPINIA (KDU 017W), freestanding bath mixer SILIA (BQS F17M)

# SILIA

## Deszczownica
**z baterią prysznicową**

- Uchwyt słuchawki zintegrowany z korpusem baterii
- Optymalny strumień wody w kształcie stożka
- Mosiężna głowica prysznicowa
- 1-funkcyjna słuchawka prysznicowa
- Słuchawka prysznicowa z funkcją COOL OUT (nie nagrzewa się podczas użytkowania)
- Wąż prysznicowy 150 cm

## Shower column
with tap

- Handset holder integrated with the tap body
- Optimal cone-shaped water flow
- Brass overhead shower
- 1-function hand shower
- Hand shower with COOL OUT function (does not heat up during use)
- Shower hose 150 cm

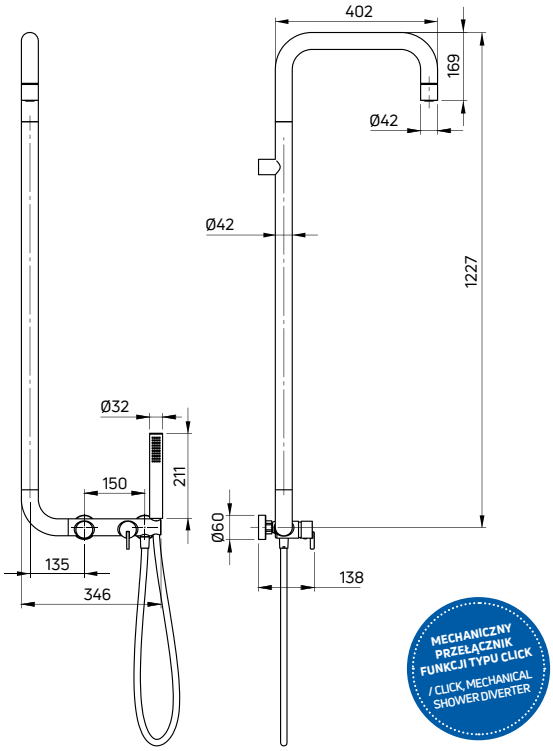


| KOD / CODE | EAN | WYKOŃCZENIE / FINISH |
|---|---|---|
| NQS F4XM | 5907650818946 | stal szczotkowana / brushed steel |
| NQS R4XM | 5907650827047 | złoty szczotkowany / brushed gold |
| NQS D4XM | 5907650818939 | titanium |

| KOD / CODE | EAN | WYKOŃCZENIE / FINISH |
|---|---|---|
| NQS N4XM | 5907650818922 | nero |
| NQS A4XM | 5907650858430 | bianco |
| NQS 04XM | 5907650818953 | chrom / chrome |

# SILIA

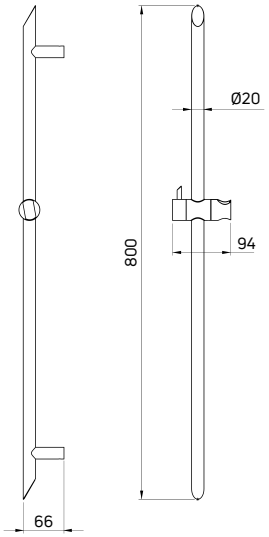


## Drążek prysznicowy

- Drążek 800 mm
- Regulacja wysokości i kąta nachylenia słuchawki

## Sliding bar

- Sliding bar 800 mm
- Adjustable height and slope angle of the hand shower

| KOD / CODE | EAN | WYKOŃCZENIE / FINISH |
|---|---|---|
| NQS F51D | 5907650859871 | stal szczotkowana / brushed steel |
| NQS R51D | 5907650859901 | złoty szczotkowany / brushed gold |
| NQS D51D | 5907650859864 | titanium |

| KOD / CODE | EAN | WYKOŃCZENIE / FINISH |
|---|---|---|
| NQS N51D | 5907650859840 | nero |
| NQS A51D | 5907650859833 | bianco |
| NQS 051D | 5907650859741 | chrom / chrome |

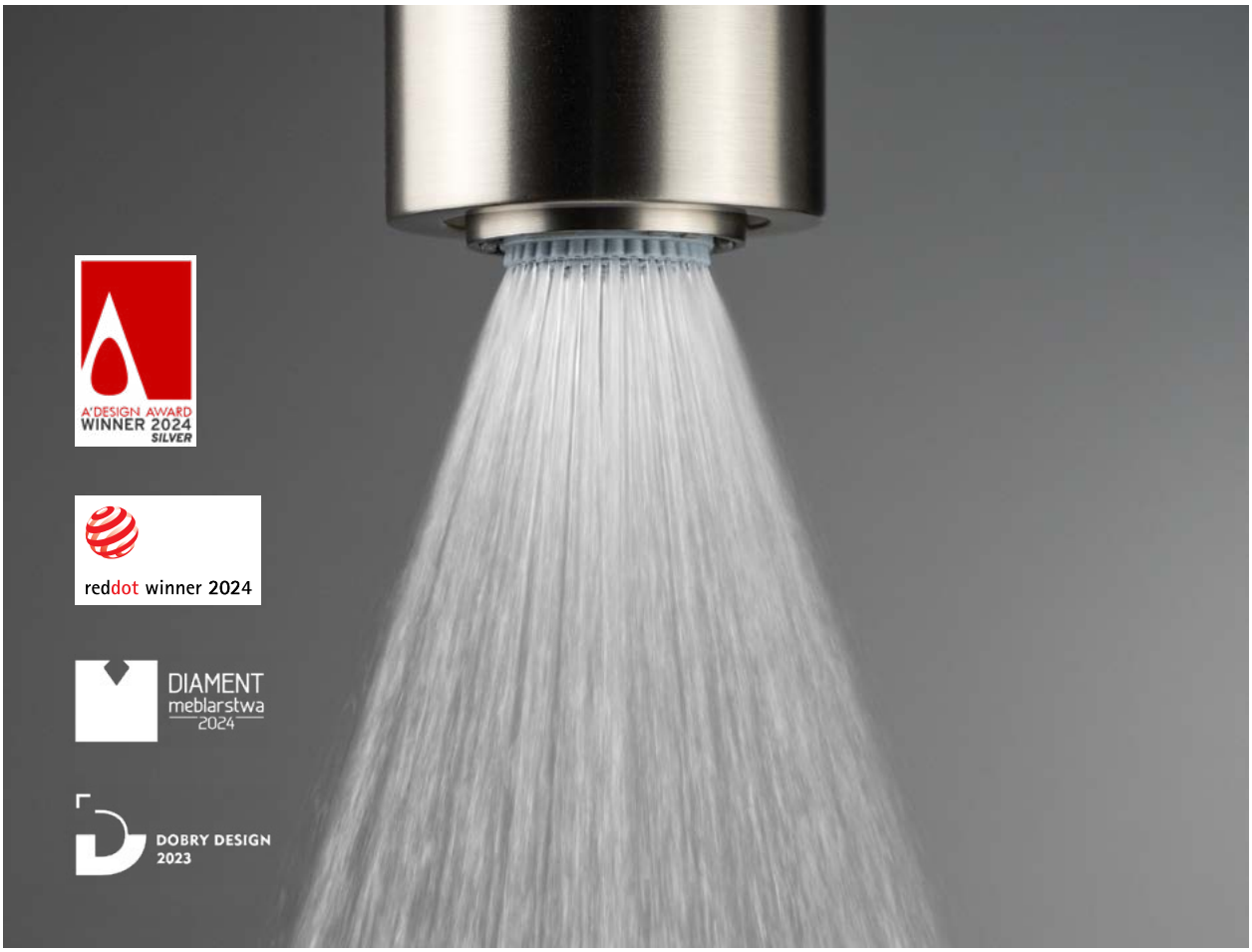
A'DESIGN AWARD
WINNER 2024
SILVER
reddot winner 2024
DIAMENT
meblarstwa
2024
DOBRY DESIGN
2023

## SILIA

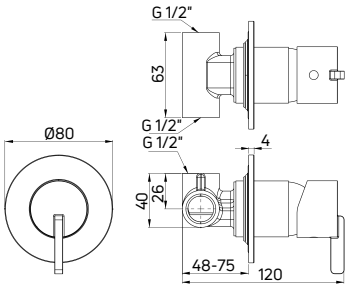


**Bateria prysznicowa**
**podtynkowa jednouchwytowa bez przełącznika natrysku**

- Głowica ceramiczna 35 mm
- Klasa przepływu S - 15-19,8 l/min
- Grupa akustyczna I - do 20 dB

Shower tap
concealed, single-handle without shower diverter

- 35 mm ceramic cartridge
- Flow class S - 15-19,8 l/min
- Acoustic group I - up to 20 dB

ZAWIERA ELEMENT PODTYNKOWY / CONCEALED ELEMENT INCLUDED

MECHANICZNY PRZEŁĄCZNIK FUNKCJI TYPU CLICK / CLICK MECHANICAL SHOWER DIVERTER

| KOD / CODE | EAN | WYKOŃCZENIE / FINISH |
|---|---|---|
| BQS F44L | 5907650859680 | stal szczotkowana / brushed steel |
| BQS R44L | 5907650859673 | złoty szczotkowany / brushed gold |
| BQS D44L | 5907650859659 | titanium |

| KOD / CODE | EAN | WYKOŃCZENIE / FINISH |
|---|---|---|
| BQS N44L | 5907650859666 | nero |
| BQS A44L | 5907650860372 | bianco |
| BQS 044L | 5907650859642 | chrom / chrome |

## SILIA

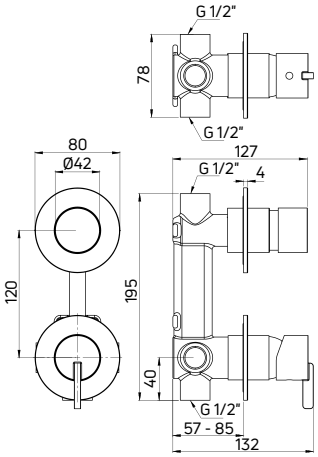


**Bateria prysznicowa**
**podtynkowa jednouchwytowa z przełącznikiem natrysku**

- Głowica ceramiczna 35 mm
- Klasa przepływu S - 15-19,8 l/min
- Grupa akustyczna I - do 20 dB

Shower tap
concealed, single-handle with shower diverter

- 35 mm ceramic cartridge
- Flow class S - 15-19,8 l/min
- Acoustic group I - up to 20 dB

ZAWIERA ELEMENT PODTYNKOWY / CONCEALED ELEMENT INCLUDED

MECHANICZNY PRZEŁĄCZNIK FUNKCJI TYPU CLICK / CLICK MECHANICAL SHOWER DIVERTER

| KOD / CODE | EAN | WYKOŃCZENIE / FINISH |
|---|---|---|
| BQS F44P | 5907650818601 | stal szczotkowana / brushed steel |
| BQS R44P | 5907650826972 | złoty szczotkowany / brushed gold |
| BQS D44P | 5907650818588 | titanium |

| KOD / CODE | EAN | WYKOŃCZENIE / FINISH |
|---|---|---|
| BQS N44P | 5907650818571 | nero |
| BQS A44P | 5907650858423 | bianco |
| BQS 044P | 5907650857150 | chrom / chrome |

## SILIA

### Komplet prysznicowy
podtynkowy

- Bateria mieszaczowa z przełącznikiem natrysku (BQS X44P)
- Wylewka ścienna prysznicowa (NQS X41K)
- Główka prysznicowa (NQS X30K)
- 1-funkcyjna słuchawka prysznicowa (NQS X51S)
- Wąż prysznicowy, 150 cm (NDA X51W)
- Przyłącze z uchwytem na słuchawkę - regulowany kąt nachylenia słuchawki (NQS X57K)

### Shower set
concealed

- Mixer tap with shower switch (BQS X44P)
- Wall-mounted shower arm (NQS X41K)
- Fixed shower head (NQS X30K)
- 1-function hand shower (NQS X51S)
- Shower hose, 150 cm (NDA X51W)
- Connection with hand shower holder - adjustable shower hand angle (NQS X57K)

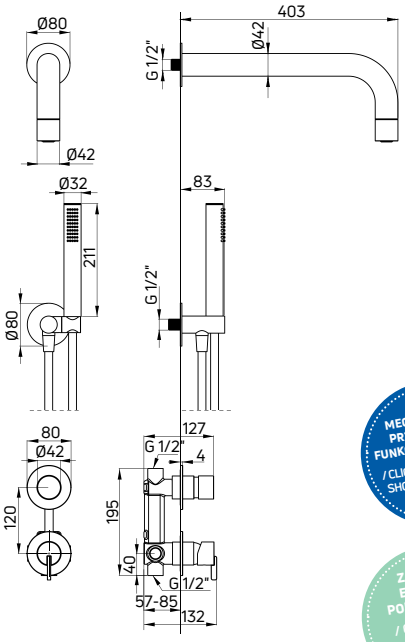


MECHANICZNY PRZEŁĄCZNIK FUNKCJI TYPU CLICK / CLICK, MECHANICAL SHOWER DIVERTER

ZAWIERA ELEMENT PODTYNKOWY / CONCEALED ELEMENT INCLUDED

| KOD / CODE | EAN | WYKOŃCZENIE / FINISH |
|---|---|---|
| NQS F9XK | 5907650819165 | stal szczotkowana / brushed steel |
| NQS R9XK | 5907650827795 | złoty szczotkowany / brushed gold |
| NQS D9XK | 5907650819158 | titanium |

| KOD / CODE | EAN | WYKOŃCZENIE / FINISH |
|---|---|---|
| NQS N9XK | 5907650819141 | nero |
| NQS A9XK | 5907650858485 | bianco |
| NQS 09XK | 5907650819172 | chrom / chrome |

## SILIA

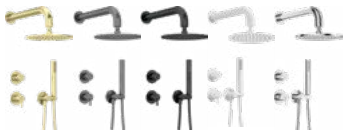

### Komplet prysznicowy
podtynkowy

- Bateria mieszaczowa z przełącznikiem natrysku (BQS X44P)
- Wylewka ścienna prysznicowa (NQS X41K)
- Głowica prysznicowa (NAC X00K)
- 1-funkcyjna słuchawka prysznicowa (NQS X51S)
- Wąż prysznicowy, 150 cm (NDA X51W)
- Przyłącze z uchwytem na słuchawkę - regulowany kąt nachylenia słuchawki (NQS X57K)

### Shower set
concealed

- Mixer tap with shower switch (BQS X44P)
- Wall-mounted shower arm (NQS X41K)
- Shower head (NAC X00K)
- 1-function hand shower (NQS X51S)
- Shower hose, 150 cm (NDA X51W)
- Connection with hand shower holder - adjustable shower hand angle (NQS X57K)

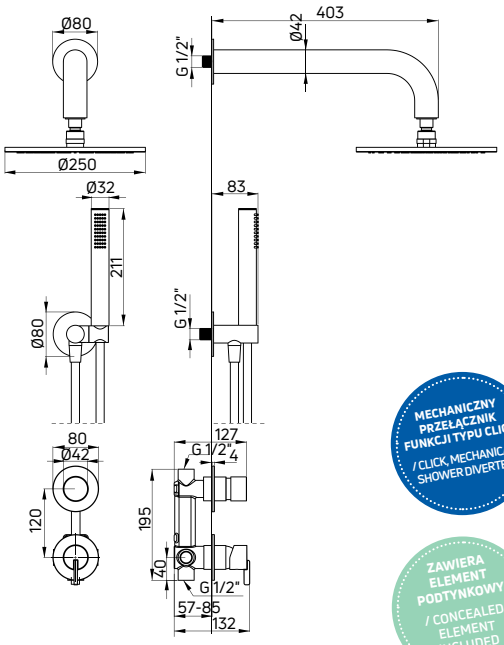


MECHANICZNY PRZEŁĄCZNIK FUNKCJI TYPU CLICK / CLICK, MECHANICAL SHOWER DIVERTER

ZAWIERA ELEMENT PODTYNKOWY / CONCEALED ELEMENT INCLUDED

| KOD / CODE | EAN | WYKOŃCZENIE / FINISH |
|---|---|---|
| NQS F9YK | 5907650819202 | stal szczotkowana / brushed steel |
| NQS R9YK | 5907650827801 | złoty szczotkowany / brushed gold |
| NQS D9YK | 5907650819196 | titanium |

| KOD / CODE | EAN | WYKOŃCZENIE / FINISH |
|---|---|---|
| NQS N9YK | 5907650819189 | nero |
| NQS A9YK | 5907650858492 | bianco |
| NQS 09YK | 5907650819219 | chrom / chrome |

# SILIA

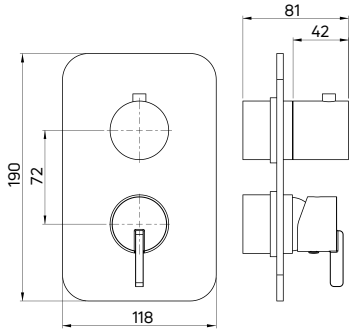


## Element zewnętrzny
**do BOXa mieszaczowego (BXY X44M)**

- Mosiężna rozeta

## External element
for mixer BOX (BXY X44M)

- Brass rosette

| KOD / CODE | EAN | WYKOŃCZENIE / FINISH |
|---|---|---|
| BXY FQSM | 5907650832355 | stal szczotkowana / brushed steel |
| BXY RQSM | 5907650832362 | złoty szczotkowany / brushed gold |
| BXY DQSM | 5907650846154 | titanium |

| KOD / CODE | EAN | WYKOŃCZENIE / FINISH |
|---|---|---|
| BXY NQSM | 5907650844167 | nero |
| BXY AQSM | 5907650862475 | bianco |
| BXY OQSM | 5907650862482 | chrom / chrome |

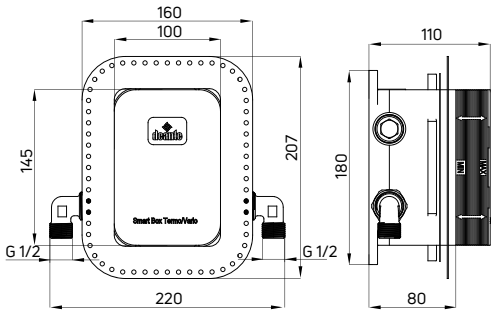


## BOX podtynkowy mieszaczowy
**z przełącznikiem natrysku**

- Głowica ceramiczna 35 mm
- Klasa przepływu B - 19,8-25,2 l/min
- Grupa akustyczna I - do 20 dB
- Bateria wyposażona w zawory zwrotne
- 3-funkcyjny przełącznik natrysku z możliwością blokady na 2 funkcje

## Mixer concealed BOX
with shower diverter

- 35 mm ceramic cartridge
- Flow class B - 19,8-25,2 l/min
- Acoustic group I - up to 20 dB
- Backflow valves included
- 3-function diverter with possible lock on 2 functions

| KOD / CODE | EAN | WYKOŃCZENIE / FINISH |
|---|---|---|
| BXY X44M | 5908212079362 | mosiądz / brass |

# SILIA

## Komplet prysznicowy
z BOXem mieszaczowym

- BOX podtynkowy mieszaczowy z przełącznikiem natrysku (BXY X44M)
- Element natynkowy do BOXa mieszaczowego (BXY XQSM)
- Wylewka ścienna prysznicowa (NQS X41K)
- Główka prysznicowa (NQS X30K)
- 1-funkcyjna słuchawka prysznicowa (NQS X51S)
- Wąż prysznicowy, 150 cm (NDA X51W)
- Przyłącze z uchwytem na słuchawkę - regulowany kąt nachylenia słuchawki (NQS X57K)

## Shower set
concealed with a mixing BOX

- Concealed mixing BOX with shower switch (BXY X44M)
- Mixing BOX component (BXY XQSM)
- Wall-mounted shower arm (NQS X41K)
- Fixed shower head (NQS X30K)
- 1-function hand shower (NQS X51S)
- Shower hose, 150 cm (NDA X51W)
- Connection with hand shower holder - adjustable shower hand angle (NQS X57K)

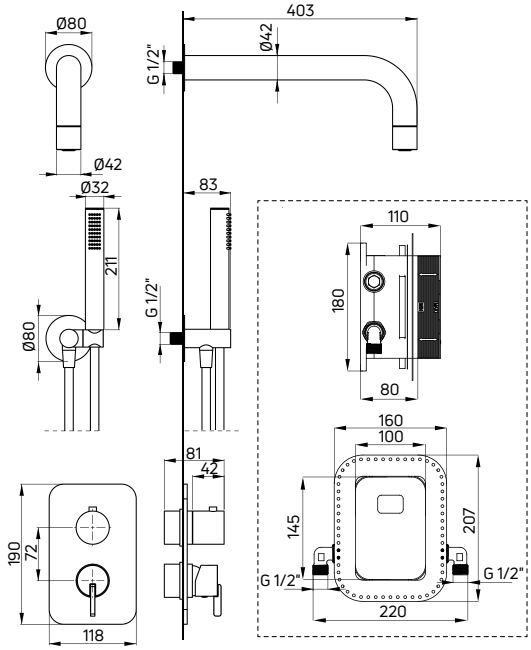


| KOD / CODE | EAN | WYKOŃCZENIE / FINISH |
|---|---|---|
| BXYZFQSM | 5907650844532 | stal szczotkowana / brushed steel |
| BXYZRQSM | 5907650844747 | złoty szczotkowany / brushed gold |
| BXYZDQSM | 5907650844488 | titanium |

| KOD / CODE | EAN | WYKOŃCZENIE / FINISH |
|---|---|---|
| BXYZNQSM | 5907650844518 | nero |
| BXYZAQSM | 5907650858812 | bianco |
| BXYZOQSM | 5907650858799 | chrom / chrome |

# SILIA

## Komplet prysznicowy
z BOXem mieszaczowym

- BOX podtynkowy mieszaczowy z przełącznikiem natrysku (BXY X44M)
- Element natynkowy do BOXa mieszaczowego (BXY XQSM)
- Wylewka ścienna prysznicowa (NQS X41K)
- Głowica prysznicowa (NAC X00K)
- 1-funkcyjna słuchawka prysznicowa (NQS X51S)
- Wąż prysznicowy, 150 cm (NDA X51W)
- Przyłącze z uchwytem na słuchawkę - regulowany kąt nachylenia słuchawki (NQS X57K)

## Shower set
concealed with a mixing BOX

- Concealed mixing BOX with shower switch (BXY X44M)
- Mixing BOX component (BXY XQSM)
- Wall-mounted shower arm (NQS X41K)
- Overhead shower (NAC X00K)
- 1-function hand shower (NQS X51S)
- Shower hose, 150 cm (NDA X51W)
- Connection with hand shower holder - adjustable shower hand angle (NQS X57K)

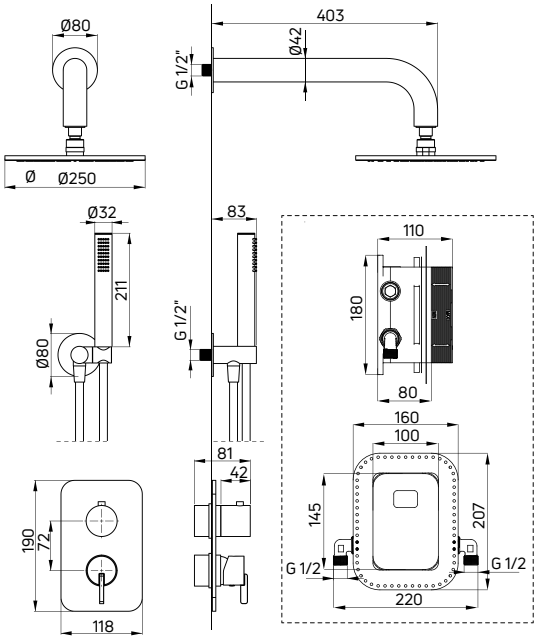


| KOD / CODE | EAN | WYKOŃCZENIE / FINISH |
|---|---|---|
| BXYYFQSM | 5907650850809 | stal szczotkowana / brushed steel |
| BXYYRQSM | 5907650850854 | złoty szczotkowany / brushed gold |
| BXYYDQSM | 5907650850687 | titanium |

| KOD / CODE | EAN | WYKOŃCZENIE / FINISH |
|---|---|---|
| BXYYNQSM | 5907650850830 | nero |
| BXYYAQSM | 5907650858782 | bianco |
| BXYYOQSM | 5907650858775 | chrom / chrome |

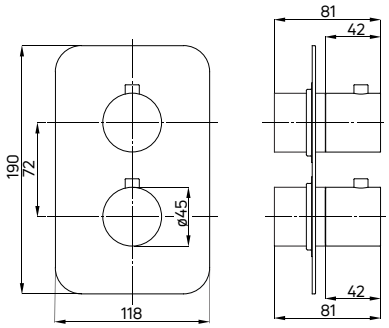


## Element zewnętrzny
**do BOXa termostatycznego (BXY X44T)**

- Mosiężna rozeta

## External element
for thermostatic BOX (BXY X44T)

- Brass rosette

| KOD / CODE | EAN | WYKOŃCZENIE / FINISH |
|---|---|---|
| BXY FEBT | 5907650832331 | stal szczotkowana / brushed steel |
| BXY REBT | 5907650832348 | złoty szczotkowany / brushed gold |
| BXY DEBT | 5907650817130 | titanium |

| KOD / CODE | EAN | WYKOŃCZENIE / FINISH |
|---|---|---|
| BXY NEBT | 5908212079478 | nero |
| BXY AEBT | 5907650862468 | bianco |
| BXY 0EBT | 5908212079393 | chrom / chrome |

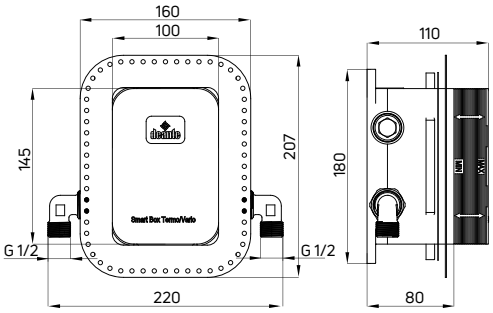


## BOX podtynkowy termostatyczny
**z przełącznikiem natrysku**

- Głowica termostatyczna
- Klasa przepływu S - 15-19,8 l/min
- Grupa akustyczna I - do 20 dB
- Bateria wyposażona w zawory zwrotne
- Blokada temperatury 38°C
- 3-funkcyjny przełącznik natrysku z możliwością blokady na 1 lub 2 funkcje

## Thermostatic concealed BOX
with shower diverter

- Thermostatic valve
- Flow class S - 15-19,8 l/min
- Acoustic group I - up to 20 dB
- backflow valves included
- Temperature lock at 38°C
- 3-function diverter with possible lock on 1 or 2 functions

| KOD / CODE | EAN | WYKOŃCZENIE / FINISH |
|---|---|---|
| BXY X44T | 5908212079379 | mosiądz / brass |

**komplet prysznicowy z BOXem termostatycznym (BXYZFEBT), kabina prysznicowa PRIZMA (KTJ F39R + KTJ F39P)**

concealed shower set with a thermostatic BOX (BXYZFEBT), shower cabin PRIZMA (KTJ F39R + KTJ F39P)

## Komplet prysznicowy
**z BOXem termostatycznym**

- BOX podtynkowy termostatyczny (BXY X44T)
- Element natynkowy do BOXa termostatycznego (BXY XEBT)
- Wylewka ścienna prysznicowa (NAC X45K)
- Głowica prysznicowa (NAC X10K)
- 3-funkcyjna słuchawka prysznicowa (NQA X51S)
- Wąż prysznicowy, 150 cm (NDA P51W)
- Przyłącze z uchwytem na słuchawkę - regulowany kąt nachylenia słuchawki (NAC X57K)

## Shower set
**concealed with a thermostatic BOX**

- Concealed thermostatic BOX with shower switch (BXY X44T)
- Thermostatic BOX component (BXY XEBT)
- Wall-mounted shower arm (NAC X45K)
- Overhead shower (NAC X10K)
- 3-function hand shower (NQA X51S)
- Shower hose, 150 cm (NDA X51W)
- Connection with hand shower holder - adjustable shower hand angle (NAC X57K)

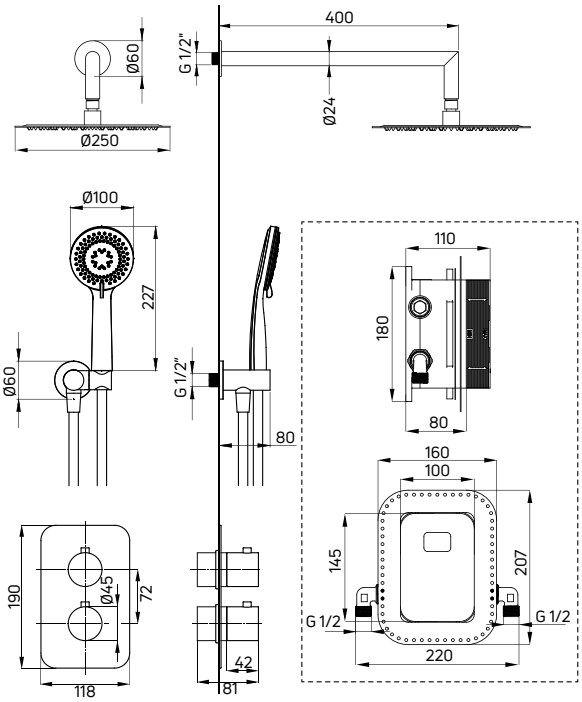


| KOD / CODE | EAN | WYKOŃCZENIE / FINISH |
|---|---|---|
| BXYZOEBT | 5908212084908 | chrom / chrome |
| BXYZNEBT | 5908212084915 | nero |
| BXYZDEBT | 5907650817758 | titanium |

| KOD / CODE | EAN | WYKOŃCZENIE / FINISH |
|---|---|---|
| BXYZGEBT | 5907650821052 | złoty / gold |
| BXYZREBT | 5907650844914 | złoty szczotkowany / brushed gold |
| BXYZFEBT | 5907650844891 | stal szczotkowana / brushed steel |

# SILIA

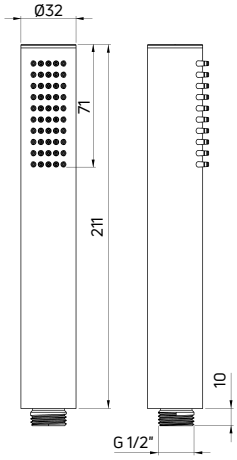


## Słuchawka prysznicowa

- 1-funkcyjna, z funkcją COOL OUT (nie nagrzewa się podczas użytkowania)
- Materiał: stal nierdzewna
- Klasa przepływu S - 15-19,8 l/min

## Hand shower

- 1-function, with COOL OUT function (does not heat up during use)
- Material: stainless steel
- Flow class S - 15-19,8 l/min

| KOD / CODE | EAN | WYKOŃCZENIE / FINISH |
|---|---|---|
| NQS F51S | 5907650819073 | stal szczotkowana / brushed steel |
| NQS R51S | 5907650827092 | złoty szczotkowany / brushed gold |
| NQS D51S | 5907650819066 | titanium |

| KOD / CODE | EAN | WYKOŃCZENIE / FINISH |
|---|---|---|
| NQS N51S | 5907650819059 | nero |
| NQS A51S | 5907650858454 | bianco |
| NQS 051S | 5907650819080 | chrom / chrome |

# SILIA

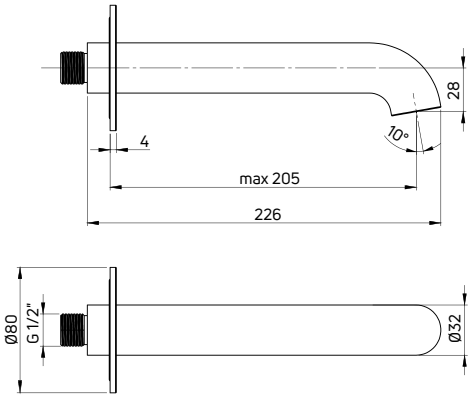


## Wylewka wannowa
**ścienna**

- Materiał: mosiądz
- Silikonowy aerator
- Klasa przepływu B - 20-24,9 l/min

## Bathtub spout
wall-mounted

- Material: brass
- Silicone aerator
- Flow class B - 20-24,9 l/min

| KOD / CODE | EAN | WYKOŃCZENIE / FINISH |
|---|---|---|
| NQS F81K | 5907650818908 | stal szczotkowana / brushed steel |
| NQS R81K | 5907650827030 | złoty szczotkowany / brushed gold |
| NQS D81K | 5907650818854 | titanium |

| KOD / CODE | EAN | WYKOŃCZENIE / FINISH |
|---|---|---|
| NQS N81K | 5907650818847 | nero |
| NQS A81K | 5907650858478 | bianco |
| NQS 081K | 5907650818915 | chrom / chrome |

# SILIA

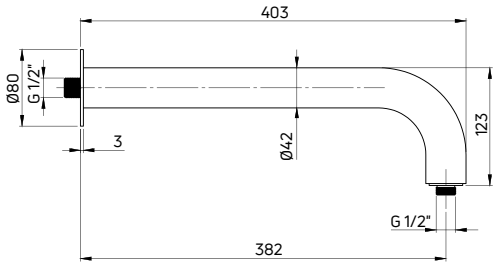


## Wylewka prysznicowa
**ścienna**

- Materiał: mosiądz

## Shower arm
wall-mounted

- Material: brass

| KOD / CODE | EAN | WYKOŃCZENIE / FINISH |
|---|---|---|
| NQS F41K | 5907650818991 | stal szczotkowana / brushed steel |
| NQS R41K | 5907650827078 | złoty szczotkowany / brushed gold |
| NQS D41K | 5907650818984 | titanium |

| KOD / CODE | EAN | WYKOŃCZENIE / FINISH |
|---|---|---|
| NQS N41K | 5907650818977 | nero |
| NQS A41K | 5907650858393 | bianco |
| NQS 041K | 5907650819004 | chrom / chrome |

# SILIA

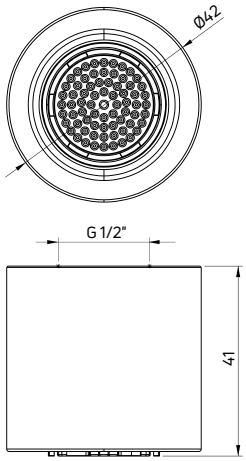


## Główka prysznicowa

- Materiał: mosiądz
- Silikonowy aerator
- Klasa przepływu S - 15-19,8 l/min

## Fixed shower head

- Material: brass
- Silicone aerator
- Flow class S - 15-19,8 l/min

| KOD / CODE | EAN | WYKOŃCZENIE / FINISH |
|---|---|---|
| NQS F30K | 5907650819035 | stal szczotkowana / brushed steel |
| NQS R30K | 5907650827085 | złoty szczotkowany / brushed gold |
| NQS D30K | 5907650819028 | titanium |

| KOD / CODE | EAN | WYKOŃCZENIE / FINISH |
|---|---|---|
| NQS N30K | 5907650819011 | nero |
| NQS A30K | 5907650858379 | bianco |
| NQS 030K | 5907650858232 | chrom / chrome |

# SILIA

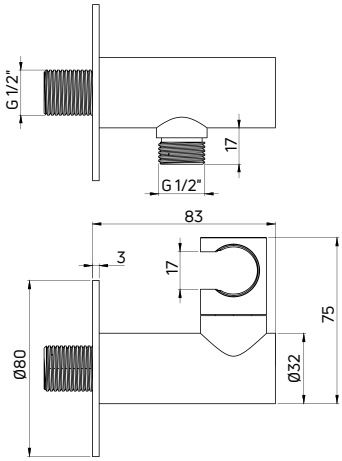


## Przyłącze kątowe węża

- Z uchwytem na słuchawkę
- Regulowany kąt nachylenia słuchawki
- Materiał: mosiądz, stal nierdzewna

## Angled hose connector

- With hand shower holder
- Adjustable shower hand angle
- Material: brass, stainless steel

| KOD / CODE | EAN | WYKOŃCZENIE / FINISH |
|---|---|---|
| NQS F57K | 5907650819127 | stal szczotkowana / brushed steel |
| NQS R57K | 5907650827061 | złoty szczotkowany / brushed gold |
| NQS D57K | 5907650819110 | titanium |

| KOD / CODE | EAN | WYKOŃCZENIE / FINISH |
|---|---|---|
| NQS N57K | 5907650819103 | nero |
| NQS A57K | 5907650858461 | bianco |
| NQS 057K | 5907650819134 | chrom / chrome |

## Wąż prysznicowy
**150 cm**

- Wąż PVC
- Dwie stożkowe końcówki z o-ringiem, wykonane z mosiądzu
- W komplecie kryza, redukująca zużycie wody w prysznicu do 6 l/min
- Anti-twist

## Shower hose
150 cm

- PVC shower hose
- Two conical nuts with o-ring, made of brass
- Orifice reducing the water consumption to 6 l/min included
- Anti-twist

KRYZA REDUKUJĄCA PRZEPŁYW WODY W KOMPLECIE
INCLUDED ORIFICE REDUCING THE WATER FLOW

| KOD / CODE | EAN | WYKOŃCZENIE / FINISH |
|---|---|---|
| NDA F51W | 5907650819097 | stal szczotkowana / brushed steel |
| NDA R52W | 5907650827108 | złoty szczotkowany / brushed gold |
| NDA D51W | 5908212095522 | titanium |

| KOD / CODE | EAN | WYKOŃCZENIE / FINISH |
|---|---|---|
| XNCH0PLD1 | 5908212078952 | nero |
| NDA A51W | 5908212087114 | bianco |
| NDA P51W | 5908212054628 | platinum |

**bateria umywalkowa podtynkowa SILIA (BQS R54L), umywalka granitowa SILIA (CQS AU6S), haczyk pojedynczy SILIA (ADI R111), deszczownica z baterią prysznicową SILIA (NQS R4XM)**

concealed washbasin tap SILIA (BQS R54L), granite washbasin SILIA (CQS AU6S), single hook SILIA (ADI R111), shower column with shower mixer SILIA (NQS R4XM)

**bateria umywalkowa TEMISTO (BQT M20M), umywalka wisząca HIACYNT NEW (CDY 6U5W), syfon umywalkowy (NHC M31K), mydelniczka ścienna MOKKO (ADM A411), lusterko magnetic LED ROUND (ADR 0821), wieszak na ręcznik MOKKO (ADM A611), kabina walk-in KERRIA PLUS (KTS 034P), komplet prysznicowy podtynkowy TEMISTO (NAC M9QT)**

wahbasin tap TEMISTO (BQT M20M), wall-mounted washbasin HIACYNT NEW (CDY 6U5W), bottle trap for washbasin (NHC M31K), wall-mounted soap dish MOKKO (ADM A411), magnetic mirror LED ROUND (ADR 0821), towel-hanger MOKKO (ADM A611), walk-in shower cabin KERRIA PLUS (KTS 034P), concealed shower set TEMISTO (NAC M9QT)

# TEMISTO

## Ekskluzywna kolekcja armatury
## Exclusive collection of taps

Kolekcja armatury łączy styl z nowoczesną technologią. Baterie i deszczownie z tej serii nawiązują do klimatu retro, przykuwają uwagę stylizowanymi pokrętłami, a jednocześnie chlubią się bardzo nowoczesną technologią pokrycia.
W kolekcji mamy do wyboru trzy wersje kolorystyczne: klasyczny, srebrzysty chrom, luksusowy mosiądz i matową czerń. Każde z tych wykończeń daje inny efekt stylistyczny. Chromowane powierzchnie odbijają światło, powiększając optycznie łazienkę. W odważniejszych aranżacjach odnajdzie się złocista barwa mosiądzu. Matowa czerń z kolei pozwala stworzyć łazienkę wyrazistą, nawiązującą do stylu loftowego. Każda seria kolorystyczna składa się z sześciu baterii i dwóch deszczowni – w tym jednej przeznaczonej do montażu nad wanną. Warto zauważyć, że poszczególne elementy armatury są dopracowywane ręcznie, a trwała powłoka Nero została naniesiona w procesie electroplatingu, dzięki czemu jest bardzo wytrzymała.

This collection of fittings combines style with modern technology. The taps and shower columns from this series refer to the retro style. They attract attention with their stylized knobs, and, at the same time, pride themselves on very modern covering technology.
The collection offers three colour versions: classic silvery chrome, luxury brass, and matt black. Each of these finishes gives a different stylistic effect. Chrome surfaces reflect light, optically enlarging the bathroom. In more bold arrangements, you will find the golden colour of brass. Matt black, on the other hand, allows creating an expressive bathroom, referring to the loft-style. Every colour series consists of six taps and two shower columns, one of which has been designed to be mounted over the bath. It is worth noting that the individual elements of the fittings are refined by hand, and the durable Nero coating is applied in the process of electroplating, which makes it very resistant.

deante
DESIGN
STUDIO

zobacz kolekcję
see the collection

**Projektant** / designer: Michał Łój

ŁAZIENKA WYBÓR ROKU 2020 WYRÓŻNIENIE

top design award 2020

must have
SELECTED BY LÓDŹ DESIGN FESTIVAL 2020

# TEMISTO

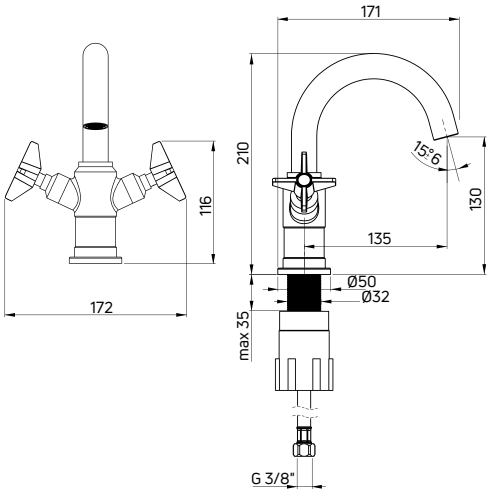


## Bateria umywalkowa
**stojąca dwuuchwytowa**

- Głowica ceramiczna 90°
- Ruchomy aerator
- Obrotowa wylewka
- Klasa przepływu A - 9-15 l/min
- Grupa akustyczna I - do 20 dB
- Wężyki 45 cm

## Washbasin tap
deck-mounted, two-handle

- 90° ceramic cartridge
- Movable aerator
- Swivel spout
- Flow class A - 9-15 l/min
- Acoustic group I - up to 20 dB
- 45 cm supply hoses

| KOD / CODE | EAN | WYKOŃCZENIE / FINISH |
|---|---|---|
| BQT 020D | 5907650827399 | chrom / chrome |
| BQT N20D | 5907650827535 | nero |
| BQT M20D | 5907650826477 | mosiądz / brass |

# TEMISTO

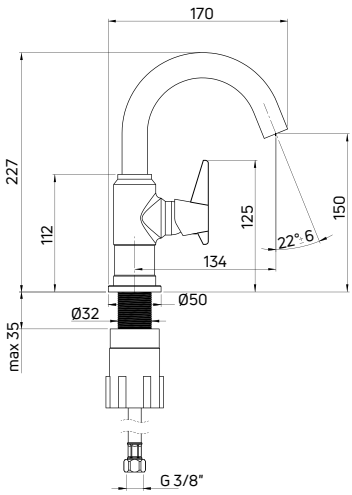


## Bateria umywalkowa
**stojąca jednouchwytowa**

- Głowica ceramiczna 25 mm
- Ruchomy aerator
- Obrotowa wylewka
- Klasa przepływu Z - 4-9 l/min
- Grupa akustyczna I - do 20 dB
- Wężyki 45 cm

## Washbasin tap
deck-mounted, single-handle

- 25 mm ceramic cartridge
- Movable aerator
- Swivel spout
- Flow class Z - 4-9 l/min
- Acoustic group I - up to 20 dB
- 45 cm supply hoses

| KOD / CODE | EAN | WYKOŃCZENIE / FINISH |
|---|---|---|
| BQT 020M | 5907650827412 | chrom / chrome |
| BQT N20M | 5907650827573 | nero |
| BQT M20M | 5907650826484 | mosiądz / brass |

# TEMISTO

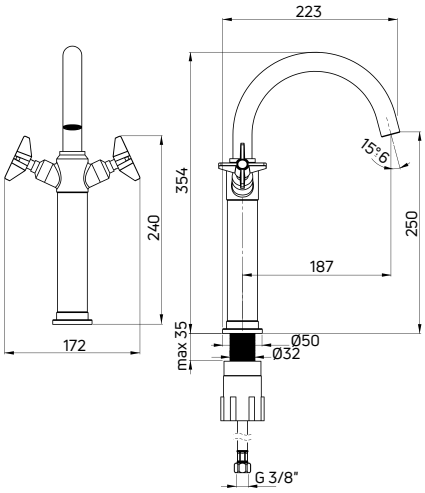


## Bateria umywalkowa
**stojąca dwuuchwytowa wysoka**

- Głowica ceramiczna 90°
- Ruchomy aerator
- Obrotowa wylewka
- Klasa przepływu A - 9-15 l/min
- Grupa akustyczna I - do 20 dB
- Wężyki 45 cm

## Washbasin tap
**deck-mounted, two-handle, tall**

- 90° ceramic cartridge
- Movable aerator
- Swivel spout
- Flow class A - 9-15 l/min
- Acoustic group I - up to 20 dB
- 45 cm supply hoses

| **KOD** / CODE | **EAN** | **WYKOŃCZENIE** / FINISH |
|---|---|---|
| BQT 025D | 5908212075937 | chrom / chrome |
| BQT N25D | 5908212075999 | nero |
| BQT M25D | 5908212076057 | mosiądz / brass |

# TEMISTO

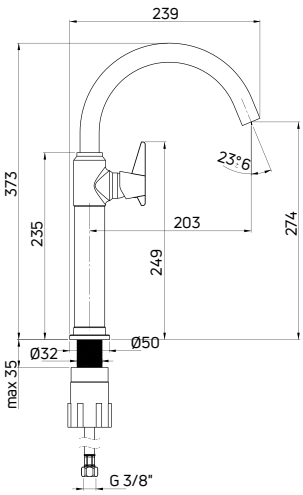


## Bateria umywalkowa
**stojąca jednouchwytowa wysoka**

- Głowica ceramiczna 25 mm
- Ruchomy aerator
- Obrotowa wylewka
- Klasa przepływu Z - 4-9 l/min
- Grupa akustyczna I - do 20 dB
- Wężyki 45 cm

## Washbasin tap
**deck-mounted, single-handle, tall**

- 25 mm ceramic cartridge
- Movable aerator
- Swivel spout
- Flow class Z - 4-9 l/min
- Acoustic group I - up to 20 dB
- 45 cm supply hoses

| **KOD** / CODE | **EAN** | **WYKOŃCZENIE** / FINISH |
|---|---|---|
| BQT 020K | 5907650827405 | chrom / chrome |
| BQT N20K | 5907650827559 | nero |
| BQT M20K | 5907650827467 | mosiądz / brass |

## TEMISTO

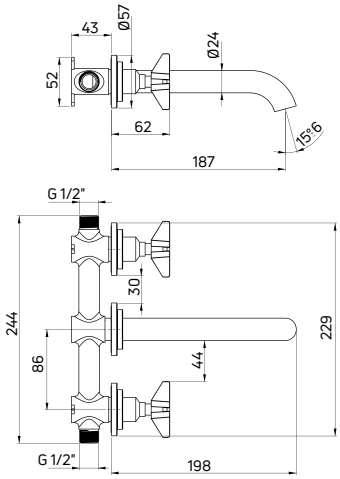


**Bateria umywalkowa**
**podtynkowa dwuuchwytowa**

- Głowica ceramiczna 90°
- Ruchomy aerator
- Klasa przepływu A - 9-15 l/min
- Grupa akustyczna I - do 20 dB

Washbasin tap
concealed, two-handle

- 90° ceramic cartridge
- Movable aerator
- Flow class A - 9-15 l/min
- Acoustic group I - up to 20 dB

ZAWIERA ELEMENT PODTYNKOWY / CONCEALED ELEMENT INCLUDED

| KOD / CODE | EAN | WYKOŃCZENIE / FINISH |
|---|---|---|
| BQT 054D | 5908212075944 | chrom / chrome |
| BQT N54D | 5907650874850 | nero |
| BQT M54D | 5908212076071 | mosiądz / brass |

## TEMISTO

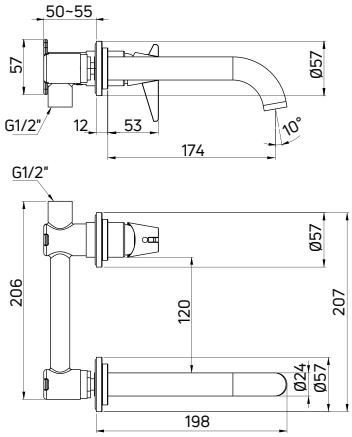


**Bateria umywalkowa**
**podtynkowa, jednouchwytowa**

- Głowica ceramiczna 25 mm
- Ruchomy aerator
- Klasa przepływu A - 9-15 l/min
- Grupa akustyczna I - do 20 dB

Washbasin tap
concealed, single-handle

- 25 mm ceramic cartridge
- Movable aerator
- Flow class A - 9-15 l/min
- Acoustic group I - up to 20 dB

ZAWIERA ELEMENT PODTYNKOWY / CONCEALED ELEMENT INCLUDED

| KOD / CODE | EAN | WYKOŃCZENIE / FINISH |
|---|---|---|
| BQT 054L | 5907650859215 | chrom / chrome |
| BQT N54L | 5907650859239 | nero |
| BQT M54L | 5907650859222 | mosiądz / brass |

STREFA TOALETY / TOILET ZONE

# TEMISTO

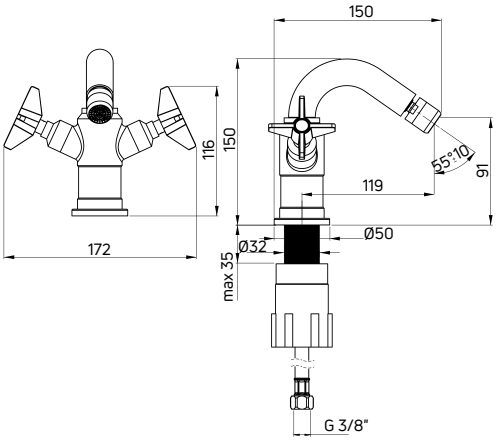


## Bateria bidetowa
**stojąca dwuuchwytowa**

- Głowica ceramiczna 90°
- Obrotowa wylewka
- Klasa przepływu Z - 4-9 l/min
- Grupa akustyczna I - do 20 dB
- Wężyki 45 cm

## Bidet tap
deck-mounted, two-handle

- 90° ceramic cartridge
- Swivel spout
- Flow class Z - 4-9 l/min
- Acoustic group I - up to 20 dB
- 45 cm supply hoses

| KOD / CODE | EAN | WYKOŃCZENIE / FINISH |
|---|---|---|
| BQT 030D | 5907650827443 | chrom / chrome |
| BQT N30D | 5907650827580 | nero |
| BQT M30D | 5907650827498 | mosiądz / brass |

STREFA WANNY / BATH ZONE

# TEMISTO

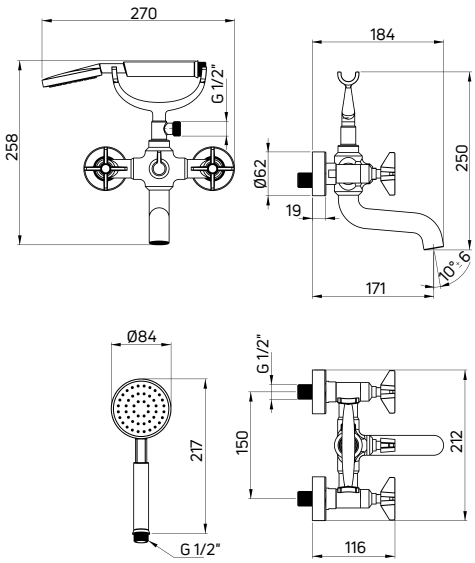


## Bateria wannowa
**ścienna dwuuchwytowa**
**z kompletem prysznicowym**

- Głowica ceramiczna 90°
- Ruchomy aerator
- Klasa przepływu S - 15-19,8 l/min
- Grupa akustyczna I - do 20 dB
- Wąż prysznicowy 150 cm

## Bath tap
wall-mounted, two-handle
with shower set

- 90° ceramic cartridge
- Movable aerator
- Flow class S - 15-19,8 l/min
- Acoustic group I - up to 20 dB
- 150 cm shower hose

| KOD / CODE | EAN | WYKOŃCZENIE / FINISH |
|---|---|---|
| BQT 011D | 5908212075715 | chrom / chrome |
| BQT N11D | 5908212075968 | nero |
| BQT M11D | 5908212076026 | mosiądz / brass |

CERAMICZNY, MECHANICZNY PRZEŁĄCZNIK FUNKCJI / MECHANICAL CERAMIC SHOWER DIVERTER

# TEMISTO

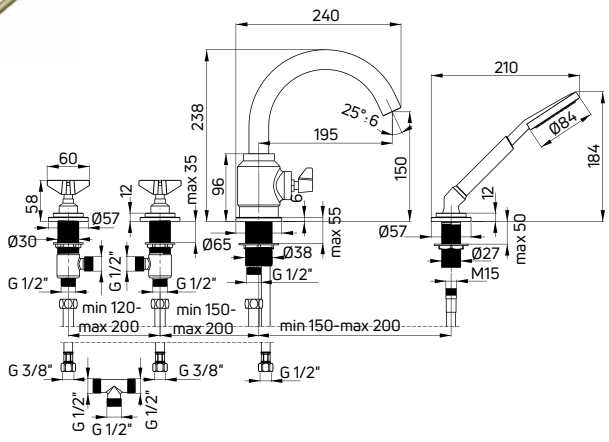


## Bateria wannowa

**4-otworowa dwuuchwytowa z kompletem prysznicowym**

- Głowica ceramiczna 90°
- Ruchomy aerator
- Klasa przepływu S - 15-19,8 l/min
- Grupa akustyczna I - do 20 dB
- Wąż prysznicowy 150 cm

## Bath tap

4-hole, two-handle with shower set

- 90° ceramic cartridge
- Movable aerator
- Flow class S - 15-19,8 l/min
- Acoustic group I - up to 20 dB
- 150 cm shower hose

CERAMICZNY MECHANICZNY PRZEŁĄCZNIK FUNKCJI / MECHANICAL CERAMIC SHOWER DIVERTER

| KOD / CODE | EAN | WYKOŃCZENIE / FINISH |
|---|---|---|
| BQT 014D | 5908212075951 | chrom / chrome |
| BQT N14D | 5908212075975 | nero |
| BQT M14D | 5908212076033 | mosiądz / brass |

# TEMISTO

## Deszczownica

**z baterią wannową**

- Drążek o regulowanej wysokości 900-1500 mm
- Mosiężna głowica prysznicowa
- 1-funkcyjna słuchawka prysznicowa
- Wąż prysznicowy stalowy 150 cm
- Ceramiczna głowica baterii 90°
- Ruchomy aerator
- Regulacja wysokości i kąta nachylenia słuchawki

## Shower column

with mixer bath tap

- Sliding bar with adjustable height 900-1500 mm
- Brass overhead shower
- 1-function hand shower
- Steel shower hose 150 cm
- Ceramic cartridge 90°
- Movable aerator
- Adjustable height and slope angle of the hand shower

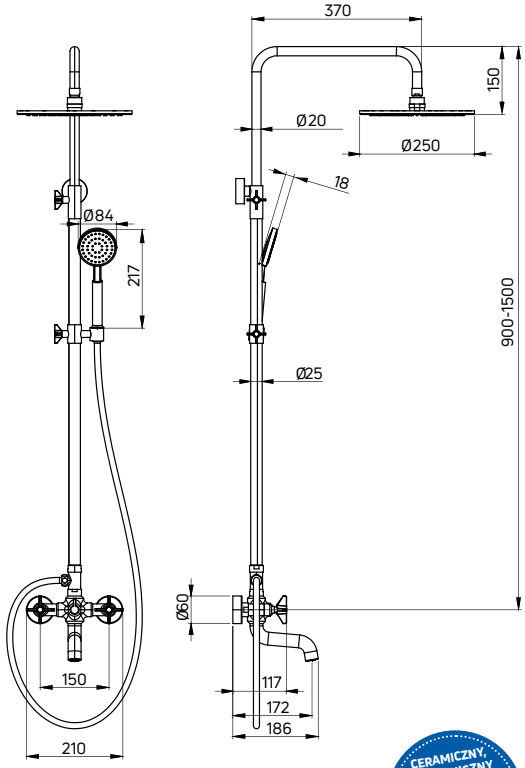


CERAMICZNY MECHANICZNY PRZEŁĄCZNIK FUNKCJI / MECHANICAL CERAMIC SHOWER DIVERTER

| KOD / CODE | EAN | WYKOŃCZENIE / FINISH |
|---|---|---|
| NAC 01QT | 5908212084281 | chrom / chrome |
| NAC N1QT | 5908212084298 | nero |
| NAC M1QT | 5908212084304 | mosiądz / brass |

STREFA WANNY / BATH ZONE

# TEMISTO

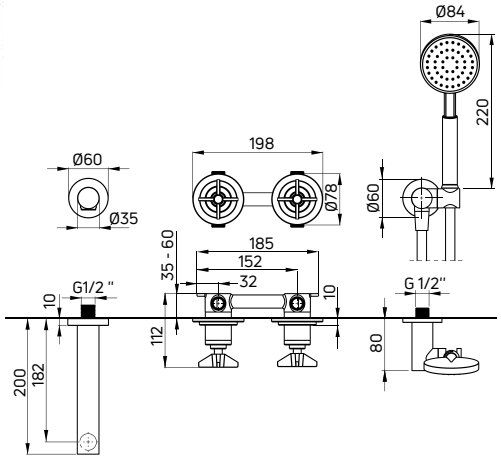


## Komplet wannowy
**podtynkowy**

- Bateria mieszaczowa z przełącznikiem natrysku (BQT X44P)
- Wylewka ścienna wannowa (NAC X81K)
- 1-funkcyjna słuchawka prysznicowa (XDCT0SxZ1)
- Wąż prysznicowy, 150 cm (XDCT0VxL0)
- Przyłącze z uchwytem na słuchawkę - regulowany kąt nachylenia słuchawki (NAC X57K)

## Bathtub set
concealed

- Mixer tap with shower switch (BQT X44P)
- Wall-mounted bathtub spout (NAC X81K)
- 1-function hand shower (XDCT0SxZ1)
- Shower hose, 150 cm (XDCT0VxL0)
- Connection with hand shower holder - adjustable shower hand angle (NAC X57K)

ZAWIERA ELEMENT PODTYNKOWY / CONCEALED ELEMENT INCLUDED

| KOD / CODE | EAN | WYKOŃCZENIE / FINISH |
|---|---|---|
| NAC 09TQ | 5907650848868 | chrom / chrome |
| NAC N9TQ | 5907650848912 | nero |
| NAC M9TQ | 5907650848929 | mosiądz / brass* |

*przyłącze/connection: NAC M51K

STREFA PRYSZNICA/ SHOWER ZONE

# TEMISTO

## Deszczownica
**z baterią natryskową**

- Drążek o regulowanej wysokości 900-1500 mm
- Mosiężna głowica prysznicowa
- 1-funkcyjna słuchawka prysznicowa
- Wąż prysznicowy stalowy 150 cm
- Ceramiczna głowica baterii 90°
- Regulacja wysokości i kąta nachylenia słuchawki

## Shower column
with tap

- Sliding bar with adjustable height 900-1500 mm
- Brass overhead shower
- 1-function hand shower
- Steel shower hose 150 cm
- Ceramic cartridge 90°
- Adjustable height and slope angle of the hand shower

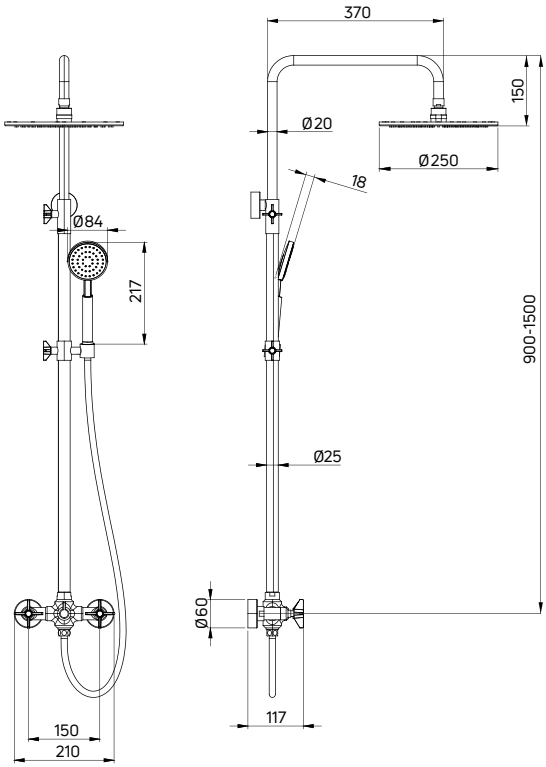


| KOD / CODE | EAN | WYKOŃCZENIE / FINISH |
|---|---|---|
| NAC 04QT | 5908212084311 | chrom / chrome |
| NAC N4QT | 5908212084328 | nero |
| NAC M4QT | 5908212084335 | mosiądz / brass |

# TEMISTO

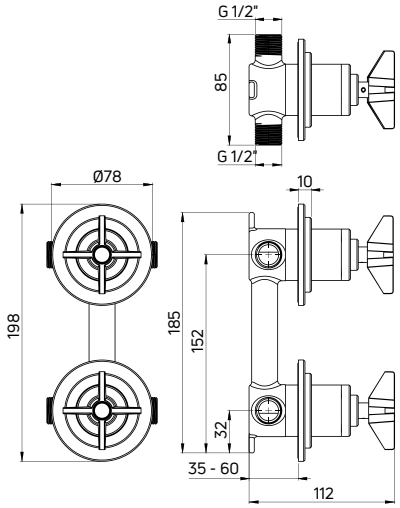


## Bateria prysznicowa
**podtynkowa z przełącznikiem natrysku**

- Głowica progresywna
- Klasa przepływu S - 15-19,8 l/min
- Grupa akustyczna I - do 20 dB

## Shower tap
**concealed, with shower switch**

- Progressive cartridge
- Flow class S - 15-19,8 l/min
- Acoustic group I - up to 20 dB

CERAMICZNY, MECHANICZNY PRZEŁĄCZNIK FUNKCJI / MECHANICAL CERAMIC SHOWER DIVERTER

ZAWIERA ELEMENT PODTYNKOWY / CONCEALED ELEMENT INCLUDED

| KOD / CODE | EAN | WYKOŃCZENIE / FINISH |
|---|---|---|
| BQT 044P | 5907650811084 | chrom / chrome |
| BQT N44P | 5907650811121 | nero |
| BQT M44P | 5907650811138 | mosiądz / brass |

**Zobacz jak działa głowica progresywna w baterii**

See how the progressive cartridge works in the battery

# TEMISTO

## Komplet prysznicowy
**podtynkowy**

- Bateria mieszaczowa z przełącznikiem natrysku (BQT X44P)
- Wylewka ścienna prysznicowa (NAC X45K)
- Głowica prysznicowa (NAC X10K)
- 1-funkcyjna słuchawka prysznicowa (XDCT0SxZ1)
- Wąż prysznicowy, 150 cm (XDCT0VxL0)
- Przyłącze z uchwytem na słuchawkę - regulowany kąt nachylenia słuchawki (NAC X57K)

## Shower set
**concealed**

- Mixer tap with shower switch (BQT X44P)
- Wall-mounted shower arm (NAC X45K)
- Overhead shower (NAC X10K)
- 1-function hand shower (XDCT0SxZ1)
- Shower hose, 150 cm (XDCT0VxL0)
- Connection with hand shower holder - adjustable shower hand angle (NAC X57K)

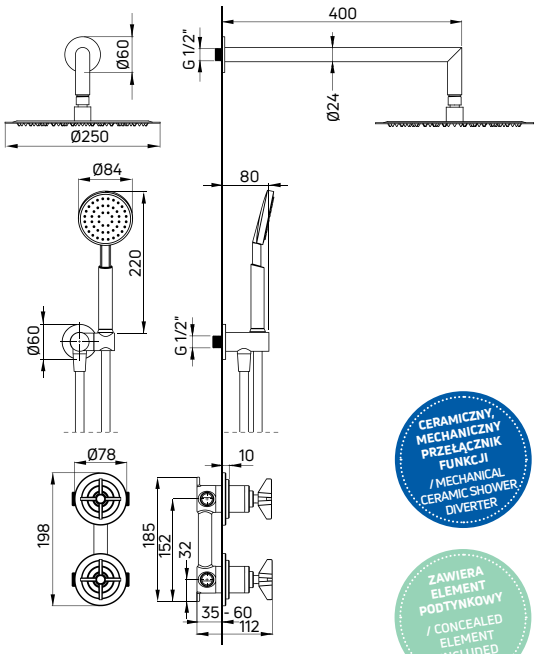


CERAMICZNY, MECHANICZNY PRZEŁĄCZNIK FUNKCJI / MECHANICAL CERAMIC SHOWER DIVERTER

ZAWIERA ELEMENT PODTYNKOWY / CONCEALED ELEMENT INCLUDED

| KOD / CODE | EAN | WYKOŃCZENIE / FINISH |
|---|---|---|
| NAC 09QT | 5907650817710 | chrom / chrome |
| NAC N9QT | 5907650817727 | nero |
| NAC M9QT | 5907650817734 | mosiądz / brass* |

*głowica prysznicowa/overhead shower: NAC M91K, wylewka prysznicowa/shower arm: NAC M40K, przyłącze/connection: NAC M51K

**deszczownica z baterią natryskową TEMISTO (NAC M4QT)**
shower column with shower tap TEMISTO (NAC M4QT)

# TEMISTO

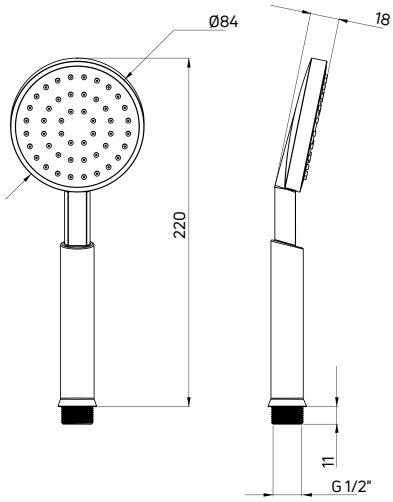


## Słuchawka prysznicowa

- 1-funkcyjna
- Kasa przepływu S - 15-20 l/min

## Hand shower

- 1-function
- Flow class S - 15-20 l/min

| KOD / CODE | EAN | WYKOŃCZENIE / FINISH |
|---|---|---|
| XDCT0SCZ1 | 5908212081174 | chrom / chrome |
| XDCT0SLZ1 | 5908212081181 | nero |
| XDCT0SFZ1 | 5908212081198 | mosiądz / brass |

## Wąż prysznicowy

- Wąż stalowy, podwójnie pleciony
- Dwie stożkowe końcówki z o-ringiem i funkcją anti-twist, wykonane z mosiądzu chromowanego
- W komplecie kryza, redukująca zużycie wody w prysznicu do 6 l/min
- Anti-twist

## Shower hose

- Double locked steel hose Two conical nuts with o-ring and anti-twist function, made of chrome-plated brass
- Orifice reducing the water consumption to 6 l/min included
- Anti-twist

| KOD / CODE | EAN | WYKOŃCZENIE / FINISH | DŁUGOŚĆ / LENGTH |
|---|---|---|---|
| XDCT0VCL0 | 5908212082416 | chrom / chrome | 150 cm |
| XDCT0VLL0 | 5908212082560 | nero | 150 cm |
| XDCT0VFL0 | 5908212082553 | mosiądz / brass | 150 cm |

**bateria umywalkowa wysoka ARNIKA (BQA D20K)**
washbasin tap, tall ARNIKA (BQA D20K)

# ARNIKA

## Inspirowana naturą
## Inspired by nature

Seria Arnika łączy funkcjonalność i inspirację łagodnymi, występującymi w przyrodzie kształtami.

Najbardziej charakterystyczne są modele przeznaczone do wanny i natrysku. Oba należą do kategorii baterii mieszaczowych, ale ich cylindryczny kształt bezpośrednio nawiązuje do modnej stylistyki baterii termostatycznych. Wyważona w proporcjach bateria umywalkowa i bidetowa mają modnie pochylone korpusy. Wylewki baterii umywalkowej i wannowej zostały wyposażone są w łatwy do utrzymania w czystości silikonowy aerator – wystarczy przesunąć palcem po jego zewnętrznej części, aby pozbyć się kamienia. Kolekcja występuje w pięciu wykończeniach: efektownej matowej czerni, olśniewającym chromie, intrygującym kolorze titanium i dwóch wyrazistych odcieniach złota - błyszczącym i szczotkowanym.

The Arnika series combines functionality and inspiration with gentle shapes appearing in nature.

The most characteristic models are those designed for baths and showers. Both belong to the category of mixer taps, but their cylindrical shape directly refers to the fashionable design of thermostatic taps. The washbasin and bidet taps are balanced in proportions and have fashionably inclined bodies. The spouts of the basin and bath taps are equipped with an easy-to-clean silicone aerator - it is enough to slide a finger on its surface to get rid of limescale. The collection is available in five finishes: glamorous matte black, dazzling chrome, intriguing titanium and two expressive shades of gold - shiny and brushed.

**Projektant** / designer: Małgorzata Petelicka

# ARNIKA

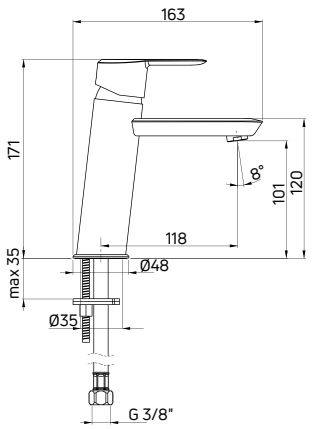


## Bateria umywalkowa
**stojąca jednouchwytowa**

- Głowica ceramiczna 35 mm
- Klasa przepływu Z - 4-9 l/min
- Grupa akustyczna I - do 20 dB
- Wężyki 45 cm
- Silikonowy aerator

## Washbasin tap
deck-mounted, single-handle

- 35 mm ceramic cartridge
- Flow class Z - 4-9 l/min
- Acoustic group I - up to 20 dB
- 45 cm supply hoses
- Silicone aerator

| KOD / CODE | EAN | WYKOŃCZENIE / FINISH |
|---|---|---|
| BQA 020M | 5907650826460 | chrom / chrome |
| BQA N20M | 5907650826422 | nero |
| BQA D20M | 5907650826446 | titanium |

| KOD / CODE | EAN | WYKOŃCZENIE / FINISH |
|---|---|---|
| BQA Z20M | 5907650876250 | złoty / gold |
| BQA R20M | 5907650833291 | złoty szczotkowany / brushed gold |

# ARNIKA

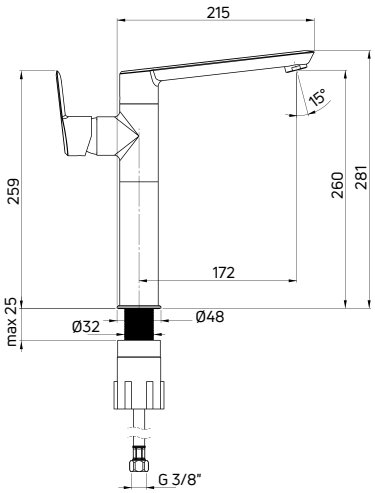


## Bateria umywalkowa
**stojąca jednouchwytowa wysoka**

- Głowica ceramiczna 35 mm
- Obrotowa wylewka
- Klasa przepływu A - 9-15 l/min
- Grupa akustyczna I - do 20 dB
- Wężyki 45 cm
- Silikonowy aerator

## Washbasin tap
deck-mounted, single-handle, tall

- 35 mm ceramic cartridge
- Swivel spout
- Flow class A - 9-15 l/min
- Acoustic group I - up to 20 dB
- 45 cm supply hoses
- Silicone aerator

| KOD / CODE | EAN | WYKOŃCZENIE / FINISH |
|---|---|---|
| BQA 020K | 5907650827276 | chrom / chrome |
| BQA N20K | 5907650826415 | nero |
| BQA D20K | 5907650826439 | titanium |

| KOD / CODE | EAN | WYKOŃCZENIE / FINISH |
|---|---|---|
| BQA Z20K | 5907650876243 | złoty / gold |
| BQA R20K | 5907650833277 | złoty szczotkowany / brushed gold |

## ARNIKA

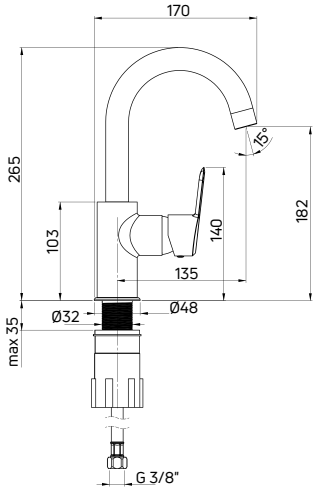


**Bateria umywalkowa**
**stojąca jednouchwytowa z wylewką U**

- Głowica ceramiczna 35 mm
- Obrotowa wylewka
- Klasa przepływu S - 15-19,8 l/min
- Grupa akustyczna I - do 20 dB
- Wężyki 45 cm
- Silikonowy aerator

Washbasin tap
deck-mounted, single-handle with U-shaped spout

- 35 mm ceramic cartridge
- Swivel spout
- Flow class S - 15-19,8 l/min
- Acoustic group I - up to 20 dB
- 45 cm supply hoses
- Silicone aerator

| KOD / CODE | EAN | WYKOŃCZENIE / FINISH |
|---|---|---|
| BQA 024M | 5908212097687 | chrom / chrome |
| BQA N24M | 5908212097694 | nero |
| BQA D24M | 5908212097700 | titanium |

| KOD / CODE | EAN | WYKOŃCZENIE / FINISH |
|---|---|---|
| BQA Z24M | 5907650876311 | złoty / gold |

## ARNIKA

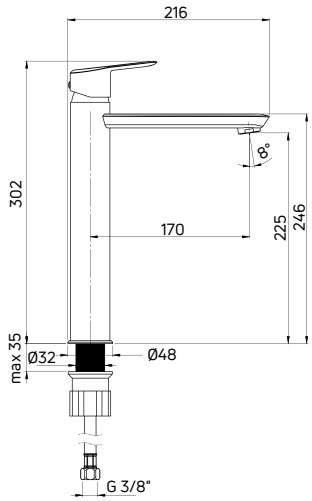


**Bateria umywalkowa**
**stojąca jednouchwytowa wysoka**

- Głowica ceramiczna 35 mm
- Klasa przepływu Z - 4-9 l/min
- Grupa akustyczna I - do 20 dB
- Wężyki 45 cm
- Silikonowy aerator

Washbasin tap
deck-mounted, single-handle, tall

- 35 mm ceramic cartridge
- Flow class Z - 4-9 l/min
- Acoustic group I - up to 20 dB
- 45 cm supply hoses
- Silicone aerator

| KOD / CODE | EAN | WYKOŃCZENIE / FINISH |
|---|---|---|
| BQA 020N | 5907650828051 | chrom / chrome |
| BQA N20N | 5907650828075 | nero |
| BQA D20N | 5907650828068 | titanium |

| KOD / CODE | EAN | WYKOŃCZENIE / FINISH |
|---|---|---|
| BQA Z20N | 5907650828099 | złoty / gold |
| BQA R20N | 5907650833284 | złoty szczotkowany / brushed gold |

# ARNIKA

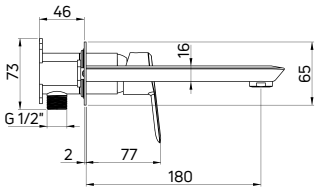

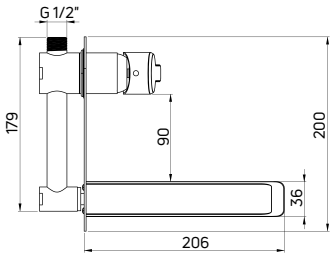


## Bateria umywalkowa
**podtynkowa jednouchwytowa**

- Głowica ceramiczna 35 mm
- Klasa przepływu Z - 4-9 l/min
- Grupa akustyczna I - do 20 dB
- Silikonowy aerator
- Mosiężna rozeta

## Washbasin tap
concealed, single-handle

- 35 mm ceramic cartridge
- Flow class Z - 4-9 l/min
- Acoustic group I - up to 20 dB
- Silicone aerator
- Brass rosette

ZAWIERA ELEMENT PODTYNKOWY / CONCEALED ELEMENT INCLUDED

| KOD / CODE | EAN | WYKOŃCZENIE / FINISH |
|---|---|---|
| BQA 054L | 5908212075524 | chrom / chrome |
| BQA N54L | 5908212075531 | nero |
| BQA D54L | 5908212092118 | titanium |

| KOD / CODE | EAN | WYKOŃCZENIE / FINISH |
|---|---|---|
| BQA Z54L | 5907650876304 | złoty / gold |
| BQA R54L | 5907650833451 | złoty szczotkowany / brushed gold |

bateria umywalkowa wysoka ARNIKA (BQA Z20N)
washbasin tap, tall ARNIKA (BQA Z20N)

# ARNIKA

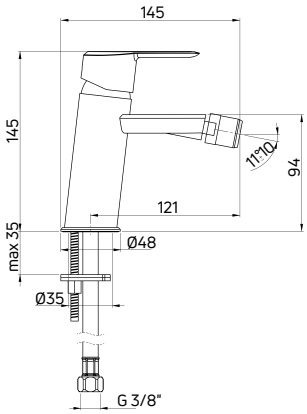


## Bateria bidetowa
**stojąca jednouchwytowa**

- Głowica ceramiczna 35 mm
- Klasa przepływu Z - 4-9 l/min
- Grupa akustyczna I - do 20 dB
- Wężyki 45 cm

## Bidet tap
deck-mounted, single-handle

- 35 mm ceramic cartridge
- Flow class Z - 4-9 l/min
- Acoustic group I - up to 20 dB
- 45 cm supply hoses

| KOD / CODE | EAN | WYKOŃCZENIE / FINISH |
|---|---|---|
| BQA 030M | 5907650826408 | chrom / chrome |
| BQA N30M | 5907650827290 | nero |
| BQA D30M | 5907650826453 | titanium |

| KOD / CODE | EAN | WYKOŃCZENIE / FINISH |
|---|---|---|
| BQA Z30M | 5907650876267 | złoty / gold |
| BQA R30M | 5907650833338 | złoty szczotkowany / brushed gold |

# ARNIKA

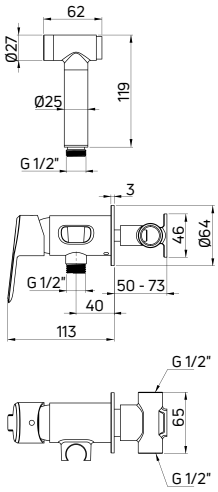


## Bateria bidetowa
**podtynkowa jednouchwytowa ze słuchawką typu bidetta**

- Głowica ceramiczna 35 mm
- Klasa przepływu Z - 4-9 l/min
- Grupa akustyczna II - do 30 dB
- Bateria wyposażona w zawory zwrotne
- Wąż prysznicowy 120 cm
- Słuchawka typu bidetta z włącznikiem start-stop i funkcją COOL OUT (nie nagrzewa się podczas użytkowania)

## Bidet tap
concealed, single-handle with bidetta-type hand shower

- 35 mm ceramic cartridge
- Flow class Z - 4-9 l/min
- Acoustic group II - up to 30 dB
- Backflow valves included
- 120 cm shower hose
- Bidetta-type hand shower with start-stop and COOL OUT function (does not heat up during use)

ZAWIERA ELEMENT PODTYNKOWY / CONCEALED ELEMENT INCLUDED

| KOD / CODE | EAN | WYKOŃCZENIE / FINISH |
|---|---|---|
| BQA 034M | 5908212075869 | chrom / chrome |
| BQA N34M | 5908212095669 | nero |
| BQA D34M | 5908212098097 | titanium |

| KOD / CODE | EAN | WYKOŃCZENIE / FINISH |
|---|---|---|
| BQA Z34M | 5907650879503 | złoty / gold |
| BQA R34M | 5907650833345 | złoty szczotkowany / brushed gold |

## ARNIKA

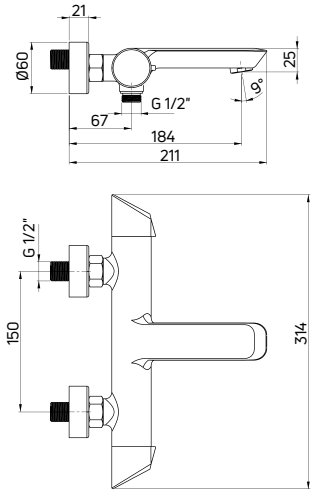


**Bateria wannowa**
**ścienna dwuuchwytowa**

- Głowica ceramiczna 35 mm
- Klasa przepływu S - 15-19,8 l/min
- Grupa akustyczna I - do 20 dB
- Bateria wyposażona w zawory zwrotne
- Silikonowy aerator

Bath tap
wall-mounted, two-handle

- 35 mm ceramic cartridge
- Flow class S - 15-19,8 l/min
- Acoustic group I - up to 20 dB
- Backflow valves included
- Silicone aerator

CERAMICZNY, MECHANICZNY PRZEŁĄCZNIK FUNKCJI / MECHANICAL CERAMIC SHOWER DIVERTER

| KOD / CODE | EAN | WYKOŃCZENIE / FINISH |
|---|---|---|
| BQA 010M | 5908212053263 | chrom / chrome |
| BQA N10M | 5908212074138 | nero |
| BQA D10M | 5908212092040 | titanium |

| KOD / CODE | EAN | WYKOŃCZENIE / FINISH |
|---|---|---|
| BQA Z10M | 5907650876236 | złoty / gold |
| BQA R10M | 5907650833178 | złoty szczotkowany / brushed gold |

## ARNIKA

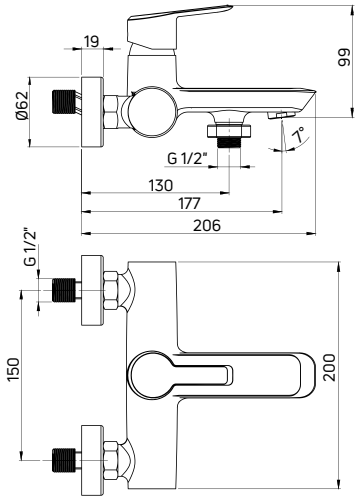


**Bateria wannowa**
**ścienna jednouchwytowa**

- Głowica ceramiczna 35 mm
- Klasa przepływu S - 15-19,8 l/min
- Grupa akustyczna I - do 20 dB
- Silikonowy aerator

Bath tap
wall-mounted, one-handle

- 35 mm ceramic cartridge
- Flow class S - 15-19,8 l/min
- Acoustic group I - up to 20 dB
- Silicone aerator

ROTACYJNY, MECHANICZNY PRZEŁĄCZNIK FUNKCJI / MECHANICAL ROTATIONAL SHOWER DIVERTER

| KOD / CODE | EAN | WYKOŃCZENIE / FINISH |
|---|---|---|
| BQA 010N | 5907650827979 | chrom / chrome |
| BQA N10N | 5907650827993 | nero |
| BQA D10N | 5907650827986 | titanium |

| KOD / CODE | EAN | WYKOŃCZENIE / FINISH |
|---|---|---|
| BQA Z10N | 5907650828006 | złoty / gold |
| BQA R10N | 5907650833192 | złoty szczotkowany / brushed gold |

# ARNIKA

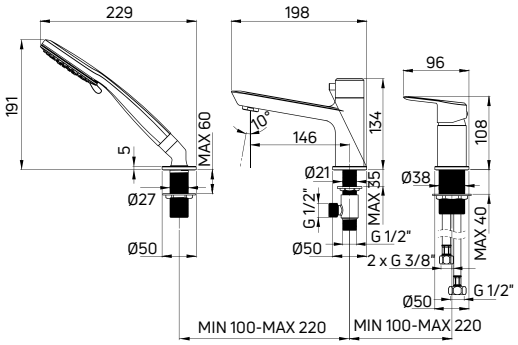


## Bateria wannowa
**3-otworowa**

- Głowica ceramiczna 35 mm
- Klasa przepływu S - 15-19,8 l/min
- Grupa akustyczna I - do 20 dB
- Silikonowy aerator

## Bath tap
**3-hole**

- 35 mm ceramic cartridge
- Flow class S - 15-19,8 l/min
- Acoustic group I - up to 20 dB
- Silicone aerator

CERAMICZNY, MECHANICZNY PRZEŁĄCZNIK FUNKCJI / MECHANICAL CERAMIC SHOWER DIVERTER

| KOD / CODE | EAN | WYKOŃCZENIE / FINISH |
|---|---|---|
| BQA 013M | 5907650828013 | chrom / chrome |
| BQA N13M | 5907650828020 | nero |
| BQA D13M | 5907650828037 | titanium |

| KOD / CODE | EAN | WYKOŃCZENIE / FINISH |
|---|---|---|
| BQA Z13M | 5907650828044 | złoty / gold |
| BQA R13M | 5907650833239 | złoty szczotkowany / brushed gold |

bateria wannowa, 3-otworowa ARNIKA (BQA Z13M)
bath tap, 3-hole (BQA Z13M)

# ARNIKA

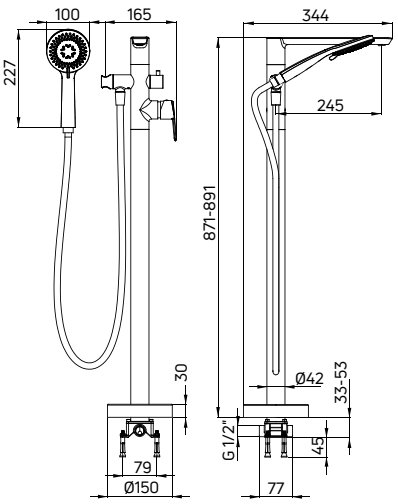


## Bateria wannowa wolnostojąca
**z kompletem prysznicowym**

- Głowica ceramiczna 35 mm
- Klasa przepływu S - 15-19,8 l/min
- Grupa akustyczna II - do 30 dB
- Aerator coin-slot
- Regulowany kąt ustawienia słuchawki natryskowej

## Freestanding bath tap
with shower set

- 35 mm ceramic cartridge
- Flow class S - 15-19,8 l/min
- Acoustic group II - up to 30 dB
- Coin-slot aerator
- Adjustable shower hand angle

CERAMICZNY MECHANICZNY PRZEŁĄCZNIK FUNKCJI / MECHANICAL CERAMIC SHOWER DIVERTER

| KOD / CODE | EAN | WYKOŃCZENIE / FINISH |
|---|---|---|
| BQA 017M | 5907650827672 | chrom / chrome |
| BQA N17M | 5907650827719 | nero |
| BQA D17M | 5907650827696 | titanium |

| KOD / CODE | EAN | WYKOŃCZENIE / FINISH |
|---|---|---|
| BQA Z17M | 5907650827733 | złoty / gold |
| BQA R17M | 5907650833253 | złoty szczotkowany / brushed gold |

# ARNIKA

## Komplet prysznicowy
**podtynkowy, z wylewką wannową**

- Bateria mieszaczowa z przełącznikiem natrysku (BQA X44P)
- Wylewka wannowa, składana (NAC X87K)
- Zestaw prysznicowy z przyłączem podtynkowym (NQA X61K)

## Shower set
concealed, with bath spout

- Mixer tap with shower switch (BQA X44P)
- Bathtub spout, foldable (NAC X87K)
- Shower set with concealed connector (NQA X61K)

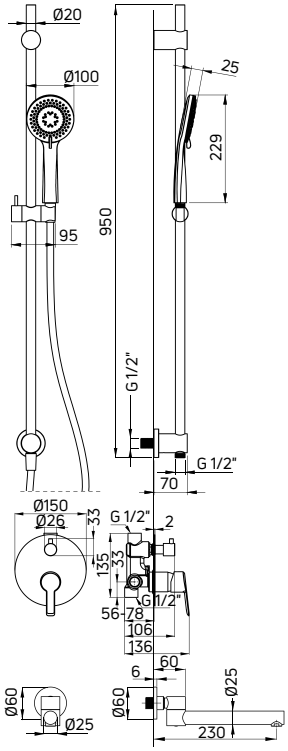


ZAWIERA ELEMENT PODTYNKOWY / CONCEALED ELEMENT INCLUDED

| KOD / CODE | EAN | WYKOŃCZENIE / FINISH |
|---|---|---|
| NAC 09QA | 5907650830191 | chrom / chrome |
| NAC N9QA | 5907650830214 | nero |
| NAC D9QA | 5907650830207 | titanium |

# ARNIKA

## Komplet prysznicowy
**podtynkowy, z wylewką wannową**

- Bateria mieszaczowa z przełącznikiem natrysku (BQA Z44P)
- Wylewka wannowa, składana (NAC Z87K)
- 3-funkcyjna słuchawka prysznicowa (NQA Z51S)
- Wąż prysznicowy, 150 cm (NDA Z51W)
- Przyłącze z uchwytem na słuchawkę - regulowany kąt nachylenia słuchawki (NAC Z57K)

## Shower set
concealed, with bath spout

- Mixer tap with shower switch (BQA Z44P)
- Bathtub spout, foldable (NAC Z87K)
- 3-function hand shower (NQA Z51S)
- Shower hose, 150 cm (NDA Z51W)
- Connection with hand shower holder - adjustable shower hand angle (NAC Z57K)

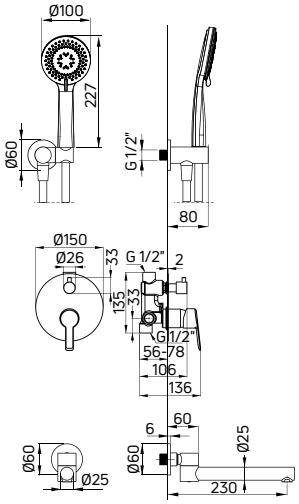


ZAWIERA ELEMENT PODTYNKOWY / CONCEALED ELEMENT INCLUDED

| KOD / CODE | EAN | WYKOŃCZENIE / FINISH |
|---|---|---|
| NAC Z9QA | 5907650830221 | złoty / gold |

# ARNIKA

## Komplet prysznicowy
**z BOXem mieszaczowym i wylewką wannową**

- BOX podtynkowy mieszaczowy z przełącznikiem natrysku (BXY X44M)
- Element natynkowy do BOXa mieszaczowego (BXY XQAM)
- Wylewka wannowa, składana (NAC X87K)
- Wylewka ścienna prysznicowa (NAC X45K)
- Głowica prysznicowa (NAC X10K)
- 3-funkcyjna słuchawka prysznicowa (NQA X51S)
- Wąż prysznicowy, 150 cm (NDA X51W)
- Przyłącze z uchwytem na słuchawkę - regulowany kąt nachylenia słuchawki (NAC X57K)

## Shower set
concealed with a mixing BOX and bathtub spout

- Concealed mixing BOX with shower switch (BXY X44M)
- Mixing BOX component (BXY XQAM)
- Bathtub spout, foldable (NAC X87K)
- Wall-mounted shower arm (NAC X45K)
- Overhead shower (NAC X10K)
- 3-function hand shower (NQA X51S)
- Shower hose, 150 cm (NDA X51W)
- Connection with hand shower holder - adjustable shower hand angle (NAC X57K)

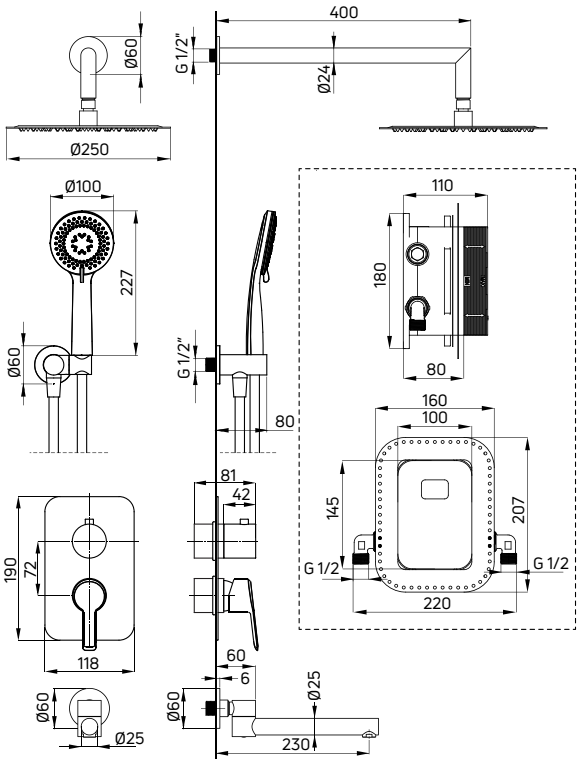


| KOD / CODE | EAN | WYKOŃCZENIE / FINISH |
|---|---|---|
| BXYY0QAM | 5907650859529 | chrom / chrome |
| BXYYNQAM | 5907650859550 | nero |
| BXYYDQAM | 5907650859536 | titanium |

| KOD / CODE | EAN | WYKOŃCZENIE / FINISH |
|---|---|---|
| BXYYZQAM | 5907650859567 | złoty / gold* |
| BXYYRQAM | 5907650859543 | złoty szczotkowany / brushed gold |

*głowica prysznicowa / overhead shower: NAC Z00K

# ARNIKA

## Komplet prysznicowy
**z BOXem mieszaczowym i wylewką wannową**

- BOX podtynkowy mieszaczowy z przełącznikiem natrysku (BXY X44M)
- Element natynkowy do BOXa mieszaczowego (BXY XQAM)
- Wylewka wannowa, składana (NAC X87K)
- Wylewka ścienna prysznicowa (NAC X45K)
- Głowica prysznicowa (NAC X10K)
- Zestaw prysznicowy 3-funkcyjny z drążkiem - przyłącze podtynkowe (NQA X61K)

## Shower set
concealed with a mixing BOX and bathtub spout

- Concealed mixing BOX with shower switch (BXY X44M)
- Mixing BOX component (BXY XQAM)
- Bathtub spout, foldable (NAC X87K)
- Wall-mounted shower arm (NAC X45K)
- Overhead shower (NAC X10K)
- Shower set, 3-function, with sliding bar - concealed connector (NQA X61K)

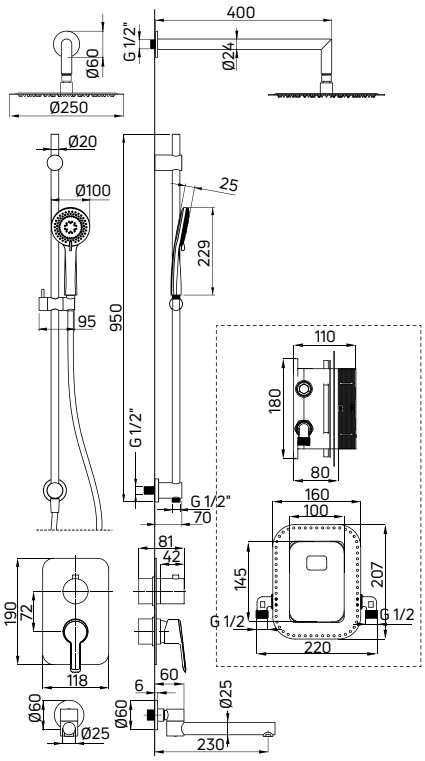


| KOD / CODE | EAN | WYKOŃCZENIE / FINISH |
|---|---|---|
| BXYW0QAM | 5907650859604 | chrom / chrome |
| BXYWNQAM | 5907650859611 | nero |
| BXYWDQAM | 5907650859536 | titanium |

# ARNIKA

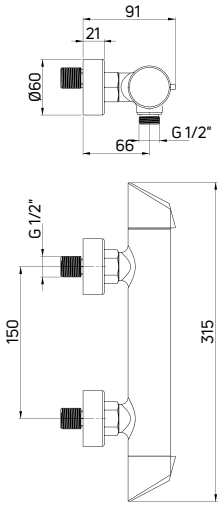


## Bateria prysznicowa
**ścienna dwuuchwytowa**

- Głowica ceramiczna 35 mm
- Klasa przepływu S - 15-19,8 l/min
- Grupa akustyczna I - do 20 dB
- Bateria wyposażona w zawory zwrotne

## Shower tap
wall-mounted, two-handle

- 35 mm ceramic cartridge
- Flow class S - 15-19,8 l/min
- Acoustic group I - up to 20 dB
- Backflow valves included

| KOD / CODE | EAN | WYKOŃCZENIE / FINISH |
|---|---|---|
| BQA 040M | 5908212053270 | chrom / chrome |
| BQA N40M | 5908212074169 | nero |
| BQA D40M | 5908212092088 | titanium |

| KOD / CODE | EAN | WYKOŃCZENIE / FINISH |
|---|---|---|
| BQA Z40M | 5907650876274 | złoty / gold |
| BQA R40M | 5907650833352 | złoty szczotkowany / brushed gold |

# ARNIKA

## Deszczownica
**z baterią prysznicową**

- Drążek o regulowanej wysokości 950-1210 mm
- Stalowa głowica prysznicowa
- 3-funkcyjna słuchawka prysznicowa
- Wąż prysznicowy, 150 cm
- Ceramiczna głowica baterii 35 mm
- Regulacja wysokości i kąta nachylenia słuchawki
- Asymetryczne ustawienie drążka względem baterii
- Wygodne pokrętła zamiast standardowej dźwigni

## Shower column
with mixer tap

- Sliding bar with adjustable height 950-1210 mm
- Steel overhead shower
- 3-function hand shower
- Shower hose 150 cm
- Ceramic cartridge 35 mm
- Adjustable height and slope angle of the hand shower
- Asymmetrical position of the shower bar in relation to the mixer
- Convenient knobs instead of a standard handle

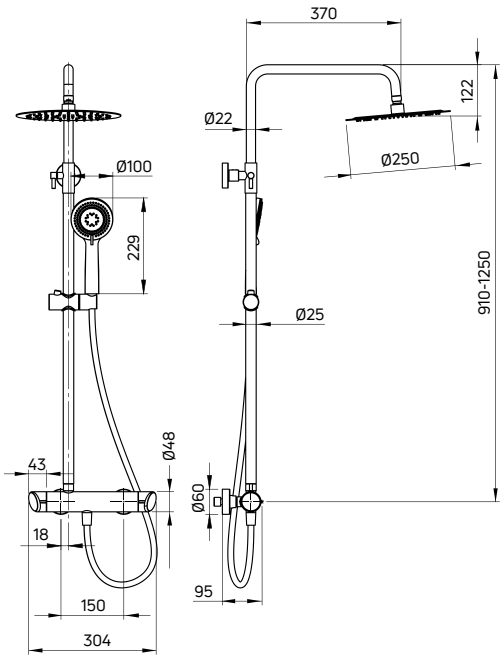


| KOD / CODE | EAN | WYKOŃCZENIE / FINISH |
|---|---|---|
| NAC 01QK | 5908212053201 | chrom / chrome* |
| NAC N1QK | 5908212076415 | nero* |
| NAC D1QK | 5908212097755 | titanium |

| KOD / CODE | EAN | WYKOŃCZENIE / FINISH |
|---|---|---|
| NAC Z1QK | 5907650877325 | złoty / gold |
| NAC R1QK | 5907650834144 | złoty szczotkowany / brushed gold |

*słuchawka 1-funkcyjna / 1-function hand shower

**deszczownica z baterią prysznicową ARNIKA (NAC R1QK), walk-in przesuwny PRIZMA (KTJ R30R), wanna ARNIKA (KDA 017W), bateria wannowa wolnostojąca ARNIKA (BQA R17M), wieszak na ręcznik ROUND (ADR R621)**

shower column with mixer tap ARNIKA (NAC R1QK), sliding walk-in PRIZMA (KTJ R30R), bathtub ARNIKA (KDA 017W), freestanding bath mixer ARNIKA (BQA R17M), wall-mounted hanger for towels ROUND (ADR R621)

# ARNIKA

## Zestaw prysznicowy
**z drążkiem**

- Drążek stalowy 800 mm
- 3-funkcyjna słuchawka prysznicowa
- Wąż prysznicowy, 150 cm
- Regulacja wysokości i kąta nachylenia słuchawki
- Klasa przepływu A - 12-15 l/min

## Shower set
with sliding bar

- Steel sliding bar 800 mm
- 3-function hand shower
- Shower hose 150 cm
- Adjustable height and slope angle of the hand shower
- Flow class A - 12-15 l/min

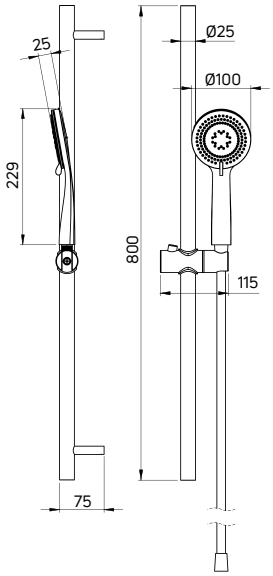


| KOD / CODE | EAN | WYKOŃCZENIE / FINISH |
|---|---|---|
| NQA 051K | 5907650823803 | chrom / chrome |
| NQA N51K | 5907650823810 | nero |
| NQA D51K | 5907650823827 | titanium |

| KOD / CODE | EAN | WYKOŃCZENIE / FINISH |
|---|---|---|
| NQA F51K | 5907650834281 | stal szczotkowana / brushed steel |
| NQA R51K | 5907650834298 | złoty szczotkowany / brushed gold |

# ARNIKA

## Zestaw prysznicowy
**z drążkiem**

- Drążek mosiężny 800 mm
- 3-funkcyjna słuchawka prysznicowa
- Wąż prysznicowy Golden 150 cm
- Regulacja wysokości i kąta nachylenia słuchawki
- Mosiężny uchwyt na słuchawkę, mosiężne uchwyty mocujące do ściany
- Klasa przepływu A - 12-15 l/min

## Shower set
with sliding bar

- Brass sliding bar 800 mm
- 3-function hand shower
- Golden shower hose 150 cm
- Adjustable height and slope angle of the hand shower
- Brass hand shower holder, brass wall mounting brackets
- Flow class A - 12-15 l/min

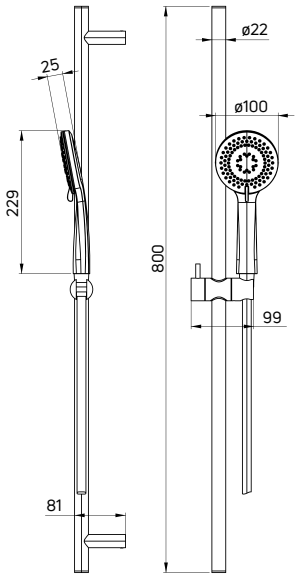


| KOD / CODE | EAN | WYKOŃCZENIE / FINISH |
|---|---|---|
| NQA Z51K | 5907650876335 | złoty / gold |

# ARNIKA

## Zestaw prysznicowy
**1-punktowy**

- 3-funkcyjna słuchawka prysznicowa
- Wąż prysznicowy 150 cm
- Regulacja kąta nachylenia słuchawki
- Klasa przepływu A - 12-15 l/min

## Shower set
with fixed bracket

- 3-function hand shower
- Shower hose 150 cm
- Adjustable slope angle of the hand shower
- Flow class A - 12-15 l/min

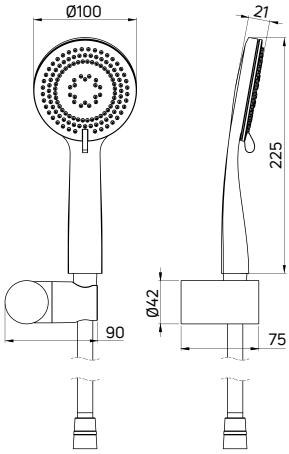


| KOD / CODE | EAN | WYKOŃCZENIE / FINISH |
|---|---|---|
| NQA 041K | 5907650816850 | chrom / chrome |
| NQA N41K | 5907650816843 | nero |
| NQA D41K | 5907650816836 | titanium |

| KOD / CODE | EAN | WYKOŃCZENIE / FINISH |
|---|---|---|
| NQA F41K | 5907650835394 | stal szczotkowana / brushed steel |
| NQA Z41K | 5907650816829 | złoty / gold |
| NQA R41K | 5907650834090 | złoty szczotkowany / brushed gold |

**bateria prysznicowa podtynkowa z przełącznikiem natrysku ARNIKA (BQA D44P)**

shower tap, concealed with shower diverter ARNIKA (BQA D44P)

# ARNIKA

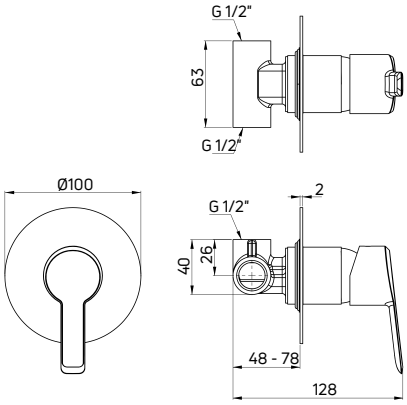


## Bateria prysznicowa
**podtynkowa jednouchwytowa bez przełącznika natrysku**

- Głowica ceramiczna 35 mm
- Klasa przepływu S - 15-19,8 l/min
- Grupa akustyczna I - do 20 dB
- Mosiężna rozeta

## Shower tap
concealed, single-handle without shower diverter

- 35 mm ceramic cartridge
- Flow class S - 15-19,8 l/min
- Acoustic group I - up to 20 dB
- Brass rosette

ZAWIERA ELEMENT PODTYNKOWY / CONCEALED ELEMENT INCLUDED

| KOD / CODE | EAN | WYKOŃCZENIE / FINISH |
|---|---|---|
| BQA 044L | 5908212074268 | chrom / chrome |
| BQA N44L | 5908212075258 | nero |
| BQA D44L | 5908212092095 | titanium |

| KOD / CODE | EAN | WYKOŃCZENIE / FINISH |
|---|---|---|
| BQA Z44L | 5907650876281 | złoty / gold |
| BQA R44L | 5907650833376 | złoty szczotkowany / brushed gold |

# ARNIKA

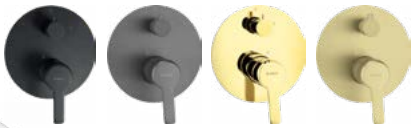

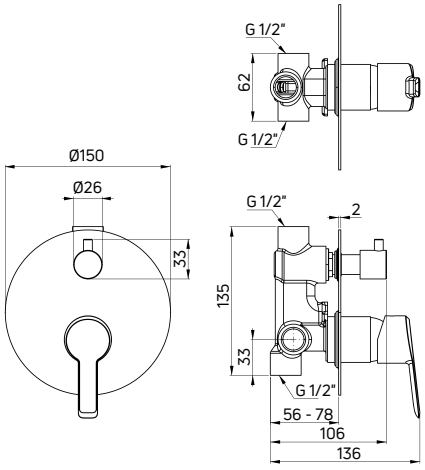


## Bateria prysznicowa
**podtynkowa jednouchwytowa z przełącznikiem natrysku**

- Głowica ceramiczna 35 mm
- Klasa przepływu S - 15-19,8 l/min
- Grupa akustyczna I - do 20 dB
- Mosiężna rozeta

## Shower tap
concealed, single-handle with shower diverter

- 35 mm ceramic cartridge
- Flow class S - 15-19,8 l/min
- Acoustic group I - up to 20 dB
- Brass rosette

CERAMICZNY MECHANICZNY PRZEŁĄCZNIK FUNKCJI / MECHANICAL CERAMIC SHOWER DIVERTER

ZAWIERA ELEMENT PODTYNKOWY / CONCEALED ELEMENT INCLUDED

| KOD / CODE | EAN | WYKOŃCZENIE / FINISH |
|---|---|---|
| BQA 044P | 5908212074275 | chrom / chrome |
| BQA N44P | 5908212074282 | nero |
| BQA D44P | 5908212092101 | titanium |

| KOD / CODE | EAN | WYKOŃCZENIE / FINISH |
|---|---|---|
| BQA Z44P | 5907650876298 | złoty / gold |
| BQA R44P | 5907650833413 | złoty szczotkowany / brushed gold |

# ARNIKA

## Komplet prysznicowy
podtynkowy

- Bateria mieszaczowa z przełącznikiem natrysku (BQA X44P)
- Wylewka ścienna prysznicowa (NAC X45K)
- Głowica prysznicowa (NAC X10K)
- 3-funkcyjna słuchawka prysznicowa (NQA X51S)
- Wąż prysznicowy, 150 cm (NDA X51W)
- Przyłącze z uchwytem na słuchawkę - regulowany kąt nachylenia słuchawki (NAC X57K)

## Shower set
concealed

- Mixer tap with shower switch (BQA X44P)
- Wall-mounted shower arm (NAC X45K)
- Steel overhead shower (NAC X10K)
- 3-function hand shower (NQA X51S)
- Shower hose, 150 cm (NDA X51W)
- Connection with hand shower holder - adjustable shower hand angle (NAC X57K)

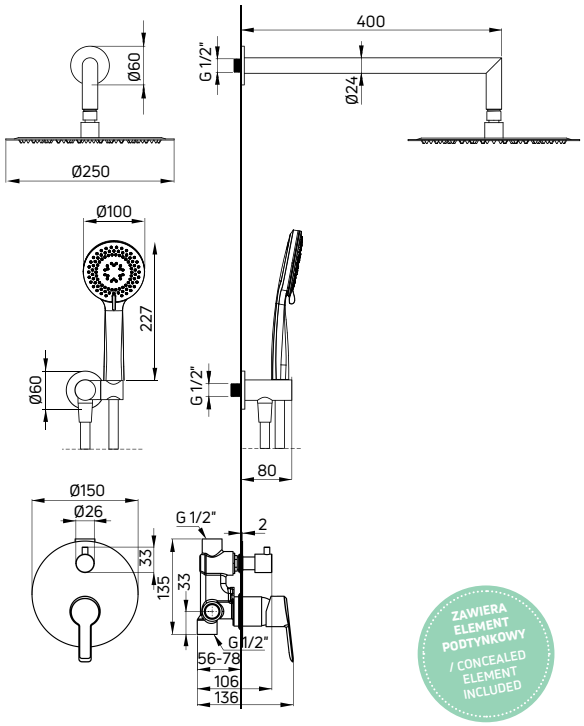


ZAWIERA ELEMENT PODTYNKOWY / CONCEALED ELEMENT INCLUDED

| KOD / CODE | EAN | WYKOŃCZENIE / FINISH |
|---|---|---|
| NAC 09QP | 5908212084694 | chrom / chrome |
| NAC N9QP | 5908212081273 | nero |
| NAC D9QP | 5908212096604 | titanium |

| KOD / CODE | EAN | WYKOŃCZENIE / FINISH |
|---|---|---|
| NAC Z9QP | 5907650877295 | złoty / gold |
| NAC R9QP | 5907650845546 | złoty szczotkowany / brushed gold |

# ARNIKA

## Komplet prysznicowy
podtynkowy

- Bateria mieszaczowa z przełącznikiem natrysku (BQA X44P)
- Wylewka ścienna prysznicowa (NAC X45K)
- Głowica prysznicowa (NAC X10K)
- Zestaw prysznicowy 3-funkcyjny z drążkiem - przyłącze podtynkowe (NQA X61K)

## Shower set
concealed

- Mixer tap with shower switch (BQA X44P)
- Wall-mounted shower arm (NAC X45K)
- Overhead shower (NAC X10K)
- Shower set, 3-function, with sliding bar - concealed connector (NQA X61K)

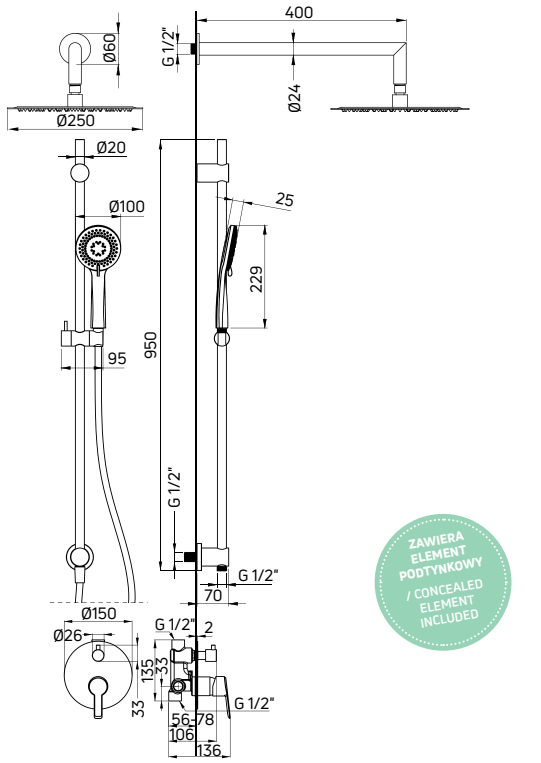


ZAWIERA ELEMENT PODTYNKOWY / CONCEALED ELEMENT INCLUDED

| KOD / CODE | EAN | WYKOŃCZENIE / FINISH |
|---|---|---|
| NAC 06QP | 5907650858195 | chrom / chrome |
| NAC N6QP | 5907650858201 | nero |
| NAC D6QP | 5907650858218 | titanium |

# ARNIKA

## Komplet prysznicowy
**podtynkowy**

- Bateria mieszaczowa bez przełącznika natrysku (BQA X44L)
- Zestaw prysznicowy 3-funkcyjny z drążkiem - przyłącze podtynkowe (NQA X61K)

## Shower set
concealed

- Mixer tap without shower switch (BQA X44L)
- Shower set, 3-function, with sliding bar - concealed connector (NQA X61K)

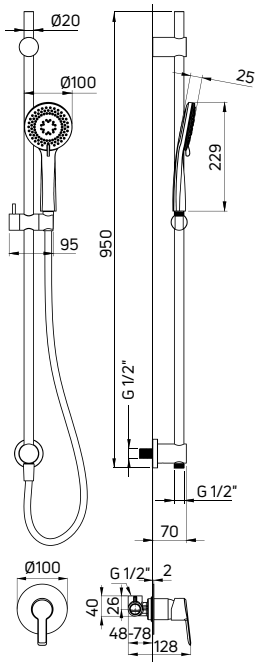


ZAWIERA ELEMENT PODTYNKOWY / CONCEALED ELEMENT INCLUDED

| KOD / CODE | EAN | WYKOŃCZENIE / FINISH |
|---|---|---|
| NAC 09TP | 5907650816874 | chrom / chrome |
| NAC N9TP | 5907650816867 | nero |
| NAC D9TP | 5907650816881 | titanium |

# ARNIKA

## Zestaw prysznicowy
**podtynkowy, z drążkiem**

- Drążek mosiężny 950 mm
- 3-funkcyjna słuchawka prysznicowa
- Wąż prysznicowy, 150 cm
- Regulacja wysokości i kąta nachylenia słuchawki
- Mosiężny uchwyt na słuchawkę, mosiężne uchwyty mocujące do ściany
- Klasa przepływu A - 12-15 l/min

## Shower set
concealed, with sliding bar

- Brass sliding bar 950 mm
- 3-function hand shower
- Shower hose 150 cm
- Adjustable height and slope angle of the hand shower
- Brass hand shower holder, brass wall mounting brackets
- Flow class A - 12-15 l/min

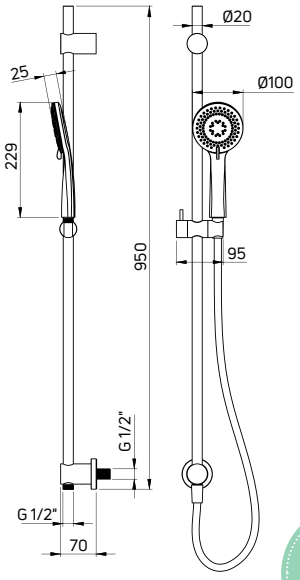


ZAWIERA ELEMENT PODTYNKOWY / CONCEALED ELEMENT INCLUDED

| KOD / CODE | EAN | WYKOŃCZENIE / FINISH |
|---|---|---|
| NQA 061K | 5907650878810 | chrom / chrome |
| NQA N61K | 5907650878827 | nero |
| NQA D61K | 5907650878896 | titanium |

# ARNIKA

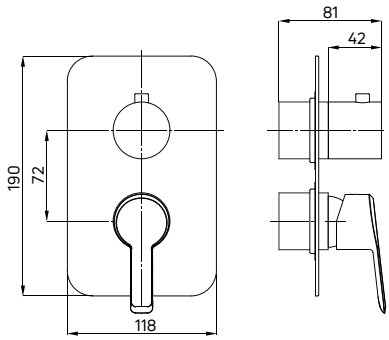


## Element zewnętrzny
**do BOXa mieszaczowego (BXY X44M)**

- Mosiężna rozeta

## External element
for mixer BOX (BXY X44M)

- Brass rosette

| KOD / CODE | EAN | WYKOŃCZENIE / FINISH |
|---|---|---|
| BXY 0QAM | 5908212084625 | chrom / chrome |
| BXY NQAM | 5908212084663 | nero |
| BXY DQAM | 5907650817123 | titanium |

| KOD / CODE | EAN | WYKOŃCZENIE / FINISH |
|---|---|---|
| BXY ZQAM | 5907650815594 | złoty / gold |
| BXY RQAM | 5907650832379 | złoty szczotkowany / brushed gold |

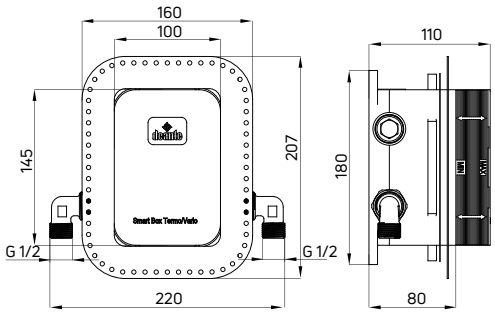


## BOX podtynkowy mieszaczowy
**z przełącznikiem natrysku**

- Głowica ceramiczna 35 mm
- Klasa przepływu B - 19,8-25,2 l/min
- Grupa akustyczna I - do 20 dB
- Bateria wyposażona w zawory zwrotne
- 3-funkcyjny przełącznik natrysku z możliwością blokady na 2 funkcje

## Mixer concealed BOX
with shower diverter

- 35 mm ceramic cartridge
- Flow class B - 19,8-25,2 l/min
- Acoustic group I - up to 20 dB
- Backflow valves included
- 3-function diverter with possible lock on 2 functions

| KOD / CODE | EAN | WYKOŃCZENIE / FINISH |
|---|---|---|
| BXY X44M | 5908212079362 | mosiądz / brass |

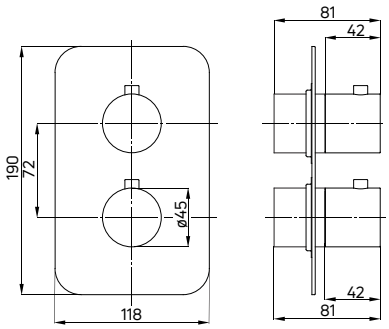


## Element zewnętrzny
**do BOXa termostatycznego (BXY X44T)**

- Mosiężna rozeta

## External element
for thermostatic BOX (BXY X44T)

- Brass rosette

| KOD / CODE | EAN | WYKOŃCZENIE / FINISH |
|---|---|---|
| BXY 0EBT | 5908212079393 | chrom / chrome |
| BXY NEBT | 5908212079478 | nero |
| BXY DEBT | 5907650817130 | titanium |

| KOD / CODE | EAN | WYKOŃCZENIE / FINISH |
|---|---|---|
| BXY ZEBT | 5907650815563 | złoty / gold |
| BXY REBT | 5907650832348 | złoty szczotkowany / brushed gold |
| BXY FEBT | 5907650832331 | stal szczotkowana / brushed steel |

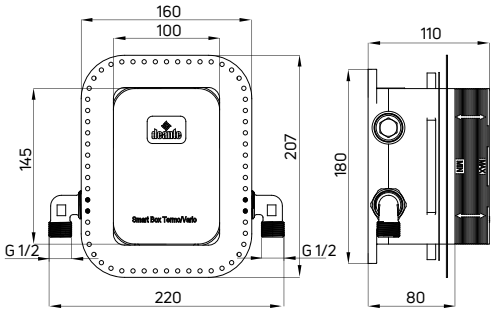


## BOX podtynkowy termostatyczny
**z przełącznikiem natrysku**

- Głowica termostatyczna
- Klasa przepływu S - 15-19,8 l/min
- Grupa akustyczna I - do 20 dB
- Bateria wyposażona w zawory zwrotne
- Blokada temperatury 38°C
- 3-funkcyjny przełącznik natrysku z możliwością blokady na 1 lub 2 funkcje

## Thermostatic concealed BOX
with shower diverter

- Thermostatic valve
- Flow class S - 15-19,8 l/min
- Acoustic group I - up to 20 dB
- backflow valves included
- Temperature lock at 38°C
- 3-function diverter with possible lock on 1 or 2 functions

| KOD / CODE | EAN | WYKOŃCZENIE / FINISH |
|---|---|---|
| BXY X44T | 5908212079379 | mosiądz / brass |

# ARNIKA

## Komplet prysznicowy
**z BOXem mieszaczowym**

- BOX podtynkowy mieszaczowy z przełącznikiem natrysku (BXY X44M)
- Element natynkowy do BOXa mieszaczowego (BXY XQAM)
- Wylewka ścienna prysznicowa (NAC X45K)
- Głowica prysznicowa (NAC X10K)
- 3-funkcyjna słuchawka prysznicowa (NQA X51S)
- Wąż prysznicowy, 150 cm (NDA X51W)
- Przyłącze z uchwytem na słuchawkę - regulowany kąt nachylenia słuchawki (NAC X57K)

## Shower set
**concealed with a mixing BOX**

- Concealed mixing BOX with shower switch (BXY X44M)
- Mixing BOX component (BXY XQAM)
- Wall-mounted shower arm (NAC X45K)
- Overhead shower (NAC X10K)
- 3-function hand shower (NQA X51S)
- Shower hose, 150 cm (NDA X51W)
- Connection with hand shower holder - adjustable shower hand angle (NAC X57K)

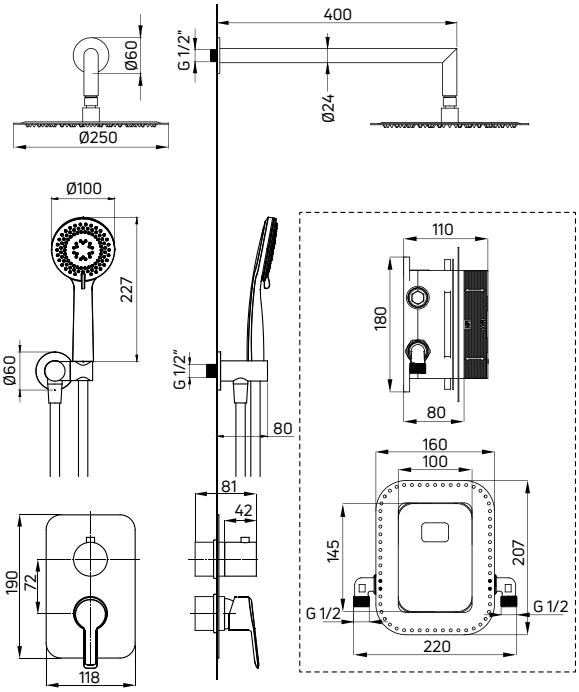


| KOD / CODE | EAN | WYKOŃCZENIE / FINISH |
|---|---|---|
| BXYZ0QAM | 5907650821069 | chrom / chrome |
| BXYZNQAM | 5907650821076 | nero |
| BXYZDQAM | 5907650817765 | titanium |

| KOD / CODE | EAN | WYKOŃCZENIE / FINISH |
|---|---|---|
| BXYZZQAM | 5907650821083 | złoty / gold* |
| BXYZRQAM | 5907650844884 | złoty szczotkowany / brushed gold |

*głowica prysznicowa / overhead shower: NAC Z00K

## Komplet prysznicowy
**z BOXem termostatycznym**

- BOX podtynkowy termostatyczny (BXY X44T)
- Element natynkowy do BOXa termostatycznego (BXY XEBT)
- Wylewka ścienna prysznicowa (NAC X45K)
- Głowica prysznicowa (NAC X10K)
- 3-funkcyjna słuchawka prysznicowa (NQA X51S)
- Wąż prysznicowy, 150 cm (NDA P51W)
- Przyłącze z uchwytem na słuchawkę - regulowany kąt nachylenia słuchawki (NAC X57K)

## Shower set
**concealed with a thermostatic BOX**

- Concealed thermostatic BOX with shower switch (BXY X44T)
- Thermostatic BOX component (BXY XEBT)
- Wall-mounted shower arm (NAC X45K)
- Overhead shower (NAC X10K)
- 3-function hand shower (NQA X51S)
- Shower hose, 150 cm (NDA X51W)
- Connection with hand shower holder - adjustable shower hand angle (NAC X57K)

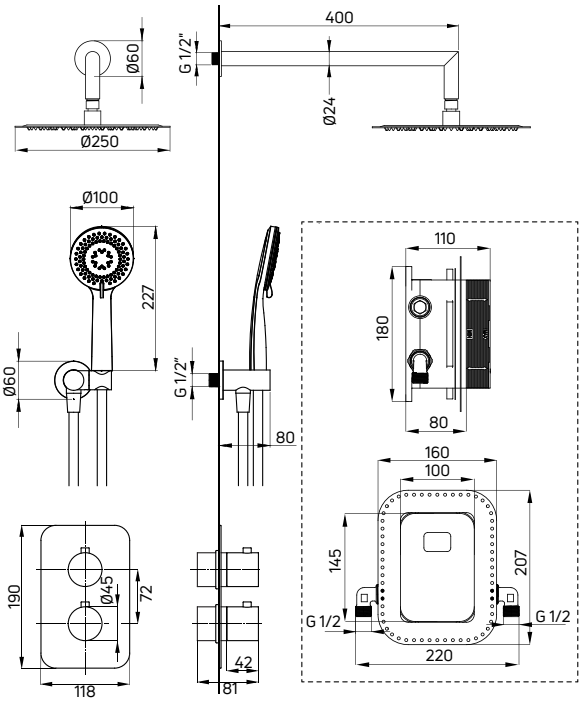


| KOD / CODE | EAN | WYKOŃCZENIE / FINISH |
|---|---|---|
| BXYZ0EBT | 5908212084908 | chrom / chrome |
| BXYZNEBT | 5908212084915 | nero |
| BXYZDEBT | 5907650817758 | titanium |

| KOD / CODE | EAN | WYKOŃCZENIE / FINISH |
|---|---|---|
| BXYZGEBT | 5907650821052 | złoty / gold |
| BXYZREBT | 5907650844914 | złoty szczotkowany / brushed gold |
| BXYZFEBT | 5907650844891 | stal szczotkowana / brushed steel |

# ARNIKA

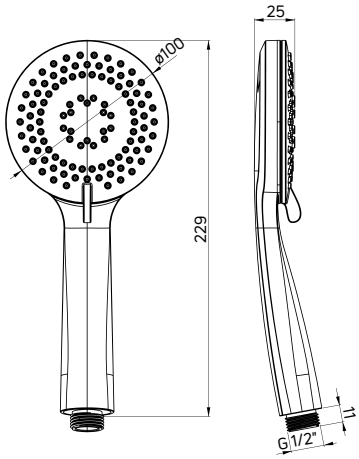


## Słuchawka prysznicowa

- 3-funkcyjna
- Kasa przepływu A - 12-15 l/min

## Hand shower

- 3-function
- Flow class A - 12-15 l/min

| KOD / CODE | EAN | WYKOŃCZENIE / FINISH |
|---|---|---|
| NQA 051S | 5907650876533 | chrom / chrome |
| NQA N51S | 5907650876540 | nero |
| NQA D51S | 5907650876557 | titanium |

| KOD / CODE | EAN | WYKOŃCZENIE / FINISH |
|---|---|---|
| NQA F51S | 5907650834243 | stal szczotkowana / brushed steel |
| NQA Z51S | 5907650876397 | złoty / gold |
| NQA R51S | 5907650834250 | złoty szczotkowany / brushed gold |

## Wąż prysznicowy
150 cm

- Wąż PVC
- Dwie stożkowe końcówki z o-ringiem, wykonane z mosiądzu
- W komplecie kryza, redukująca zużycie wody w prysznicu do 6 l/min
- Anti-twist

## Shower hose
150 cm

- PVC shower hose
- Two conical nuts with o-ring, made of brass
- Orifice reducing the water consumption to 6 l/min included
- Anti-twist

KRYZA REDUKUJĄCA PRZEPŁYW WODY W KOMPLECIE
ORIFICE REDUCING THE WATER FLOW INCLUDED

| KOD / CODE | EAN | WYKOŃCZENIE / FINISH |
|---|---|---|
| NDA P51W | 5908212054628 | platinum |
| XNCHOPLD1 | 5908212078952 | nero |
| NDA D51W | 5908212095522 | titanium |

| KOD / CODE | EAN | WYKOŃCZENIE / FINISH |
|---|---|---|
| NDA F51W | 5907650819097 | stal szczotkowana / brushed steel |
| NDA Z51W | 5907650876403 | złoty / gold |
| NDA R52W | 5907650827108 | złoty szczotkowany / brushed gold |

**bateria umywalkowa wysoka HIACYNT (BQH 020N), umywalka nablatowa HIACYNT NEW (CDY 6U5S)**
washbasin tap, tall HIACYNT (BQH 020N), countertop washbasin HIACYNT NEW (CDY 6U5S)

# HIACYNT

## Trzy wykończenia - jedna wyrazista forma
## Three finishes - one bold shape

Autorska kolekcja zaprojektowana z dbałością o szczegóły, którą charakteryzuje dynamiczna forma – strzeliste łuki zrównoważone prostymi płaszczyznami.
Kolekcja występuje w trzech wykończeniach: kolor nero będzie efektownym akcentem w odważnie zaaranżowanym wnętrzu. Matowe bianco to kwintesencja dobrego stylu i nieprzemijalnej mody na subtelną biel. Klasyczne chromowane baterie to ukłon w stronę zwolenników tradycyjnych aranżacji. Baterie Hiacynt wyróżniają się nie tylko ciekawym wzornictwem, ale też wygodnymi funkcjami. Wpuszczony w korpus ruchomy aerator pomaga precyzyjnie pokierować strumieniem wody. Modele umywalkowe i bidetowy posiadają wygodne korki typu click-clack, pozwalające w łatwy sposób otwierać i zamykać odpływ wody. Dodatkowo, baterie umywalkowe zostały wyposażone w system eco-click, czyli funkcję dwustopniowego otwierania dźwigni, redukującą zużycie wody do 50%.

This original collection was designed with attention to details and is characterized by a dynamic form - soaring arches balanced by straight planes.
The series comes in three finishes: nero colour will be a striking accent in a boldly arranged interior. Bianco's matte style is the essence of good taste and everlasting trend for subtle white. Classic chrome-finished taps are a tribute to the supporters of conventional arrangements. Hiacynt taps are not only distinguished by their compelling design but also by their convenient features. A movable aerator embedded in the body helps to precisely direct the stream of water. The washbasin and bidet models are equipped with convenient click-clack plugs, allowing easy opening and closing of the water outflow. Additionally, the washbasin models are equipped with an eco-click system, which is a two-stage opening of the handle that reduces water consumption by up to 50%.

**Projektant** / designer: Małgorzata Petelicka

**Dwustopniowa głowica eco-click pozwalająca zredukować przepływ poniżej 5l/min**

Two-stage eco-click cartridge reduces water consumption to less than 5l/min

## HIACYNT

ECO CLICK

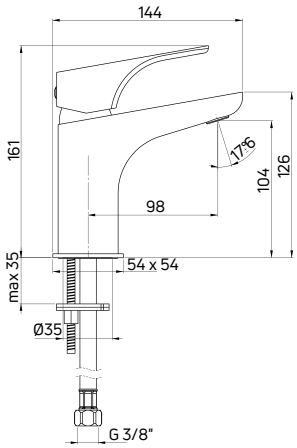


**Bateria umywalkowa**
**stojąca jednouchwytowa**

- Głowica ceramiczna 35 mm
- Ruchomy aerator
- Klasa przepływu Z - 4-9 l/min
- Grupa akustyczna I - do 20 dB
- Wężyki 45 cm

Washbasin tap
deck-mounted, single-handle

- 35 mm ceramic cartridge
- Movable aerator
- Flow class Z - 4-9 l/min
- Acoustic group I - up to 20 dB
- 45 cm supply hoses

| KOD / CODE | EAN | WYKOŃCZENIE / FINISH |
|---|---|---|
| BQH 020M | 5907650827306 | chrom / chrome |
| BQH N20M | 5907650827351 | nero |
| BQH A20M | 5908212086841 | bianco |

## HIACYNT

ECO CLICK

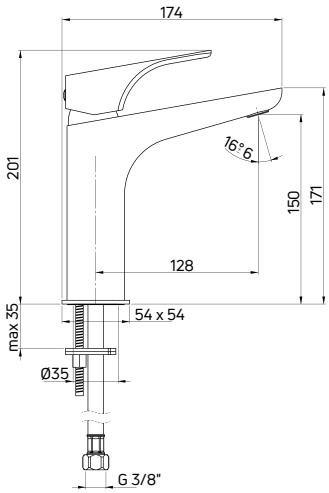


**Bateria umywalkowa**
**stojąca jednouchwytowa**
**z podwyższonym korpusem**

- Głowica ceramiczna 35 mm
- Ruchomy aerator
- Klasa przepływu Z - 4-9 l/min
- Grupa akustyczna I - do 20 dB
- Wężyki 45 cm

Washbasin tap
deck-mounted, single-handle,
medium-height

- 35 mm ceramic cartridge
- Movable aerator
- Flow class Z - 4-9 l/min
- Acoustic group I - up to 20 dB
- 45 cm supply hoses

| KOD / CODE | EAN | WYKOŃCZENIE / FINISH |
|---|---|---|
| BQH 020K | 5907650816409 | chrom / chrome |
| BQH N20K | 5907650827344 | nero |
| BQH A20K | 5908212086834 | bianco |

## HIACYNT

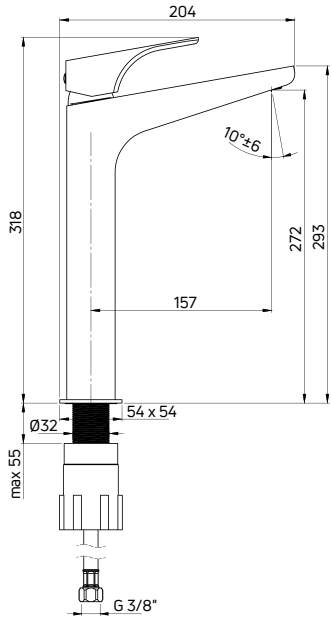


**Bateria umywalkowa**
**stojąca jednouchwytowa wysoka**

- Głowica ceramiczna 35 mm
- Ruchomy aerator
- Klasa przepływu Z - 4-9 l/min
- Grupa akustyczna I - do 20 dB
- Wężyki 45 cm

Washbasin tap
deck-mounted, single-handle, tall

- 35 mm ceramic cartridge
- Movable aerator
- Flow class Z - 4-9 l/min
- Acoustic group I - up to 20 dB
- 45 cm supply hoses

| KOD / CODE | EAN | WYKOŃCZENIE / FINISH |
|---|---|---|
| BQH 020N | 5907650811053 | chrom / chrome |
| BQH N20N | 5907650811060 | nero |
| BQH A20N | 5907650811077 | bianco |

## HIACYNT

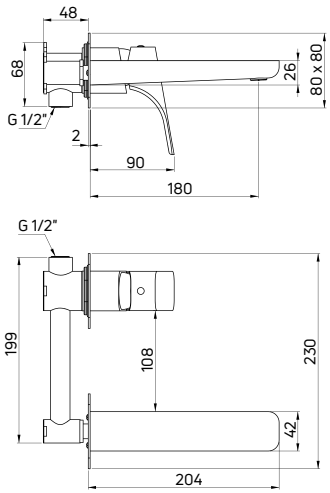


**Bateria umywalkowa**
**podtynkowa jednouchwytowa**

- Głowica ceramiczna 35 mm
- Ruchomy aerator
- Klasa przepływu Z - 4-9 l/min
- Grupa akustyczna I - do 20 dB
- Mosiężna rozeta

Washbasin tap
concealed, single-handle

- 35 mm ceramic cartridge
- Movable aerator
- Flow class Z - 4-9 l/min
- Acoustic group I - up to 20 dB
- Brass rosette

ZAWIERA ELEMENT PODTYNKOWY / CONCEALED ELEMENT INCLUDED

| KOD / CODE | EAN | WYKOŃCZENIE / FINISH |
|---|---|---|
| BQH 054L | 5908212075708 | chrom / chrome |
| BQH N54L | 5908212078013 | nero |
| BQH A54L | 5908212095447 | bianco |

STREFA TOALETY / TOILET ZONE

# HIACYNT

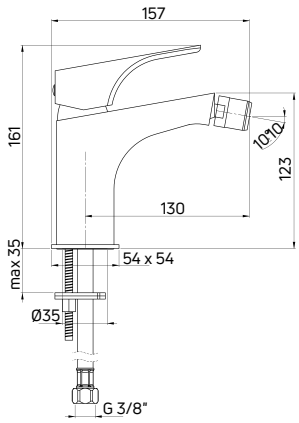


## Bateria bidetowa
**stojąca jednouchwytowa**

- Głowica ceramiczna 35 mm
- Klasa przepływu A - 9-15 l/min
- Grupa akustyczna I - do 20 dB
- Wężyki 45 cm

## Bidet tap
deck-mounted, single-handle

- 35 mm ceramic cartridge
- Flow class A - 9-15 l/min
- Acoustic group I - up to 20 dB
- 45 cm supply hoses

| KOD / CODE | EAN | WYKOŃCZENIE / FINISH |
|---|---|---|
| BQH 030M | 5907650827337 | chrom / chrome |
| BQH N30M | 5907650827368 | nero |
| BQH A30M | 5908212086858 | bianco |

STREFA WANNY / BATH ZONE

# HIACYNT

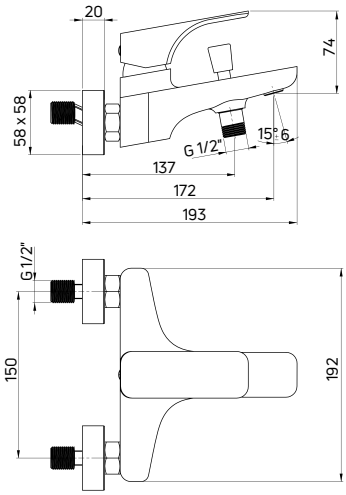


## Bateria wannowa
**ścienna jednouchwytowa**

- Głowica ceramiczna 35 mm
- Ruchomy aerator
- Klasa przepływu S - 15-19,8 l/min
- Grupa akustyczna I - do 20 dB
- Przełącznik funkcji: ciśnieniowy z blokadą

## Bath tap
wall-mounted, single-handle

- 35 mm ceramic cartridge
- Movable aerator
- Flow class S - 15-19,8 l/min
- Acoustic group I - up to 20 dB
- Shower diverter: pressure with lock

| KOD / CODE | EAN | WYKOŃCZENIE / FINISH |
|---|---|---|
| BQH 010M | 5908212031025 | chrom / chrome |
| BQH N10M | 5908212074220 | nero |
| BQH A10M | 5908212084953 | bianco |

# HIACYNT

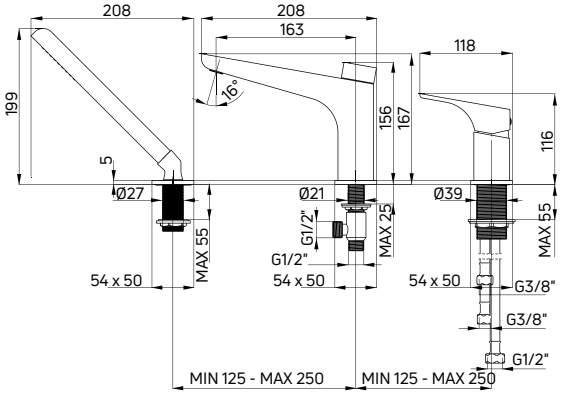


## Bateria wannowa
**3-otworowa mieszaczowa jednouchwytowa**

- Głowica ceramiczna 35 mm
- Klasa przepływu S - 15-19,8 l/min
- Grupa akustyczna I - do 20 dB

## Bath tap
3-hole, single-handle

- 35 mm ceramic cartridge
- Flow class S - 15-19,8 l/min
- Acoustic group I - up to 20 dB

CERAMICZNY, MECHANICZNY PRZEŁĄCZNIK FUNKCJI / MECHANICAL CERAMIC SHOWER DIVERTER

| KOD / CODE | EAN | WYKOŃCZENIE / FINISH |
|---|---|---|
| BQH 013M | 5908212062463 | chrom / chrome |
| BQH N13M | 5908212074251 | nero |
| BQH A13M | 5908212084960 | bianco |

# HIACYNT

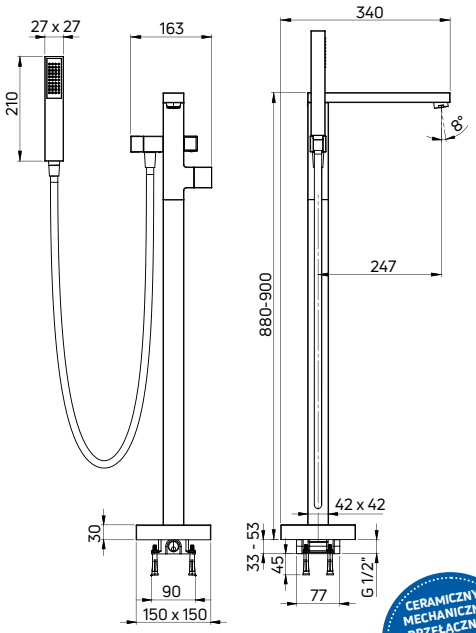


## Bateria wannowa wolnostojąca
**z kompletem prysznicowym**

- Głowica ceramiczna 35 mm
- Klasa przepływu A - 9-15 l/min
- Grupa akustyczna II - do 30 dB

## Freestanding bath tap
with shower set

- 35 mm ceramic cartridge
- Flow class A - 9-15 l/min
- Acoustic group II - up to 30 dB

CERAMICZNY, MECHANICZNY PRZEŁĄCZNIK FUNKCJI / MECHANICAL CERAMIC SHOWER DIVERTER

| KOD / CODE | EAN | WYKOŃCZENIE / FINISH |
|---|---|---|
| BQH 017M | 5908212078082 | chrom / chrome |
| BQH N17M | 5907650837183 | nero |

**Zobacz jak działa głowica progresywna w baterii**

See how the progressive cartridge works in the battery

**bateria umywalkowa podtynkowa HIACYNT (BQH A54L), bateria wannowa 3-otworowa HIACYNT (BQH A13M), umywalka nablatowa HIACYNT NEW (CDY 6U5S), mydelniczka ścienna ROUND (ADR 0411), lusterko kosmetyczne na ramieniu 2-stronne ROUND (ADR 0811), wieszak ścienny na ręcznik ROUND (ADR 0621), koszyk prysznicowy ROUND (ADR 0551), deszczownica z baterią prysznicową HIACYNT (NAC A1QM), kabina walk-in KERRIA PLUS (KTS 038P), wanna przyścienna HIACYNT (KDH 017W)**

concealed washbasin tap HIACYNT (BQH A54L), 3-hole bath mixer tap HIACYNT (BQH A13M), countertap washbasin HIACYNT NEW (CDY 6U5S), wall-mounted soap dish ROUND (ADR 0411), 2-sided swing arm cosmetic mirror ROUND (ADR 0811), wall-mounted towel holder ROUND (ADR 0621), shower basket ROUND (ADR 0551), shower column with shower tap HIACYNT (NAC A1QM), walk-in shower cabin KERRIA PLUS (KTS 038P), back-to-wall bathtub HIACYNT (KDH 017W)



# HIACYNT

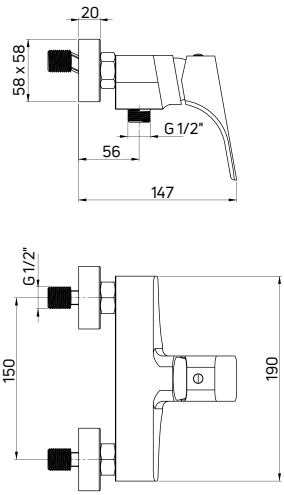


## Bateria prysznicowa
**ścienna jednouchwytowa**

- Głowica ceramiczna 35 mm
- Klasa przepływu B - 19,8-25,2 l/min
- Grupa akustyczna I - do 20 dB

## Shower tap
wall-mounted, single-handle

- 35 mm ceramic cartridge
- Flow class B - 19,8-25,2 l/min
- Acoustic group I - up to 20 dB

| KOD / CODE | EAN | WYKOŃCZENIE / FINISH |
|---|---|---|
| BQH 040M | 5908212031032 | chrom / chrome |
| BQH N40M | 5908212074237 | nero |
| BQH A40M | 5908212085004 | bianco |

# HIACYNT

## Deszczownica
**z baterią natryskową**

- Drążek mosiężny o regulowanej wysokości 900-1200 mm
- Stalowa głowica prysznicowa
- 1-funkcyjna słuchawka prysznicowa
- Wąż prysznicowy
- Ceramiczna głowica baterii 35 mm
- Regulacja wysokości i kąta nachylenia słuchawki

## Shower column
with mixer tap

- Brass sliding bar with adjustable height 900-1200 mm
- Steel overhead shower
- 1-function hand shower
- Shower hose
- 35 mm ceramic cartridge
- Adjustable height and slope angle of the hand shower

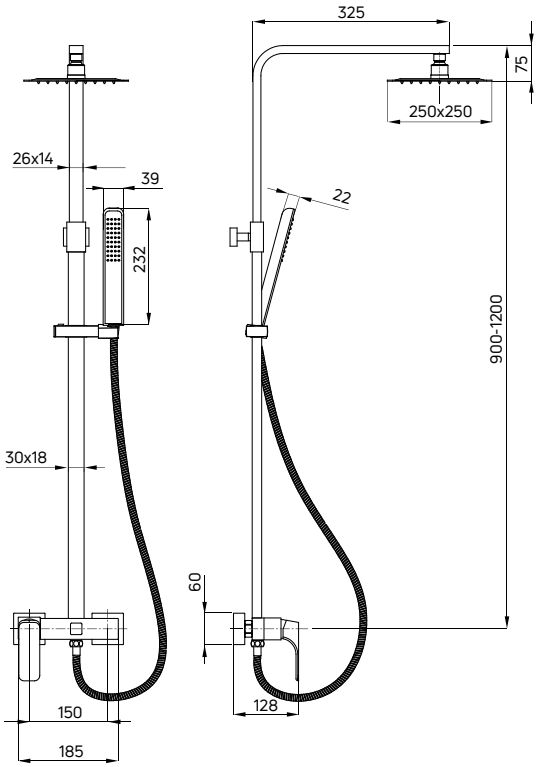


| KOD / CODE | EAN | WYKOŃCZENIE / FINISH |
|---|---|---|
| NAC 01QM | 5908212036211 | chrom / chrome |
| NAC N1QM | 5908212076422 | nero |
| NAC A1QM | 5908212088401 | bianco |

# HIACYNT

## Zestaw prysznicowy
**1-punktowy**

- 1-funkcyjna słuchawka prysznicowa
- Wąż prysznicowy stalowy 175 cm
- Regulacja kąta nachylenia słuchawki
- Klasa przepływu A - 12-15 l/min

## Shower set
with fixed bracket

- 1-function hand shower
- Steel shower hose 175 cm
- Adjustable slope angle of the hand shower
- Flow class A - 12-15 l/min

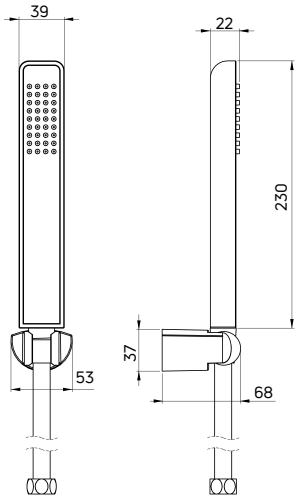


| KOD / CODE | EAN | WYKOŃCZENIE / FINISH |
|---|---|---|
| NQH 041K | 5908212037089 | chrom / chrome |
| NQH N41K | 5907650819523 | nero |
| NQH A41K | 5907650819530 | bianco |

# HIACYNT

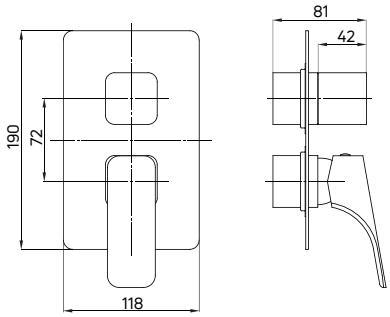


## Element zewnętrzny
**do BOXa mieszaczowego (BXY X44M)**

- Mosiężna rozeta

## External element
for mixer BOX (BXY X44M)

- Brass rosette

| KOD / CODE | EAN | WYKOŃCZENIE / FINISH |
|---|---|---|
| BXY 0QHM | 5908212084632 | chrom / chrome |
| BXY NQHM | 5908212084670 | nero |
| BXY AQHM | 5908212094907 | bianco |

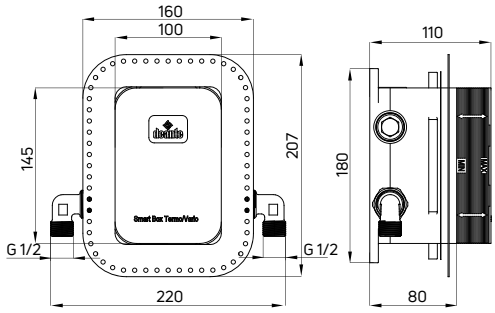


## BOX podtynkowy mieszaczowy
**z przełącznikiem natrysku**

- Głowica ceramiczna 35 mm
- Klasa przepływu B - 19,8-25,2 l/min
- Grupa akustyczna I - do 20 dB
- Bateria wyposażona w zawory zwrotne
- 3-funkcyjny przełącznik natrysku z możliwością blokady na 2 funkcje

## Mixer concealed BOX
with shower diverter

- 35 mm ceramic cartridge
- Flow class B - 19,8-25,2 l/min
- Acoustic group I - up to 20 dB
- Backflow valves included
- 3-function diverter with possible lock on 2 functions

| KOD / CODE | EAN | WYKOŃCZENIE / FINISH |
|---|---|---|
| BXY X44M | 5908212079362 | mosiądz / brass |

# HIACYNT

## Komplet prysznicowy
**z BOXem mieszaczowym**

- BOX podtynkowy mieszaczowy z przełącznikiem natrysku (BXY X44M)
- Element natynkowy do BOXa mieszaczowego (BXY XQHM)
- Wylewka ścienna prysznicowa (NAC X47K)
- Stalowa głowica prysznicowa (NAC X09K)
- 1-funkcyjna słuchawka prysznicowa (NQH X51S)
- Wąż prysznicowy, 150 cm (NDA X51W)
- Przyłącze z uchwytem na słuchawkę - regulowany kąt nachylenia słuchawki (NAC X57K)

## Shower set
concealed with a mixing BOX

- Concealed mixing BOX with shower switch (BXY X44M)
- Mixing BOX component (BXY XQHM)
- Wall-mounted shower arm (NAC X47K)
- Steel overhead shower (NAC X09K)
- 1-function hand shower (NQH X51S)
- Shower hose, 150 cm (NDA X51W)
- Connection with hand shower holder - adjustable shower hand angle (NAC X57K)

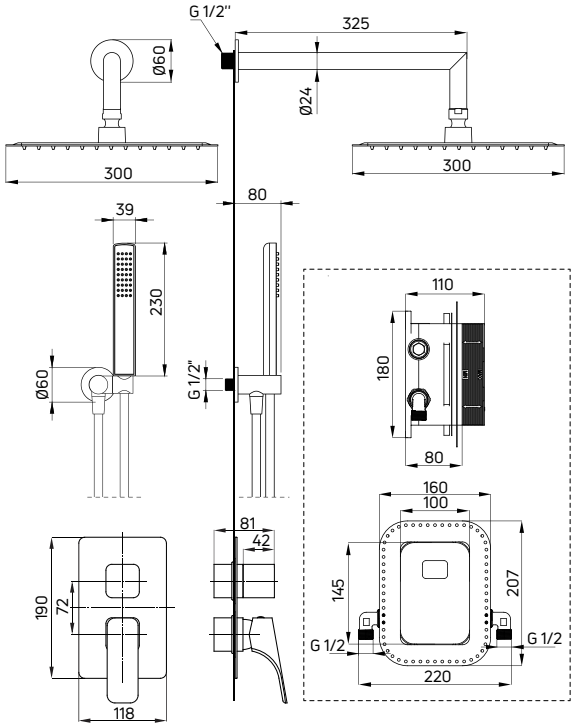


| KOD / CODE | EAN | WYKOŃCZENIE / FINISH |
|---|---|---|
| BXYZOQHM | 5908212084861 | chrom / chrome |
| BXYZNQHM | 5908212084878 | nero |
| BXYZAQHM | 5908212097137 | bianco* |

*przyłącze / connection: NAC A51K, wylewka / shower arm: NAC A40K

**bateria umywalkowa podtynkowa HIACYNT (BQH A54L), bateria wannowa 3-otworowa HIACYNT (BQH A13M), umywalka nablatowa HIACYNT NEW (CDY 6U5S), haczyk podwójny ROUND (ADR 0121), dozownik mydła ROUND (ADR 0421), komplet prysznicowy z BOXem mieszaczowym HIACYNT (BXYZAQHM), kabina prysznicowa KERRIA PLUS (KTS 038P + KTSX042P)**

concealed washbasin tap HIACYNT (BQH A54L), 3-hole bath mixer tap HIACYNT (BQH A13M), countertap washbasin HIACYNT NEW (CDY 6U5S), double hook ROUND (ADR 0121), soap dispenser ROUND (ADR 0421), concealed shower set with a mixing BOX HIACYNT (BXYZAQHM), shower cabin KERRIA PLUS (KTS 038P + KTSX042P)

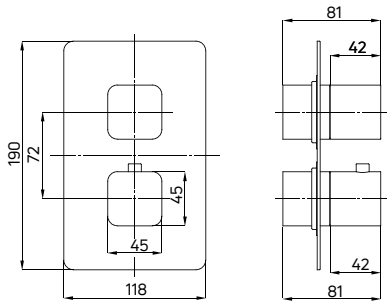


## Element zewnętrzny
**do BOXa termostatycznego (BXY X44T)**

- Mosiężna rozeta

## External element
for thermostatic BOX (BXY X44T)

- Brass rosette

| KOD / CODE | EAN | WYKOŃCZENIE / FINISH |
|---|---|---|
| BXY 0ECT | 5908212079409 | chrom / chrome |
| BXY NECT | 5908212079492 | nero |
| BXY AECT | 5908212086872 | bianco |

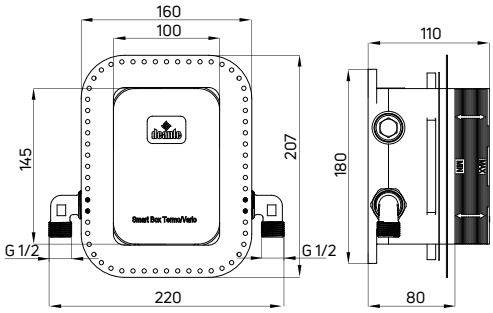


## BOX podtynkowy termostatyczny
**z przełącznikiem natrysku**

- Głowica termostatyczna
- Klasa przepływu S - 15-19,8 l/min
- Grupa akustyczna I - do 20 dB
- Bateria wyposażona w zawory zwrotne
- Blokada temperatury 38°C
- 3-funkcyjny przełącznik natrysku z możliwością blokady na 1 lub 2 funkcje

## Thermostatic concealed BOX
with shower diverter

- Thermostatic valve
- Flow class S - 15-19,8 l/min
- Acoustic group I - up to 20 dB
- backflow valves included
- Temperature lock at 38°C
- 3-function diverter with possible lock on 1 or 2 functions

| KOD / CODE | EAN | WYKOŃCZENIE / FINISH |
|---|---|---|
| BXY X44T | 5908212079379 | mosiądz / brass |

## Komplet prysznicowy
**z BOXem termostatycznym**

- BOX podtynkowy termostatyczny z przełącznikiem natrysku (BXY X44T)
- Element natynkowy do BOXa termostatycznego (BXY XECT)
- Wylewka ścienna prysznicowa (NAC X49K)
- Stalowa głowica prysznicowa (NAC X09K)
- 1-funkcyjna słuchawka prysznicowa (NQH X51S)
- Wąż prysznicowy, 150 cm (NDA X51W)
- Przyłącze z uchwytem na słuchawkę - regulowany kąt nachylenia słuchawki (NAC X58K)

## Shower set
concealed with a thermostatic BOX

- Concealed thermostatic BOX with shower switch (BXY X44T)
- Thermostatic BOX component (BXY XECT)
- Wall-mounted shower arm (NAC X49K)
- Steel overhead shower (NAC X09K)
- 1-function hand shower (NQH X51S)
- Shower hose, 150 cm (NDA X51W)
- Connection with hand shower holder - adjustable shower hand angle (NAC X58K)

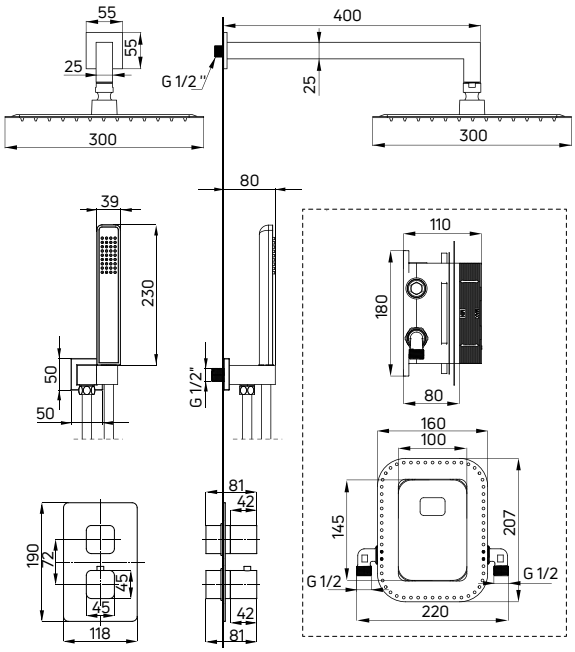


| KOD / CODE | EAN | WYKOŃCZENIE / FINISH |
|---|---|---|
| BXYZ0ECT | 5908212085950 | chrom / chrome |
| BXYZNECT | 5908212080771 | nero |
| BXYZAECT | 5908212097144 | bianco* |

*przyłącze / connection: NAC A51K, wylewka / shower arm: NAC A40K

# HIACYNT

## Słuchawka prysznicowa

- 1-funkcyjna
- Klasa przepływu Z – 7,2-12 l/min

## Hand shower

- 1-function
- Flow class Z – 7,2-12 l/min

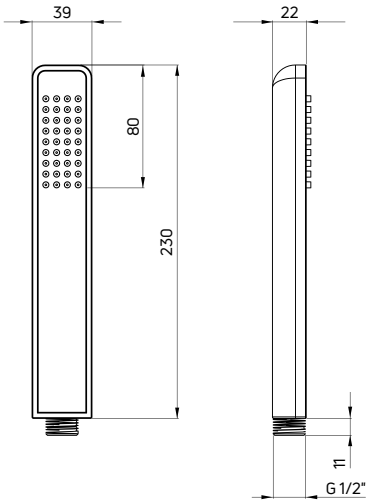


| KOD / CODE | EAN | WYKOŃCZENIE / FINISH |
|---|---|---|
| NQH 051S | 5908212055274 | chrom / chrome |
| XDCH2SLZ1 | 5908212076620 | nero |
| NQH A51S | 5908212088395 | bianco |

## Wąż prysznicowy
**150 cm**

- Wąż PVC
- Dwie stożkowe końcówki z o-ringiem, wykonane z mosiądzu
- W komplecie kryza, redukująca zużycie wody w prysznicu do 6 l/min
- Anti-twist

## Shower hose
150 cm

- PVC shower hose
- Two conical nuts with o-ring, made of brass
- Orifice reducing the water consumption to 6 l/min included
- Anti-twist

| **KOD** / CODE | **EAN** | **WYKOŃCZENIE** / FINISH |
|---|---|---|
| NDA P51W | 5908212054628 | platinum |
| XNCH0PLD1 | 5908212078952 | nero |
| NDA A51W | 5908212087114 | bianco |

## Wąż prysznicowy
**150 cm**

- Wąż stalowy, podwójnie pleciony
- Dwie stożkowe końcówki z o-ringiem i funkcją anti-twist, wykonane z mosiądzu
- W komplecie kryza, redukująca zużycie wody w prysznicu do 6 l/min
- Anti-twist

## Shower hose
150 cm

- Double locked steel hose Two conical nuts with o-ring and anti-twist function, made of brass
- Orifice reducing the water consumption to 6 l/min included
- Anti-twist

| **KOD** / CODE | **EAN** | **WYKOŃCZENIE** / FINISH |
|---|---|---|
| XDCT0VCL0 | 5908212082416 | chrom / chrome |
| XDCT0VLL0 | 5908212082560 | nero |

**bateria umywalkowa AGAWA (BQG 020M), umywalka nablatowa TEMISTO (CDT 6U6S), mydelniczka ścienna ROUND (ADR 0411), lusterko kosmetyczne na ramieniu 2-stronne ROUND (ADR 0811)**

washbasin tap AGAWA (BQG 020M), countertop washbasin TEMISTO (CDT 6U6S), wall-mounted soap dish ROUND (ADR 0411), 2-sided swing arm cosmetic mirror ROUND (ADR 0811)

# AGAWA

## Piękno tkwi w szczegółach

## Beauty in details

Wypadkowa fenomenu chromowanej armatury oraz niemałego wyzwania, jakim jest aranżacja przestrzeni małej łazienki, to najnowsza linia Agawa. Zalicza się do niej zestaw siedmiu baterii – trzech umywalkowych, dwóch wannowych i prysznicowych oraz bidetowej. Całość wieńczy Deszczownica. Każdy z produktów kolekcji Agawa ma do zaoferowania coś szczególnego. Prysznicowy model podtynkowy oraz 3-otworowy zestaw wannowy posiadają wygodny przełącznik funkcji typu Click oraz system anti-calc ułatwiający utrzymanie go w czystości. Pięknie pochylony korpus i doskonale wyprofilowana wylewka sprawiają, że baterie umywalkowa i bidetowa Agawa są niezwykle ergonomiczne w obsłudze. Natomiast ruchomy aerator umożliwia skierowanie strumienia w wybranym kierunku, napowietrza go, zmniejszając tym samym zużycie wody.

Każda z baterii została zaprojektowana w oparciu o klasyczną, minimalistyczną bryłę, ale przełamaną subtelnym detalem. To właśnie on sprawia, że kolekcja – choć o uniwersalnym kroju – ma w sobie mnóstwo polotu i przyciąga jak magnes.

The result of the phenomenon of chrome-plated fittings and the considerable challenge of arranging a small bathroom space – the Agawa line. It includes a set of 7 taps and mixers – three for washbasins, two for bathtubs, a shower mixer, and a bidet tap. The entire collection is complemented by a shower column. Every Agawa product has something special to offer. The concealed shower model and the 3-hole-bathtub set have a very handy "Click" type switch, and an anti-calc system that makes them easy to keep clean. Beautifully sloped body and perfectly profiled spout make the Agawa basin and bidet taps extremely ergonomic to use. On the other hand, the moveable aerator allows you to direct the water stream in the chosen direction, aerates it, thus reducing water consumption.

Each tap has been designed on the basis of classic, minimalist shape, but broken with subtle details. It is the detail that makes the collection universal, but also very attractive at the same time.

**Projektant** / designer: Maria Warenik

## AGAWA

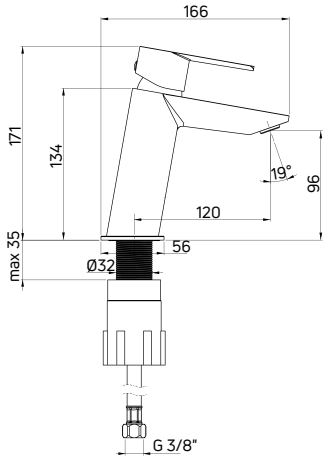


**Bateria umywalkowa**
**stojąca jednouchwytowa**

- Głowica ceramiczna 35 mm
- Ruchomy aerator
- Klasa przepływu Z - 4-9 l/min
- Grupa akustyczna I - do 20 dB
- Wężyki 45 cm

Washbasin tap
deck-mounted, single-handle

- 35 mm ceramic cartridge
- Movable aerator
- Flow class Z - 4-9 l/min
- Acoustic group I - up to 20 dB
- 45 cm supply hoses

| KOD / CODE | EAN | WYKOŃCZENIE / FINISH |
|---|---|---|
| BQG 020M | 05907650873679 | chrom / chrome |

## AGAWA

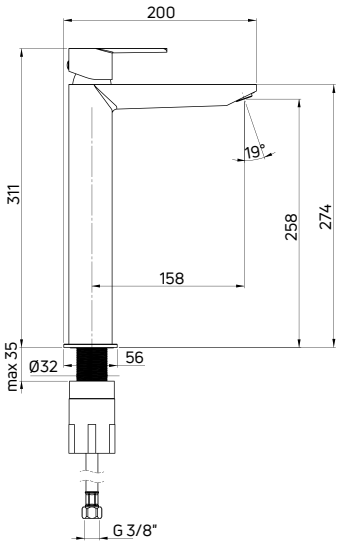


**Bateria umywalkowa**
**stojąca jednouchwytowa wysoka**

- Głowica ceramiczna 35 mm
- Ruchomy aerator
- Klasa przepływu Z - 4-9 l/min
- Grupa akustyczna I - do 20 dB
- Wężyki 45 cm

Washbasin tap
deck-mounted, single-handle, tall

- 35 mm ceramic cartridge
- Movable aerator
- Flow class Z - 4-9 l/min
- Acoustic group I - up to 20 dB
- 45 cm supply hoses

| KOD / CODE | EAN | WYKOŃCZENIE / FINISH |
|---|---|---|
| BQG 020K | 5907650873686 | chrom / chrome |

## AGAWA

ZAWIERA ELEMENT PODTYNKOWY / CONCEALED ELEMENT INCLUDED

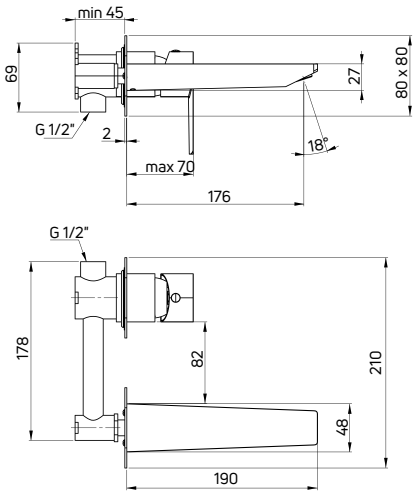


**Bateria umywalkowa**
**podtynkowa jednouchwytowa**

- Głowica ceramiczna 35 mm
- Ruchomy aerator
- Klasa przepływu Z - 4-9 l/min
- Grupa akustyczna I - do 20 dB
- Mosiężna rozeta

Washbasin tap
concealed, single-handle

- 35 mm ceramic cartridge
- Movable aerator
- Flow class Z - 4-9 l/min
- Acoustic group I - up to 20 dB
- Brass rosette

| KOD / CODE | EAN | WYKOŃCZENIE / FINISH |
|---|---|---|
| BQG 054L | 5908212083529 | chrom / chrome |

STREFA TOALETY / TOILET ZONE

## AGAWA

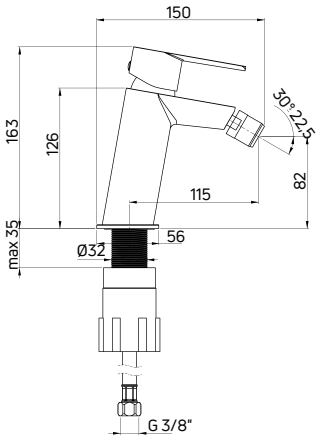


**Bateria bidetowa**
**stojąca jednouchwytowa**

- Głowica ceramiczna 35 mm
- Klasa przepływu A - 9-15 l/min
- Grupa akustyczna I - do 20 dB
- Wężyki 45 cm

Bidet tap
deck-mounted, single-handle

- 35 mm ceramic cartridge
- Flow class A - 9-15 l/min
- Acoustic group I - up to 20 dB
- 45 cm supply hoses

| KOD / CODE | EAN | WYKOŃCZENIE / FINISH |
|---|---|---|
| BQG 030M | 5907650873693 | chrom / chrome |

## AGAWA

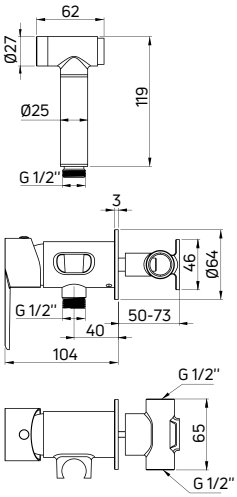


ZAWIERA ELEMENT PODTYNKOWY / CONCEALED ELEMENT INCLUDED

**Bateria bidetowa**
**podtynkowa jednouchwytowa**
**ze słuchawką typu bidetta**

- Głowica ceramiczna 35 mm
- Klasa przepływu Z - 4-9 l/min
- Grupa akustyczna II - do 30 dB
- Bateria wyposażona w zawory zwrotne
- Wąż prysznicowy 120 cm
- Słuchawka typu bidetta z włącznikiem start-stop i funkcją COOL OUT (nie nagrzewa się podczas użytkowania)

Bidet tap
concealed, single-handle
with bidetta-type hand shower

- 35 mm ceramic cartridge
- Flow class Z - 4-9 l/min
- Acoustic group II - up to 30 dB
- Backflow valves included
- 120 cm shower hose
- Bidetta-type hand shower with start-stop switch and COOL OUT function (does not heat up during use)

| KOD / CODE | EAN | WYKOŃCZENIE / FINISH |
|---|---|---|
| BQG 034M | 5907650879718 | chrom / chrome |

STREFA WANNY / BATH ZONE

## AGAWA

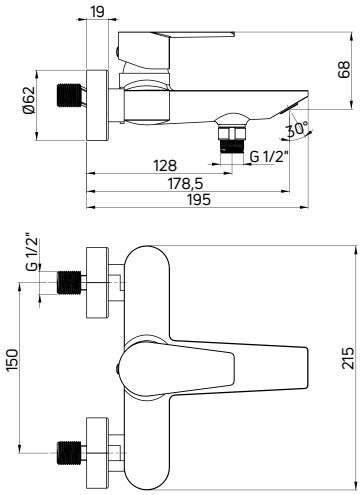


CERAMICZNY, MECHANICZNY PRZEŁĄCZNIK FUNKCJI / MECHANICAL CERAMIC SHOWER DIVERTER

**Bateria wannowa**
**ścienna jednouchwytowa**

- Głowica ceramiczna 35 mm
- Ruchomy aerator
- Klasa przepływu A - 9-15 l/min
- Grupa akustyczna I - do 20 dB

Bath tap
wall-mounted, single-handle

- 35 mm ceramic cartridge
- Movable aerator
- Flow class A - 9-15 l/min
- Acoustic group I - up to 20 dB

| KOD / CODE | EAN | WYKOŃCZENIE / FINISH |
|---|---|---|
| BQG 010M | 05908212083475 | chrom / chrome |

## AGAWA

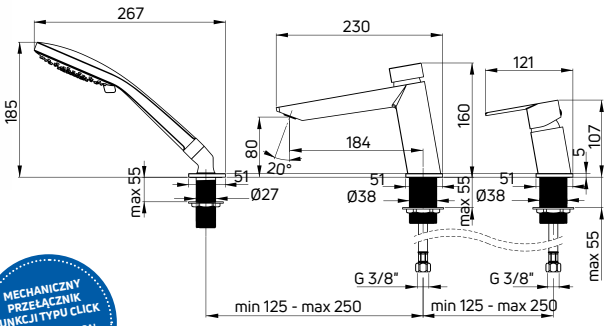


### Bateria wannowa
**3-otworowa mieszaczowa jednouchwytowa**

- Głowica ceramiczna 35 mm
- Ruchomy aerator
- Klasa przepływu S - 15-19,8 l/min
- Grupa akustyczna I - do 20 dB
- Przełącznik funkcji typu Click

### Bath tap
3-hole, single-handle

- 35 mm ceramic cartridge
- Movable aerator
- Flow class S - 15-19,8 l/min
- Acoustic group I - up to 20 dB
- Click type function switch

MECHANICZNY PRZEŁĄCZNIK FUNKCJI TYPU CLICK / CLICK MECHANICAL SHOWER DIVERTER

| KOD / CODE | EAN | WYKOŃCZENIE / FINISH |
|---|---|---|
| BQG 013M | 05908212083482 | chrom / chrome |



## AGAWA

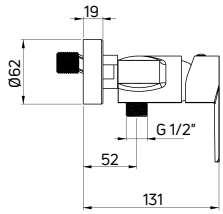


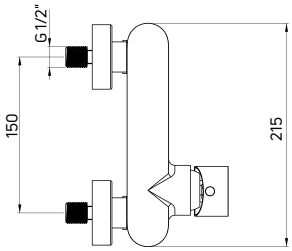


### Bateria prysznicowa
**ścienna jednouchwytowa**

- Głowica ceramiczna 35 mm
- Klasa przepływu S - 15-19,8 l/min
- Grupa akustyczna I - do 20 dB

### Shower tap
wall-mounted, single-handle

- 35 mm ceramic cartridge
- Flow class S - 15-19,8 l/min
- Acoustic group I - up to 20 dB

| KOD / CODE | EAN | WYKOŃCZENIE / FINISH |
|---|---|---|
| BQG 040M | 05908212083512 | chrom / chrome |

# AGAWA

## Deszczownica
**z baterią natryskową**

- Drążek o regulowanej wysokości 860-1190 mm
- Stalowa głowica prysznicowa
- 3-funkcyjna słuchawka prysznicowa
- Wąż prysznicowy Platinum 150 cm
- Ceramiczna głowica baterii 35 mm
- Regulacja wysokości i kąta nachylenia słuchawki

## Shower column
with mixer tap

- Sliding bar with adjustable height 860-1190 mm
- Steel overhead shower
- 3-function hand shower
- Platinum shower hose 150 cm
- 35 mm ceramic cartridge
- Adjustable height and slope angle of the hand shower

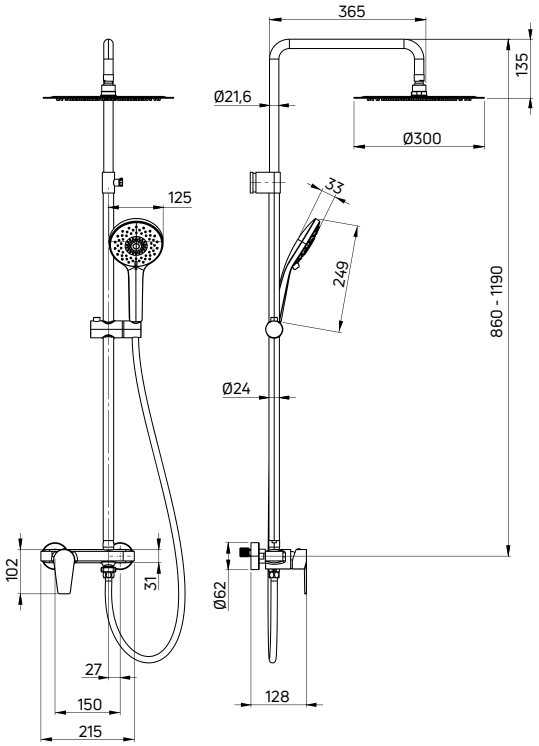


| KOD / CODE | EAN | WYKOŃCZENIE / FINISH |
|---|---|---|
| NAC 01QG | 05908212083758 | chrom / chrome |

**deszczownica z baterią natryskową AGAWA (NAC 01QG)**
shower column with mixer tap AGAWA (NAC 01QG)

# AGAWA

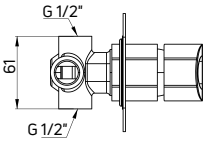


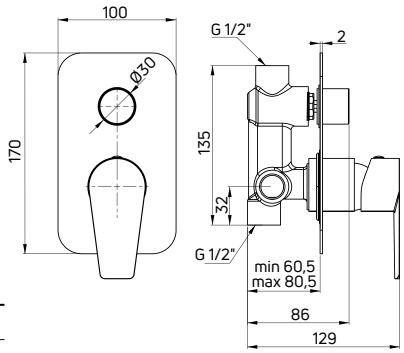


ZAWIERA ELEMENT PODTYNKOWY / CONCEALED ELEMENT INCLUDED

MECHANICZNY PRZEŁĄCZNIK FUNKCJI TYPU CLICK / CLICK MECHANICAL SHOWER DIVERTER

## Bateria prysznicowa
**podtynkowa jednouchwytowa z przełącznikiem natrysku**

- Głowica ceramiczna 35 mm
- Klasa przepływu A - 9,1-15 l/min
- Grupa akustyczna I - do 20 dB
- Mosiężna rozeta
- Przełącznik funkcji typu Click

## Shower tap
concealed, single-handle with shower diverter

- 35 mm ceramic cartridge
- Flow class S - A - 9,1-15 l/min
- Acoustic group I - up to 20 dB
- Brass rosette
- Click type function switch

| KOD / CODE | EAN | WYKOŃCZENIE / FINISH |
|---|---|---|
| BQG 045P | 05907650873556 | chrom / chrome |

# AGAWA

## Komplet prysznicowy
**podtynkowy**

- Bateria mieszaczowa z przełącznikiem natrysku (BQG 045P)
- Wylewka ścienna prysznicowa (NAC 045K)
- Stalowa głowica prysznicowa (NAC 003K)
- 3-funkcyjna słuchawka prysznicowa (NQG 051S)
- Wąż prysznicowy, 150 cm (NDA P51W)
- Przyłącze z uchwytem na słuchawkę - regulowany kąt nachylenia słuchawki (NAC 057K)

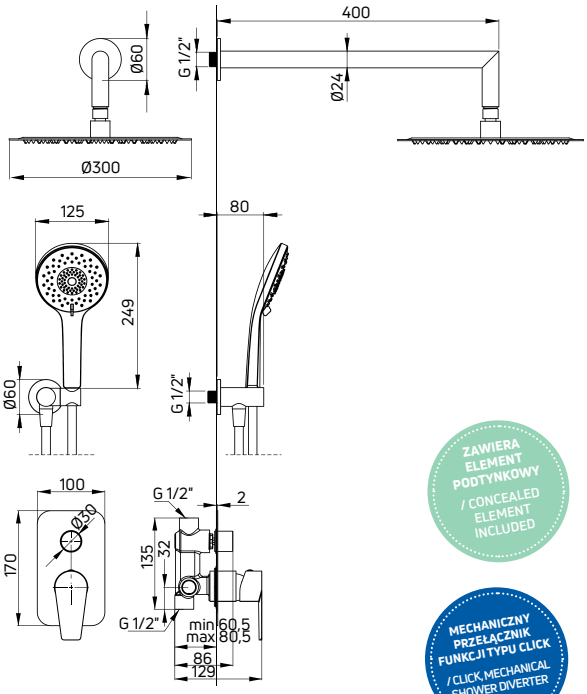


ZAWIERA ELEMENT PODTYNKOWY / CONCEALED ELEMENT INCLUDED

MECHANICZNY PRZEŁĄCZNIK FUNKCJI TYPU CLICK / CLICK MECHANICAL SHOWER DIVERTER

## Shower set
concealed

- Mixer tap with shower switch (BQG 045P)
- Wall-mounted shower arm (NAC 045K)
- Steel overhead shower (NAC 003K)
- 3-function hand shower (NQG 051S)
- Shower hose, 150 cm (NDA P51W)
- Connection with hand shower holder - adjustable shower hand angle (NAC 057K)

| KOD / CODE | EAN | WYKOŃCZENIE / FINISH |
|---|---|---|
| NAC 09NP | 05908212055014 | chrom / chrome |

# AGAWA

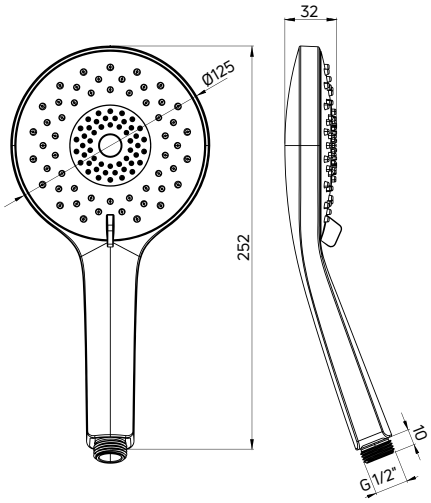


## Słuchawka prysznicowa

- 3-funkcyjna
- Klasa przepływu Z – 7,2-12 l/min

## Hand shower

- 3-function
- Flow class Z – 7,2-12 l/min

| KOD / CODE | EAN | WYKOŃCZENIE / FINISH |
|---|---|---|
| NQG 051S | 5908212083765 | chrom / chrome |

**konsola stojąca CORREO (CKC N90A), konsola stojąca CORREO (CKC N60A), umywalka nablatowa CORREO (CQR SU6S), syfon umywalkowy (NHC B31K), drzwi prysznicowe KERRIA PLUS (KTS N00X + KTSXN41P), brodzik granitowy CORREO (KQR S45B), komplet podtynkowy z zestawem prysznicowym ANEMON (NAC N9MP), bateria umywalkowa ANEMON (BBZ N20M), półka narożna MOKKO (ADM N531), dozownik mydła ROUND (ADR N421)**

standing console CORREO (CKC N90A), standing console CORREO (CKC N60A), countertop washbasin CORREO (CQR SU6S), bottle trap for washbasin (NHC B31K), shower door KERRIA PLUS (KTS N00X + KTSXN41P), granite shower tray CORREO (KQR S45B), concealed shower set ANEMON (NAC N9MP), washbasin tap ANEMON (BBZ N20M), corner shelf MOKKO (ADM N531), soap dispenser ROUND (ADR N421)

# ANEMON

## Kubistyczny minimalizm
## Cubistic minimalism

Baterie Anemon to kwintesencja dobrego stylu i najnowszych trendów. Prosta, geometryczna forma oparta na bazie kwadratów i prostokątów trafi w gusta osób ceniących styl modernistyczny. Kształt armatury Anemon został wręcz stworzony dla wnętrz w takiej aranżacji. Kubistyczna forma nie tylko doskonale wygląda, ale spełnia swoje najważniejsze zadanie w łazience – jest niezwykle funkcjonalna.

Anemon taps and mixers are the quintessence of good style and the most recent trends. The simple, geometric form based on squares and rectangles will appeal to people who appreciate modernist style. The shape of the Anemon fittings has been created for interiors arranged in this very way. The cubist form not only looks great but also fulfills its most important task in the bathroom - it is extremely functional.

## ANEMON

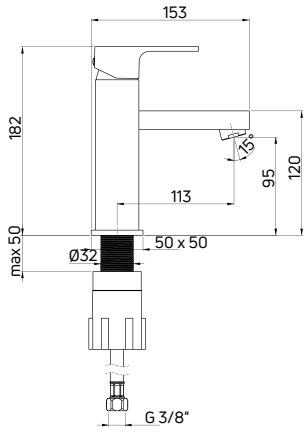


**Bateria umywalkowa**
**stojąca jednouchwytowa**

- Głowica ceramiczna 35 mm
- Klasa przepływu Z - 4-9 l/min
- Grupa akustyczna I - do 20 dB
- Wężyki 45 cm

Washbasin tap
deck-mounted, single-handle

- 35 mm ceramic cartridge
- Flow class Z - 4-9 l/min
- Acoustic group I - up to 20 dB
- 45 cm supply hoses

| KOD / CODE | EAN | WYKOŃCZENIE / FINISH |
|---|---|---|
| BBZ N20M | 5907650826385 | nero |

## ANEMON

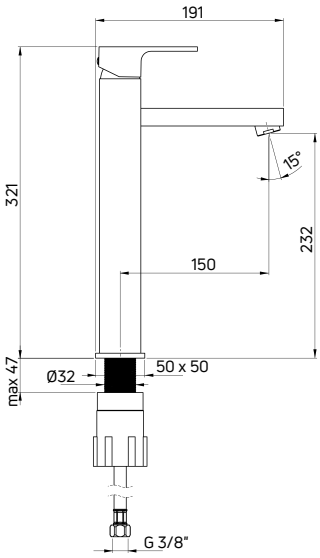


**Bateria umywalkowa**
**stojąca jednouchwytowa wysoka**

- Głowica ceramiczna 35 mm
- Klasa przepływu Z - 4-9 l/min
- Grupa akustyczna I - do 20 dB
- Wężyki 45 cm

Washbasin tap
deck-mounted, single-handle, tall

- 35 mm ceramic cartridge
- Flow class Z - 4-9 l/min
- Acoustic group I - up to 20 dB
- 45 cm supply hoses

| KOD / CODE | EAN | WYKOŃCZENIE / FINISH |
|---|---|---|
| BBZ N20K | 5907650826378 | nero |

## ANEMON

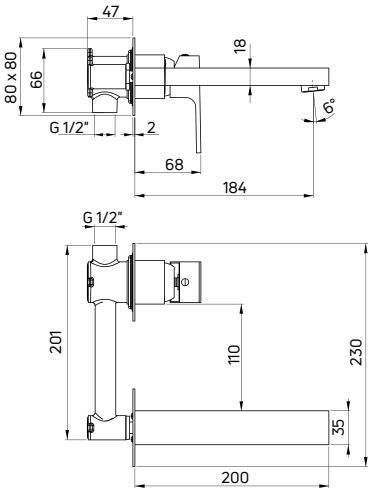


**Bateria umywalkowa**
**podtynkowa jednouchwytowa**

- Głowica ceramiczna 35 mm
- Klasa przepływu Z - 4-9 l/min
- Grupa akustyczna I - do 20 dB
- Mosiężna rozeta

Washbasin tap
concealed, single-handle

- 35 mm ceramic cartridge
- Flow class Z - 4-9 l/min
- Acoustic group I - up to 20 dB
- Brass rosette

ZAWIERA ELEMENT PODTYNKOWY / CONCEALED ELEMENT INCLUDED

| KOD / CODE | EAN | WYKOŃCZENIE / FINISH |
|---|---|---|
| BBZ N54L | 5908212099964 | nero |

STREFA TOALETY / TOILET ZONE

## ANEMON

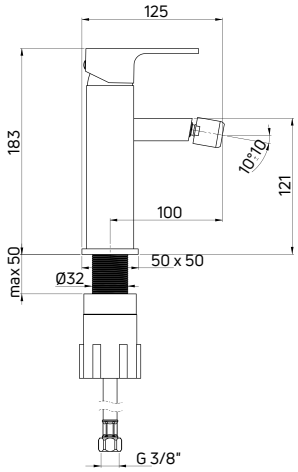


**Bateria bidetowa**
**stojąca jednouchwytowa**

- Głowica ceramiczna 35 mm
- Klasa przepływu A - 9-15 l/min
- Grupa akustyczna I - do 20 dB
- Wężyki 45 cm

Bidet tap
deck-mounted, single-handle

- 35 mm ceramic cartridge
- Flow class A - 9-15 l/min
- Acoustic group I - up to 20 dB
- 45 cm supply hoses

| KOD / CODE | EAN | WYKOŃCZENIE / FINISH |
|---|---|---|
| BBZ N30M | 5907650827269 | nero |

STREFA WANNY / BATH ZONE

## ANEMON

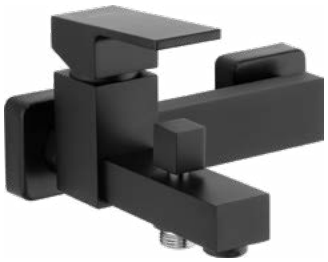

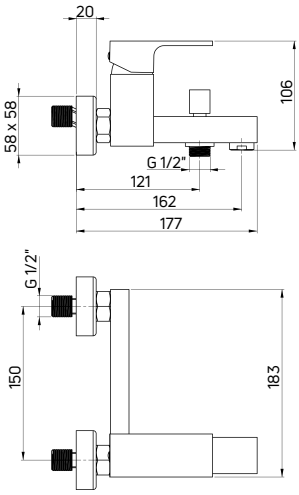


**Bateria wannowa**
**ścienna jednouchwytowa**

- Głowica ceramiczna 35 mm
- Klasa przepływu A - 9-15 l/min
- Grupa akustyczna I - do 20 dB

Bath tap
wall-mounted, single-handle

- 35 mm ceramic cartridge
- Flow class A - 9-15 l/min
- Acoustic group I - up to 20 dB

CERAMICZNY, MECHANICZNY PRZEŁĄCZNIK FUNKCJI / MECHANICAL CERAMIC SHOWER DIVERTER

| KOD / CODE | EAN | WYKOŃCZENIE / FINISH |
|---|---|---|
| BBZ N10M | 5908212086698 | nero |

## ANEMON

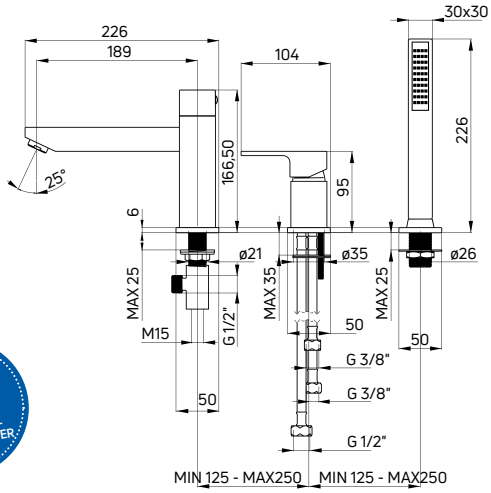


**Bateria wannowa**
**3-otworowa mieszaczowa**
**jednouchwytowa**

- Głowica ceramiczna 35 mm
- Klasa przepływu A - 9-15 l/min
- Grupa akustyczna II - do 30 dB

Bath tap
3-hole, single-handle

- 35 mm ceramic cartridge
- Flow class A - 9-15 l/min
- Acoustic group II - up to 30 dB

CERAMICZNY, MECHANICZNY PRZEŁĄCZNIK FUNKCJI / MECHANICAL CERAMIC SHOWER DIVERTER

| KOD / CODE | EAN | WYKOŃCZENIE / FINISH |
|---|---|---|
| BBZ N13M | 5908212086766 | nero |

**wanna przyścienna akrylowa HIACYNT (KDH 016W), bateria wannowa 3-otworowa ANEMON (BBZ N13M), wieszak podłogowy z półką MOKKO (ADM N632), wieszak podłogowy podwójny MOKKO (ADM N622), taca MOKKO (ADM N512)**

back-to-wall acrylic bathtub HIACYNT (KDH 016W), 3-hole bath mixer tap ANEMON (BBZ N13M), floor hanger with a shelf MOKKO (ADM N632), floor hanger, double MOKKO (ADM N622), tray MOKKO (ADM N512)

# ANEMON

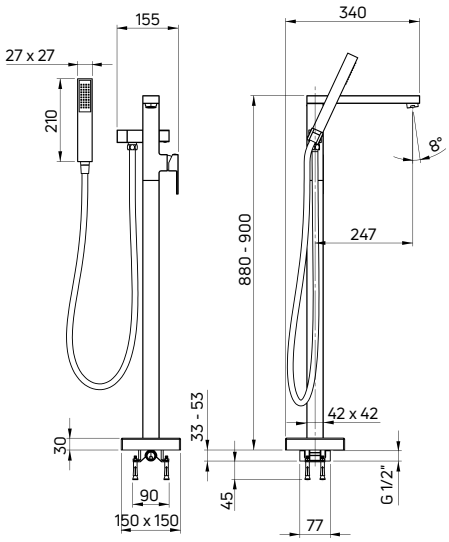


## Bateria wannowa wolnostojąca
**z kompletem prysznicowym**

- Głowica ceramiczna 35 mm
- Klasa przepływu S - 15-19,8 l/min
- Grupa akustyczna II - do 30 dB
- Wysokość regulowana podczas montażu

## Freestanding bath tap
with shower set

- 35 mm ceramic cartridge
- Flow class S - 15-19,8 l/min
- Acoustic group II - up to 30 dB
- Height adjusted during installation

CERAMICZNY, MECHANICZNY PRZEŁĄCZNIK FUNKCJI / MECHANICAL CERAMIC SHOWER DIVERTER

| KOD / CODE | EAN | WYKOŃCZENIE / FINISH |
|---|---|---|
| BBZ N17M | 5908212097489 | nero |

# ANEMON

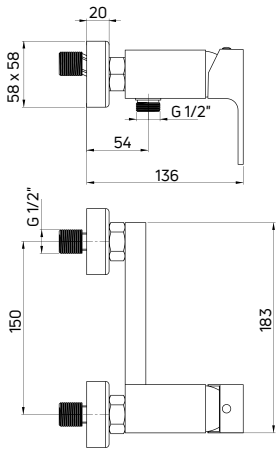


## Bateria prysznicowa
**ścienna jednouchwytowa**

- Głowica ceramiczna 35 mm
- Klasa przepływu B - 19,8-25,2 l/min
- Grupa akustyczna I - do 20 dB

## Shower tap
wall-mounted, single-handle

- 35 mm ceramic cartridge
- Flow class B - 19,8-25,2 l/min
- Acoustic group I - up to 20 dB

| **KOD** / CODE | **EAN** | **WYKOŃCZENIE** / FINISH |
|---|---|---|
| BBZ N40M | 5908212086759 | nero |

# ANEMON

## Deszczownica
**z baterią prysznicową**

- Drążek o regulowanej wysokości 870-1250 mm
- Głowica prysznicowa - ABS
- 4-funkcyjna słuchawka prysznicowa
- Wąż prysznicowy, 150 cm
- Ceramiczna głowica baterii 35 mm
- Regulacja wysokości i kąta nachylenia słuchawki

## Shower column
with mixer tap

- Sliding bar with adjustable height 870-1250 mm
- Overhead shower - ABS
- 4-function hand shower
- Shower hose 150 cm
- Ceramic cartridge 35 mm
- Adjustable height and slope angle of the hand shower

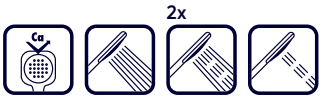


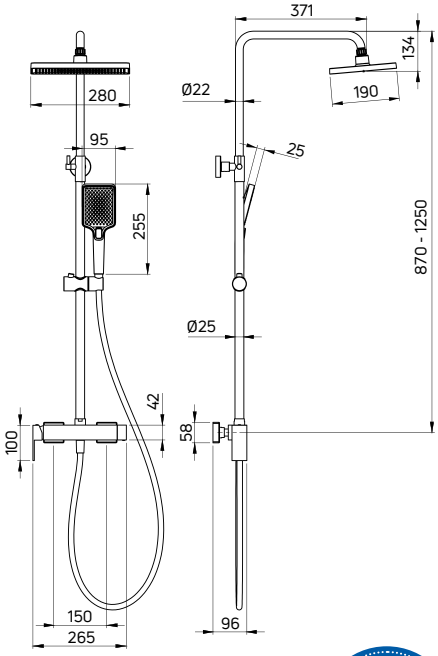


CERAMICZNY, MECHANICZNY PRZEŁĄCZNIK FUNKCJI / MECHANICAL CERAMIC SHOWER DIVERTER

| **KOD** / CODE | **EAN** | **WYKOŃCZENIE** / FINISH |
|---|---|---|
| NAC N1BZ | 5907650819615 | nero |

**bateria umywalkowa podtynkowa ANEMON (BBZ N54L), haczyk pojedynczy SILIA (ADI N111), umywalka granitowa SILIA (CQS AU4S), konsola łazienkowa SILIA (CKS N36A), syfon umywalkowy (NHC B31K), kabina walk-in KERRIA PLUS (KTS N38P), deszczownica z baterią prysznicową ANEMON (NAC N1BZ), półka ścienna SILIA (ADI N511)**

concealed washbasin tap ANEMON (BBZ N54L), single hook SILIA (ADI N111), granite washbasin SILIA (CQS AU4S), bathroom console SILIA (CKS N36A), washbasin waste kit (NHC B31K), walk-in shower cabin KERRIA PLUS (KTS N38P), shower column with mixer tap ANEMON (NAC N1BZ), wall-mounted shelf SILIA (ADI N511)

## ANEMON

### Zestaw prysznicowy
**z drążkiem**

- Drążek stalowy 800 mm
- 4-funkcyjna słuchawka prysznicowa
- Wąż prysznicowy, 150 cm
- Regulacja wysokości i kąta nachylenia słuchawki
- Klasa przepływu Z - 7.2-11.9 l/min

### Shower set
with sliding bar

- Steel sliding bar 800 mm
- 4-function hand shower
- Shower hose 150 cm
- Adjustable height and slope angle of the hand shower
- Flow class Z - 7.2-11.9 l/min

2x

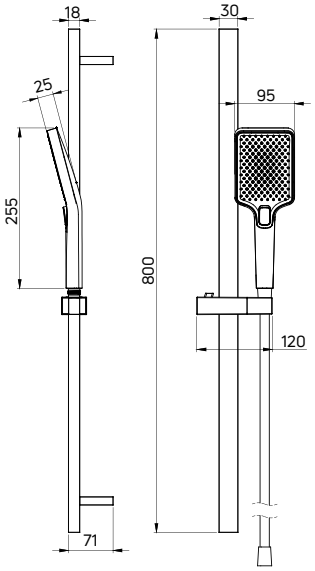


| KOD / CODE | EAN | WYKOŃCZENIE / FINISH |
|---|---|---|
| NBZ N51K | 5907650819929 | nero |

## ANEMON

### Zestaw prysznicowy
**1-punktowy**

- 4-funkcyjna słuchawka prysznicowa
- Wąż prysznicowy 150 cm
- Regulacja kąta nachylenia słuchawki
- Klasa przepływu Z - 7.2-11.9 l/min

### Shower set
with fixed bracket

- 4-function hand shower
- Shower hose 150 cm
- Adjustable slope angle of the hand shower
- Flow class Z - 7.2-11.9 l/min

2x

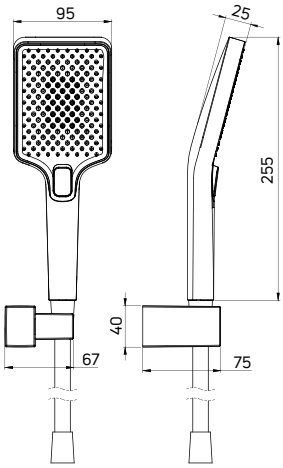


| KOD / CODE | EAN | WYKOŃCZENIE / FINISH |
|---|---|---|
| NBZ N41K | 5907650819912 | nero |

## ANEMON

### Słuchawka prysznicowa

- 4-funkcyjna
- Klasa przepływu Z - 7.2-11.9 l/min

### Hand shower

- 4-function
- Flow class Z - 7.2-11.9 l/min

2x

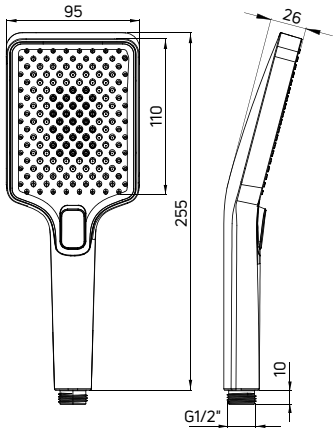


| KOD / CODE | EAN | WYKOŃCZENIE / FINISH |
|---|---|---|
| NBZ N51S | 5907650819905 | nero |

# ANEMON

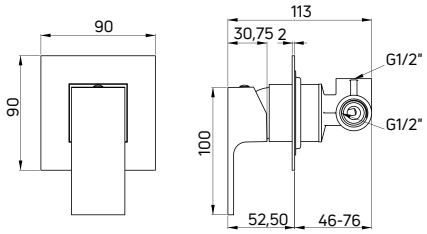


**Bateria prysznicowa**
**podtynkowa jednouchwytowa bez przełącznika natrysku**

- Głowica ceramiczna 35 mm
- Klasa przepływu S - 15-19,8 l/min
- Grupa akustyczna I - do 20 dB
- Mosiężna rozeta

Shower tap
concealed, single-handle without shower diverter

- 35 mm ceramic cartridge
- Flow class S - 15-19,8 l/min
- Acoustic group I - up to 20 dB
- Brass rosette

ZAWIERA ELEMENT PODTYNKOWY / CONCEALED ELEMENT INCLUDED

| KOD / CODE | EAN | WYKOŃCZENIE / FINISH |
|---|---|---|
| BBZ N44L | 5908212081709 | nero |

# ANEMON

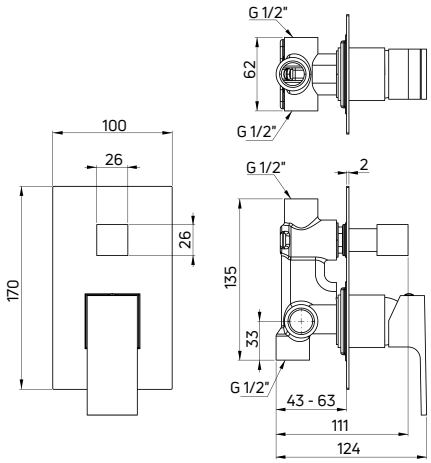


**Bateria prysznicowa**
**podtynkowa jednouchwytowa z przełącznikiem natrysku**

- Głowica ceramiczna 35 mm
- Klasa przepływu S - 15-19,8 l/min
- Grupa akustyczna I - do 20 dB
- Mosiężna rozeta

Shower tap
concealed, single-handle with shower diverter

- 35 mm ceramic cartridge
- Flow class S - 15-19,8 l/min
- Acoustic group I - up to 20 dB
- Brass rosette

CERAMICZNY, MECHANICZNY PRZEŁĄCZNIK FUNKCJI / MECHANICAL CERAMIC SHOWER DIVERTER

ZAWIERA ELEMENT PODTYNKOWY / CONCEALED ELEMENT INCLUDED

| KOD / CODE | EAN | WYKOŃCZENIE / FINISH |
|---|---|---|
| BBZ N44P | 5908212078037 | nero |

# ANEMON

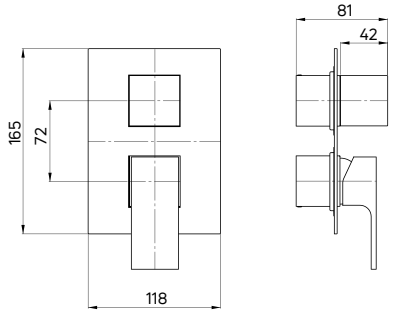


## Element zewnętrzny
**do BOXa mieszaczowego (BXY X44M)**

- Mosiężna rozeta

## External element
for mixer BOX (BXY X44M)

- Brass rosette

| KOD / CODE | EAN | WYKOŃCZENIE / FINISH |
|---|---|---|
| BXY NBZM | 5908212084656 | nero |

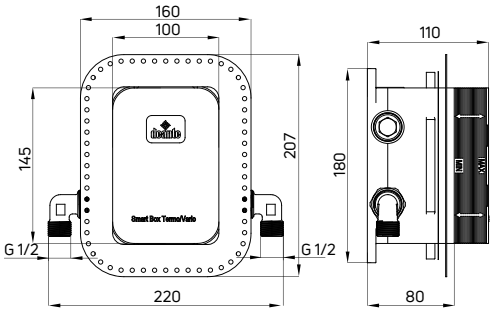


## BOX podtynkowy mieszaczowy
**z przełącznikiem natrysku**

- Głowica ceramiczna 35 mm
- Klasa przepływu B - 19,8-25,2 l/min
- Grupa akustyczna I - do 20 dB
- Bateria wyposażona w zawory zwrotne
- 3-funkcyjny przełącznik natrysku z możliwością blokady na 2 funkcje

## Mixer concealed BOX
with shower diverter

- 35 mm ceramic cartridge
- Flow class B - 19,8-25,2 l/min
- Acoustic group I - up to 20 dB
- Backflow valves included
- 3-function diverter with possible lock on 2 functions

| KOD / CODE | EAN | WYKOŃCZENIE / FINISH |
|---|---|---|
| BXY X44M | 5908212079362 | mosiądz / brass |

# ANEMON

## Komplet prysznicowy
podtynkowy

- Bateria mieszaczowa z przełącznikiem natrysku (BBZ N44P)
- Wylewka ścienna prysznicowa (NAC N46K)
- Stalowa głowica prysznicowa (NAC 209K)
- 4-funkcyjna słuchawka prysznicowa (NBZ N51S)
- Wąż prysznicowy, 150 cm (XNCH0PLD1)
- Przyłącze z uchwytem na słuchawkę - regulowany kąt nachylenia słuchawki (NAC X58K)

## Shower set
concealed

- Mixer tap with shower switch (BBZ N44P)
- Wall-mounted shower arm (NAC N46K)
- Steel overhead shower (NAC 209K)
- 4-function hand shower (NBZ N51S)
- Shower hose, 150 cm (XNCH0PLD1)
- Connection with hand shower holder - adjustable shower hand angle (NAC X58K)

2x

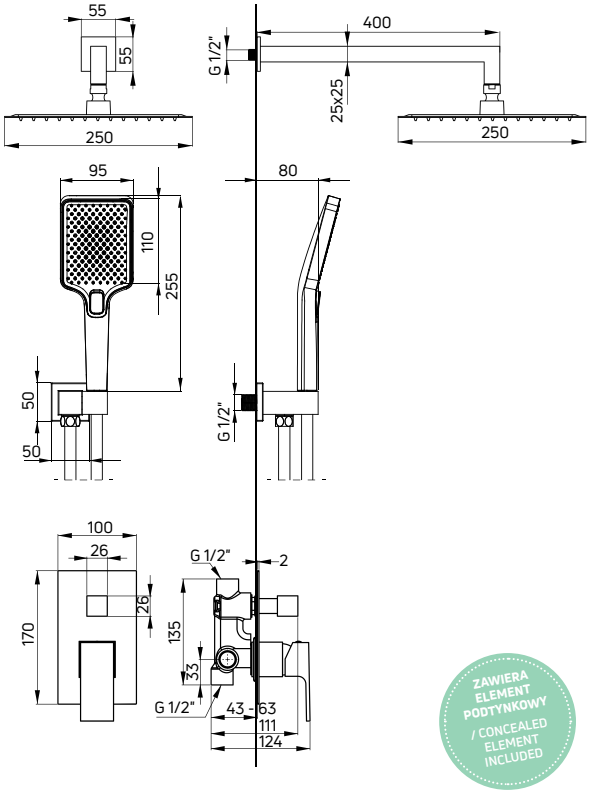


ZAWIERA ELEMENT PODTYNKOWY / CONCEALED ELEMENT INCLUDED

| KOD / CODE | EAN | WYKOŃCZENIE / FINISH |
|---|---|---|
| NAC N9MP | 5908212085615 | nero |
| NAC 09MP | 5908212085608 | chrom / chrome* |

*słuchawka 3-funkcyjna / 3-function hand shower: NGA 051S

# ANEMON

## Komplet prysznicowy
z BOXem termostatycznym

- BOX podtynkowy mieszaczowy z przełącznikiem natrysku (BXY X44M)
- Element natynkowy do BOXa mieszaczowego (BXY NBZM)
- Wylewka ścienna prysznicowa (NAC N46K)
- Stalowa głowica prysznicowa (NAC 209K)
- 4-funkcyjna słuchawka prysznicowa (NBZ N51S)
- Wąż prysznicowy, 150 cm (XNCH0PLD1)
- Przyłącze z uchwytem na słuchawkę - regulowany kąt nachylenia słuchawki (NAC N58K)

## Shower set
concealed with a thermostatic BOX

- Concealed mixing BOX with shower switch (BXY X44M)
- Mixing BOX component (BXY NBZM)
- Wall-mounted shower arm (NAC N46K)
- Steel overhead shower (NAC 209K)
- 4-function hand shower (NBZ N51S)
- Shower hose, 150 cm (XNCH0PLD1)
- Connection with hand shower holder - adjustable shower hand angle (NAC N58K)

2x

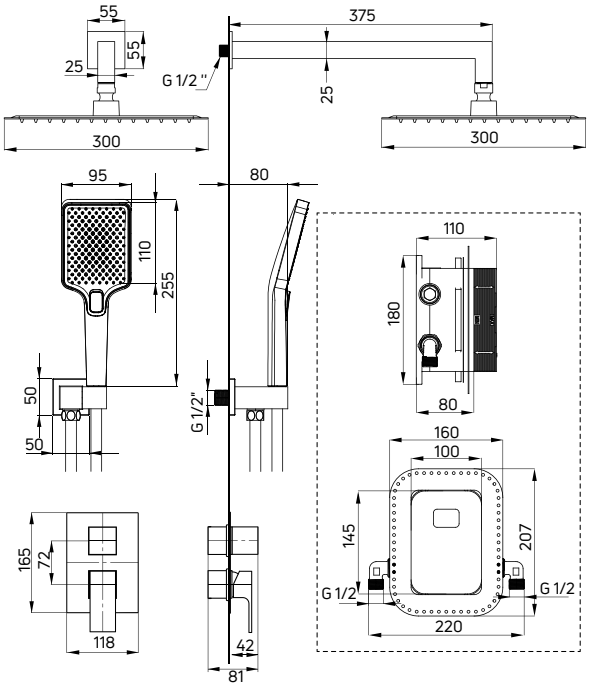


| KOD / CODE | EAN | WYKOŃCZENIE / FINISH |
|---|---|---|
| BXYZNBZM | 5907650821007 | nero |

# ANEMON

## Komplet natryskowy
**podtynkowy**

- Bateria mieszaczowa z przełącznikiem funkcji (BCZ 044P)
- Wylewka ścienna natryskowa (NAC 049K)
- Stalowa głowica natryskowa (NAC 005K)
- 1-funkcyjna słuchawka natryskowa (NOQ 051S)
- Wąż natryskowy stalowy rozciągliwy 150 cm (NDA 151W)
- Przyłącze z uchwytem na słuchawkę - regulowany kąt nachylenia słuchawki (NAC 058K)

## Shower set
concealed

- Mixer tap with shower switch (BCZ 044P)
- Wall-mounted shower arm (NAC 049K)
- Steel overhead shower (NAC 005K)
- 1-function hand shower (NOQ 051S)
- Stainless steel extensible shower hose, 150 cm (NDA 151W)
- Connection with hand shower holder - adjustable shower hand angle (NAC 058K)

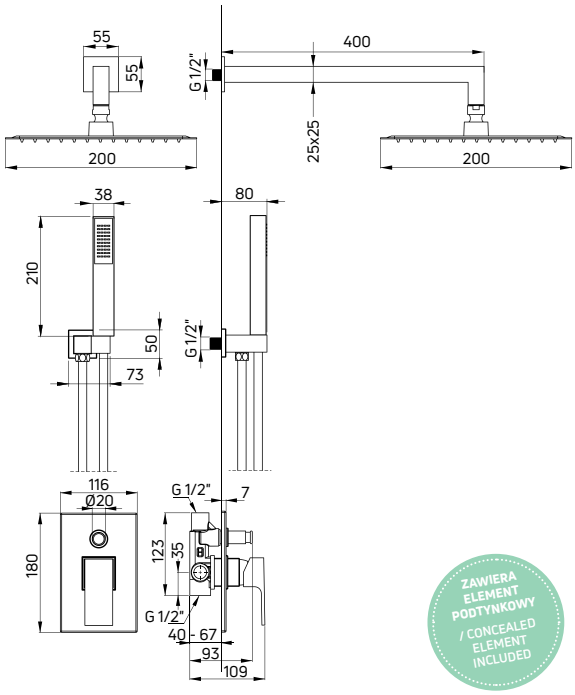


ZAWIERA ELEMENT PODTYNKOWY / CONCEALED ELEMENT INCLUDED

| KOD / CODE | EAN | WYKOŃCZENIE / FINISH |
|---|---|---|
| NAC 09AP | 5908212035238 | chrom / chrome |

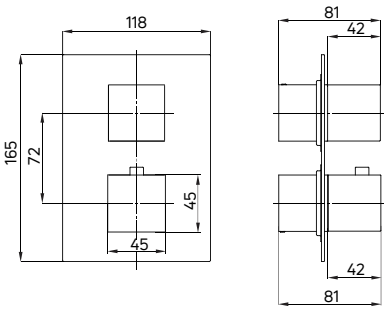


## Element zewnętrzny
**do BOXa termostatycznego (BXY X44T)**

- Mosiężna rozeta

## External element
for thermostatic BOX (BXY X44T)

- Brass rosette

| KOD / CODE | EAN | WYKOŃCZENIE / FINISH |
|---|---|---|
| BXY NEAT | 5908212079454 | nero |
| BXY 0EAT | 5908212079386 | chrom / chrome |

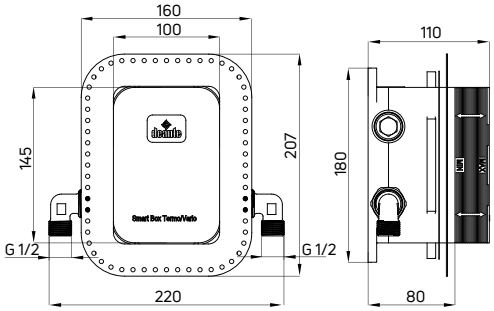


## BOX podtynkowy termostatyczny
**z przełącznikiem natrysku**

- Głowica termostatyczna
- Klasa przepływu S - 15-19,8 l/min
- Grupa akustyczna I - do 20 dB
- Bateria wyposażona w zawory zwrotne
- Blokada temperatury 38°C
- 3-funkcyjny przełącznik natrysku z możliwością blokady na 1 lub 2 funkcje

## Thermostatic concealed BOX
with shower diverter

- Thermostatic valve
- Flow class S - 15-19,8 l/min
- Acoustic group I - up to 20 dB
- backflow valves included
- Temperature lock at 38°C
- 3-function diverter with possible lock on 1 or 2 functions

| KOD / CODE | EAN | WYKOŃCZENIE / FINISH |
|---|---|---|
| BXY X44T | 5908212079379 | mosiądz / brass |

## Komplet prysznicowy
**z BOXem termostatycznym**

- BOX podtynkowy termostatyczny z przełącznikiem natrysku (BXY X44T)
- Element natynkowy do BOXa termostatycznego (BXY XEAT)
- Wylewka ścienna prysznicowa (NAC X46K)
- Stalowa głowica prysznicowa (NAC X09K)
- 1-funkcyjna słuchawka prysznicowa (XDCA5SGN1/ NOQ 051S)
- Wąż prysznicowy, 150 cm (XNCH0PLD1 / NDA P51W)
- Przyłącze z uchwytem na słuchawkę - regulowany kąt nachylenia słuchawki (NAC X58K)

## Shower set
concealed with a thermostatic BOX

- Concealed thermostatic BOX with shower switch (BXY X44T)
- Thermostatic BOX component (BXY XEAT)
- Wall-mounted shower arm (NAC X46K)
- Steel overhead shower (NAC X09K)
- 1-function hand shower (XDCA5SGN1 / NOQ 051S)
- Shower hose, 150 cm (XNCH0PLD1 / NDA P51W)
- Connection with hand shower holder - adjustable shower hand angle (NAC X58K)

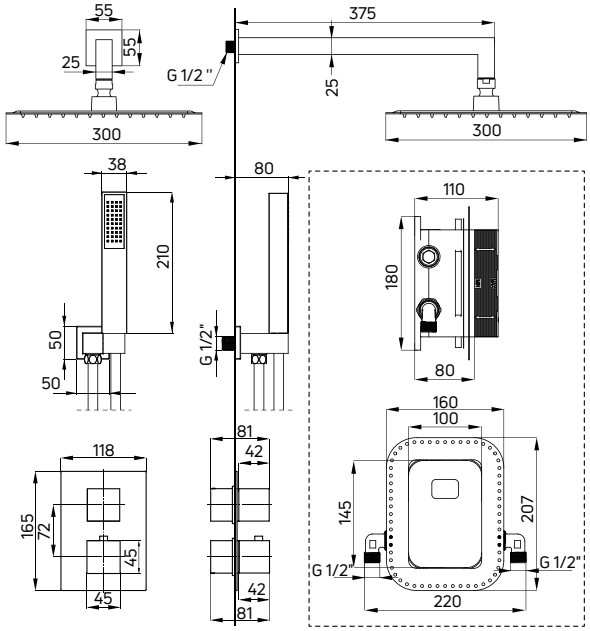


| KOD / CODE | EAN | WYKOŃCZENIE / FINISH |
|---|---|---|
| BXYZNEAT | 5908212084892 | nero |
| BXYZ0EAT | 5908212084885 | chrom / chrome |

**bateria umywalkowa wysoka ALPINIA (BGA Z20K)**
washbasin tap, tall ALPINIA (BGA Z20K)

# ALPINIA

## Seria armatury łazienkowej o obłych kształtach
## A collection of oval shaped bathroom fittings

Seria armatury Alpinia doskonale wpisuje się w aktualnie trendy wzornicze. Uwagę przyciągają bryły o miękkich liniach oraz zaokrąglony korpus. W bateriach z serii Alpinia nie ma zagłębień i załamań, w których gromadzą się osad i kamień. Brak zakrzywień i obły kształt sprawiają, że woda swobodnie spływa z powierzchni, a produkty są łatwiejsze w czyszczeniu. Ich prosta, oszczędna forma przypadnie do gustu zwolennikom nowoczesnych wnętrz, ceniących sobie funkcjonalność oraz dopracowane detale. Dzięki niewielkim gabarytom Alpinia stanowi idealne rozwiązanie do małych pomieszczeń.
W ofercie armatury serii Alpinia znajdują się baterie umywalkowe - niska i wysoka, wannowa, prysznicowa oraz bidetowa. Uzupełnieniem kolekcji jest utrzymana w podobnej stylistyce Deszczownica.

The Alpinia series of fittings perfectly fits into the current trends in design. Soft lines and rounded bodies attract attention. On the surface of the Alpinia taps, there are no nooks and crannies where deposits and limescale can accumulate. No curves and rounded shape help the water flow down freely from the surface, making the products easier to clean. Their simple, sparing form will appeal to the fans of modern interiors, who appreciate the functionality and refined details. Thanks to its compact dimensions, Alpinia is an ideal solution for small spaces. The series includes washbasin taps - low and tall, as well as a bath, a shower, and a bidet model. The collection is complemented with a stylistically similar shower column.

## ALPINIA

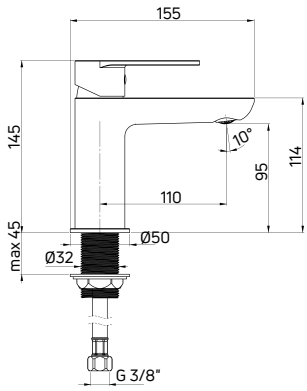


**Bateria umywalkowa**
**stojąca jednouchwytowa**

- Głowica ceramiczna 35 mm
- Klasa przepływu Z - 4-9 l/min
- Grupa akustyczna I - do 20 dB
- Wężyki 45 cm

Washbasin tap
deck-mounted, single-handle

- 35 mm ceramic cartridge
- Flow class Z - 4-9 l/min
- Acoustic group I - up to 20 dB
- 45 cm supply hoses

| KOD / CODE | EAN | WYKOŃCZENIE / FINISH |
|---|---|---|
| BGA 020M | 5908212054451 | chrom / chrome |
| BGA N20M | 5907650815365 | nero |
| BGA Z20M | 5907650815488 | złoty / gold |

## ALPINIA

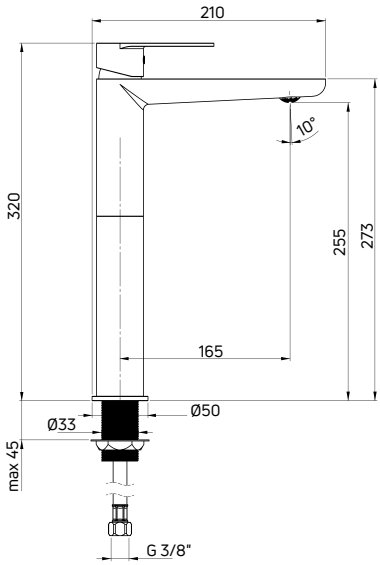


**Bateria umywalkowa**
**stojąca jednouchwytowa wysoka**

- Głowica ceramiczna 35 mm
- Klasa przepływu Z - 4-9 l/min
- Grupa akustyczna I - do 20 dB
- Wężyki 60 cm

Washbasin tap
deck-mounted, single-handle, tall

- 35 mm ceramic cartridge
- Flow class Z - 4-9 l/min
- Acoustic group I - up to 20 dB
- 60 cm supply hoses

| KOD / CODE | EAN | WYKOŃCZENIE / FINISH |
|---|---|---|
| BGA 020K | 5908212054468 | chrom / chrome |
| BGA N20K | 5907650815372 | nero |
| BGA Z20K | 5907650815495 | złoty / gold |

## ALPINIA

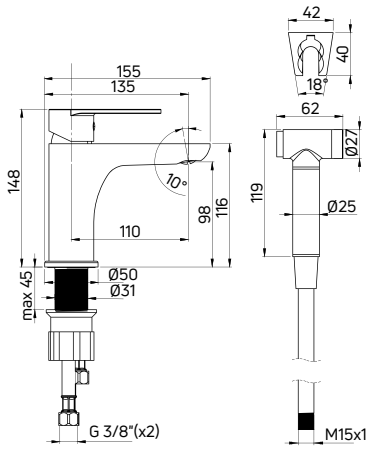


**Bateria umywalkowa**
**stojąca jednouchwytowa ze słuchawką typu bidetta**

- Głowica ceramiczna 35 mm
- Klasa przepływu Z - 4-9 l/min
- Grupa akustyczna I - do 20 dB
- Wężyki 45 cm
- Bateria wyposażona w zawory zwrotne
- Wąż prysznicowy 150 cm
- Słuchawka typu bidetta z włącznikiem start-stop i funkcją COOL OUT (nie nagrzewa się podczas użytkowania)

Washbasin tap
deck-mounted, single-handle with bidetta-type hand shower

- 35 mm ceramic cartridge
- Flow class Z - 4-9 l/min
- Acoustic group I - up to 20 dB
- 45 cm supply hoses
- Backflow valves included
- 150 cm shower hose
- Bidetta-type hand shower with start- stop switch and COOL OUT function (does not heat up during use)

| **KOD** / CODE | **EAN** | **WYKOŃCZENIE** / FINISH |
|---|---|---|
| BGA 027M | 5908212069325 | chrom / chrome |

## ALPINIA

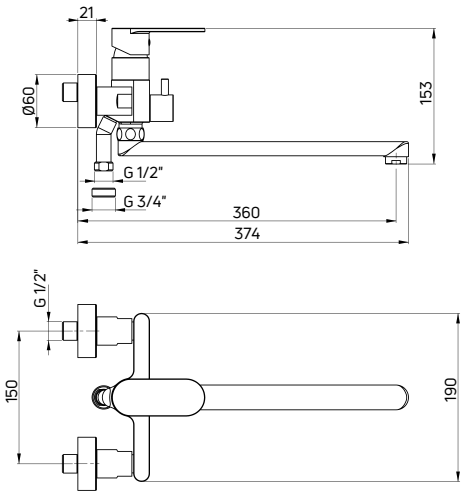


**Bateria umywalkowo-wannowa**
**ścienna jednouchwytowa z wydłużoną wylewką i podłączeniem na wąż**

- Głowica ceramiczna 35 mm
- Klasa przepływu A - 9-15 l/min
- Grupa akustyczna I - do 20 dB
- W zestawie dodatkowa złączka 1/2"-3/4" umożliwiająca podłączenie pralki lub zmywarki

Washbasin-bathtub tap
wall-mounted, single-handle with extended spout and hose connection

- 35 mm ceramic cartridge
- Flow class A - 9-15 l/min
- Acoustic group I - up to 20 dB
- Additional 1/2"-3/4" connector for connecting a washing machine or dishwasher included in the set

CERAMICZNY, MECHANICZNY PRZEŁĄCZNIK FUNKCJI / MECHANICAL CERAMIC SHOWER DIVERTER

| **KOD** / CODE | **EAN** | **WYKOŃCZENIE** / FINISH |
|---|---|---|
| BGA 056M | 5908212062876 | chrom / chrome |

# ALPINIA

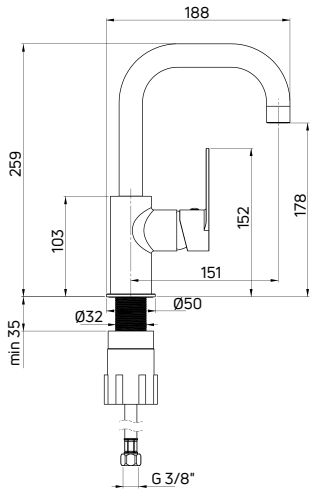


**Bateria umywalkowa**
**stojąca jednouchwytowa**

- Głowica ceramiczna 35 mm
- Obrotowa wylewka
- Klasa przepływu Z - 4-9 l/min
- Grupa akustyczna I - do 20 dB
- Wężyki 45 cm

Washbasin tap
deck-mounted, single-handle

- 35 mm ceramic cartridge
- Swivel spout
- Flow class Z - 4-9 l/min
- Acoustic group I - up to 20 dB
- 45 cm supply hoses

| KOD / CODE | EAN | WYKOŃCZENIE / FINISH |
|---|---|---|
| BGA 024M | 5908212068380 | chrom / chrome |

# ALPINIA

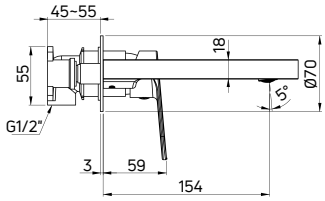


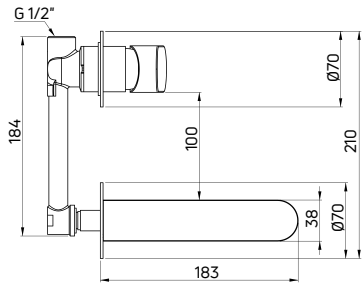


ZAWIERA ELEMENT PODTYNKOWY / CONCEALED ELEMENT INCLUDED

**Bateria umywalkowa**
**podtynkowa jednouchwytowa**

- Głowica ceramiczna 35 mm
- Klasa przepływu Z - 4-9 l/min
- Grupa akustyczna II - do 30 dB

Washbasin tap
concealed, single-handle

- 35 mm ceramic cartridge
- Flow class Z - 4-9 l/min
- Acoustic group II - up to 30 dB

| KOD / CODE | EAN | WYKOŃCZENIE / FINISH |
|---|---|---|
| BGA 055L | 5907650845690 | chrom / chrome |
| BGA N55L | 5907650845706 | nero |
| BGA Z55L | 5907650845867 | złoty / gold |

# ALPINIA

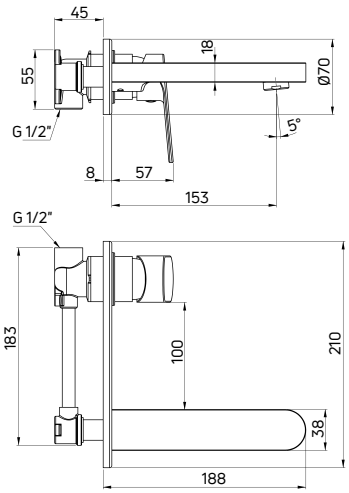


## Bateria umywalkowa
**podtynkowa jednouchwytowa**

- Głowica ceramiczna 35 mm
- Klasa przepływu Z - 4-9 l/min
- Grupa akustyczna II - do 30 dB

## Washbasin tap
concealed, single-handle

- 35 mm ceramic cartridge
- Flow class Z - 4-9 l/min
- Acoustic group II - up to 30 dB

ZAWIERA ELEMENT PODTYNKOWY / CONCEALED ELEMENT INCLUDED

| **KOD** / CODE | **EAN** | **WYKOŃCZENIE** / FINISH |
|---|---|---|
| BGA 054L | 5908212062524 | chrom / chrome |
| BGA N54L | 5907650817024 | nero |
| BGA Z54L | 5907650817031 | złoty / gold |

**wanna ALPINIA (KDU 017W), bateria wannowa wolnostojąca ALPINIA (BGA 017M), bateria umywalkowa podtynkowa ALPINIA (BGA 054L), umywalka ceramiczna podwieszana ALPINIA (CGA 6U3U)**

bathtub ALPINIA (KDU 017W), freestanding bath mixer ALPINIA (BGA 017M), concealed washbasin tap ALPINIA (BGA 054L), ceramic washbasin, undermount ALPINIA (CGA 6U3U)

aranżacja według projektu
/ arrangement design by
KUBIENIEC + DŁUGOSZ

# ALPINIA

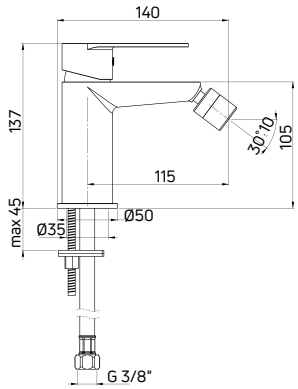


## Bateria bidetowa
**stojąca jednouchwytowa**

- Głowica ceramiczna 35 mm
- Klasa przepływu A - 9-15 l/min
- Grupa akustyczna I - do 20 dB
- Wężyki 45 cm

## Bidet tap
deck-mounted, single-handle

- 35 mm ceramic cartridge
- Flow class A - 9-15 l/min
- Acoustic group I - up to 20 dB
- 45 cm supply hoses

| KOD / CODE | EAN | WYKOŃCZENIE / FINISH |
|---|---|---|
| BGA 030M | 5908212054475 | chrom / chrome |
| BGA N30M | 5907650815389 | nero |
| BGA Z30M | 5907650815501 | złoty / gold |

# ALPINIA

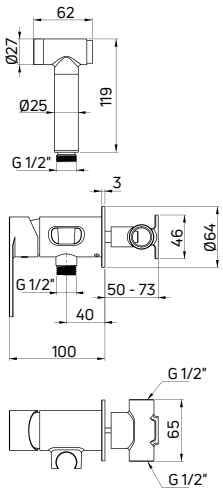


## Bateria bidetowa
**podtynkowa jednouchwytowa ze słuchawką typu bidetta**

- Głowica ceramiczna 35 mm
- Klasa przepływu Z - 4-9 l/min
- Grupa akustyczna II - do 30 dB
- Bateria wyposażona w zawory zwrotne
- Wąż prysznicowy 120 cm
- Słuchawka typu bidetta z włącznikiem start-stop i funkcją COOL OUT (nie nagrzewa się podczas użytkowania)

## Bidet tap
concealed, single-handle with bidetta-type hand shower

- 35 mm ceramic cartridge
- Flow class Z - 4-9 l/min
- Acoustic group II - up to 30 dB
- Backflow valves included
- 120 cm shower hose
- Bidetta-type hand shower with start-stop and COOL OUT function (does not heat up during use)

ZAWIERA ELEMENT PODTYNKOWY / CONCEALED ELEMENT INCLUDED

| KOD / CODE | EAN | WYKOŃCZENIE / FINISH |
|---|---|---|
| BGA 034M | 5908212073810 | chrom / chrome |
| BGA N34M | 5907650815426 | nero |
| BGA Z34M | 5907650815549 | złoty / gold |

# ALPINIA

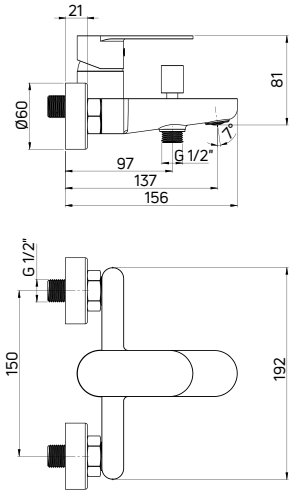


## Bateria wannowa
**ścienna jednouchwytowa**

- Głowica ceramiczna 35 mm
- Klasa przepływu S - 15-19,8 l/min
- Grupa akustyczna I - do 20 dB
- Przełącznik funkcji: ciśnieniowy z blokadą

## Bath tap
wall-mounted, single-handle

- 35 mm ceramic cartridge
- Flow class S - 15-19,8 l/min
- Acoustic group I - up to 20 dB
- Shower diverter: pressure with lock

| KOD / CODE | EAN | WYKOŃCZENIE / FINISH |
|---|---|---|
| BGA 010M | 5908212053492 | chrom / chrome |
| BGA N10M | 5907650815341 | nero |
| BGA Z10M | 5907650815457 | złoty / gold |

# ALPINIA

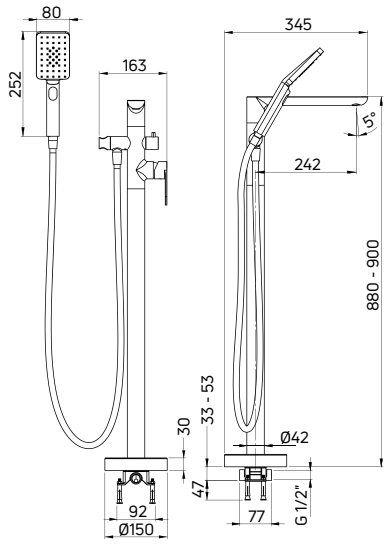


## Bateria wannowa wolnostojąca
**z kompletem prysznicowym**

- Głowica ceramiczna 35 mm
- Klasa przepływu B - 19,8-25,2 l/min
- Grupa akustyczna II - do 30 dB
- Bateria wyposażona w zawory zwrotne
- Regulowany kąt ustawienia słuchawki natryskowej
- Wysokość regulowana podczas montażu

## Freestanding bath tap
with shower set

- 35 mm ceramic cartridge
- Flow class B - 19,8-25,2 l/min
- Acoustic group II - up to 30 dB
- Backflow valves included
- Adjustable shower hand angle
- Height adjusted during installation

CERAMICZNY, MECHANICZNY PRZEŁĄCZNIK FUNKCJI / MECHANICAL CERAMIC SHOWER DIVERTER

| KOD / CODE | EAN | WYKOŃCZENIE / FINISH |
|---|---|---|
| BGA 017M | 5908212076774 | chrom / chrome |
| BGA N17M | 5907650815334 | nero |
| BGA Z17M | 5907650815600 | złoty / gold |

# ALPINIA

## Deszczownica
**z baterią wannową z ruchomą wylewką**

- Drążek o regulowanej wysokości 1090-1635 mm
- Stalowa głowica prysznicowa
- 3-funkcyjna słuchawka prysznicowa
- Wąż prysznicowy 150 cm
- Ceramiczna głowica baterii 35 mm
- Wylewka wannowa pełniąca funkcję przełącznika natrysku
- Regulacja wysokości i kąta nachylenia słuchawki
- Ruchoma wylewka

## Shower column
with mixer bath tap with swivel spout

- Sliding bar with adjustable height 1090-1635 mm
- Steel overhead shower
- 3-function hand shower
- Shower hose 150 cm
- 35 mm ceramic cartridge
- Bath spout that functions as a shower switch
- Adjustable height and slope angle of the hand shower
- Foldable spout

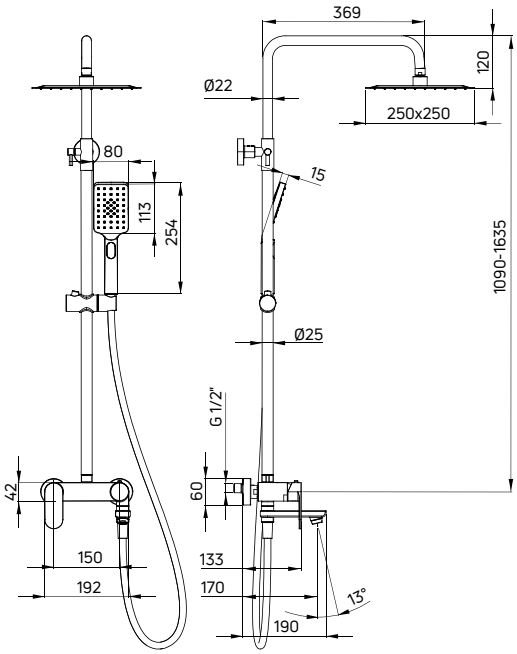


| KOD / CODE | EAN | WYKOŃCZENIE / FINISH |
|---|---|---|
| NAC 01AM | 5908212058923 | chrom / chrome |
| NAC N1AM | 5907650831440 | nero |
| NAC Z1AM | 5907650831457 | złoty / gold |

CERAMICZNY, MECHANICZNY PRZEŁĄCZNIK FUNKCJI / MECHANICAL CERAMIC SHOWER DIVERTER

**parawan nawannowy przesuwny PRIZMA (KTJ N73R), deszczownica z baterią wannową - ruchoma wylewka (NAC N1AM), umywalka nablatowa PEONIA (CDE 6U5S), bateria umywalkowa podtynkowa ALPINIA (BGA N54L), lustro wiszące MOKKO (ADM N801)**

shower screen, sliding PRIZMA (KTJ N73R), shower column with bathtub mixer - movable spout (NAC N1AM), countertop washbasin PEONIA (CDE 6U5S), concealed washbasin tap ALPINIA (BGA N54L), hanging mirror MOKKO (ADM N801)

# ALPINIA

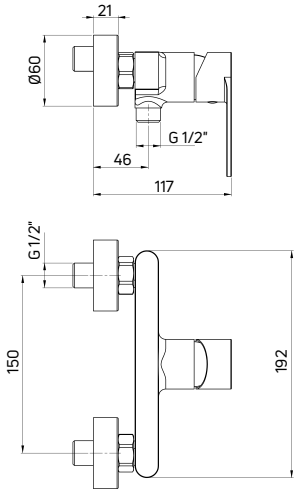


## Bateria prysznicowa
**ścienna jednouchwytowa**

- Głowica ceramiczna 35 mm
- Klasa przepływu B - 19,8-25,2 l/min
- Grupa akustyczna I - do 20 dB

## Shower tap
wall-mounted, single-handle

- 35 mm ceramic cartridge
- Flow class B - 19,8-25,2 l/min
- Acoustic group I - up to 20 dB

| **KOD** / CODE | **EAN** | **WYKOŃCZENIE** / FINISH |
|---|---|---|
| BGA 040M | 5908212053508 | chrom / chrome |
| BGA N40M | 5907650815358 | nero |
| BGA Z40M | 5907650815471 | złoty / gold |

# ALPINIA

## Zestaw prysznicowy
**z drążkiem**

- Drążek stalowy 800 mm
- 3-funkcyjna słuchawka prysznicowa
- Wąż prysznicowy, 150 cm
- Regulacja wysokości i kąta nachylenia słuchawki
- Klasa przepływu A - 12-15 l/min

## Shower set
with sliding bar

- Steel sliding bar 800 mm
- 3-function hand shower
- Shower hose 150 cm
- Adjustable height and slope angle of the hand shower
- Flow class A - 12-15 l/min

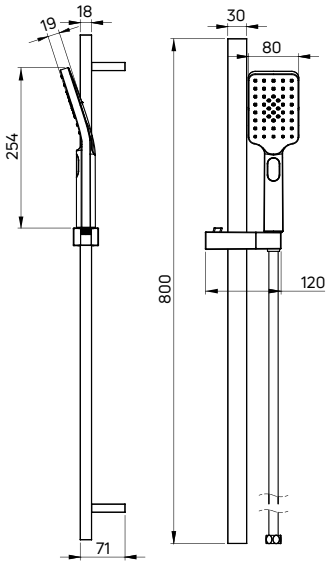


| **KOD** / CODE | **EAN** | **WYKOŃCZENIE** / FINISH |
|---|---|---|
| NGA 052K | 5907650820918 | chrom / chrome |
| NGA N52K | 5907650820925 | nero |
| NGA Z52K | 5907650820932 | złoty / gold |

# ALPINIA

## Zestaw prysznicowy
**1-punktowy**

- 3-funkcyjna słuchawka prysznicowa
- Wąż prysznicowy 150 cm
- Regulacja kąta nachylenia słuchawki
- Klasa przepływu A - 12-15 l/min

## Shower set
**with fixed bracket**

- 3-function hand shower
- Shower hose 150 cm
- Adjustable slope angle of the hand shower
- Flow class A - 12-15 l/min

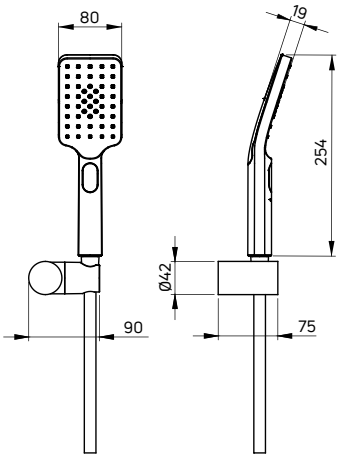


| KOD / CODE | EAN | WYKOŃCZENIE / FINISH |
|---|---|---|
| NGA 041K | 5907650820888 | chrom / chrome |
| NGA N41K | 5907650820895 | nero |
| NGA Z41K | 5907650820901 | złoty / gold |

# ALPINIA

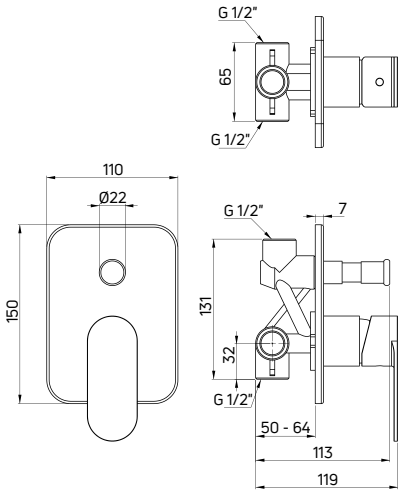


## Bateria prysznicowa
**podtynkowa jednouchwytowa z przełącznikiem natrysku**

- Głowica ceramiczna 35 mm
- Klasa przepływu S - 15-19,8 l/min
- Grupa akustyczna II - do 30 dB
- Przełącznik funkcji: ciśnieniowy z blokadą

## Shower tap
concealed, single-handle with shower diverter

- 35 mm ceramic cartridge
- Flow class S - 15-19,8 l/min
- Acoustic group II - up to 30 dB
- Shower diverter: pressure with lock

ZAWIERA ELEMENT PODTYNKOWY / CONCEALED ELEMENT INCLUDED

| KOD / CODE | EAN | WYKOŃCZENIE / FINISH |
|---|---|---|
| BGA 044P | 5908212085585 | chrom / chrome |

# ALPINIA

## Komplet prysznicowy
**podtynkowy**

- Bateria mieszaczowa z przełącznikiem natrysku (BGA 044P)
- Wylewka ścienna prysznicowa (NAC 047K)
- Stalowa głowica prysznicowa (NAC 002K)
- 3-funkcyjna słuchawka prysznicowa (NGA 051S)
- Wąż prysznicowy, 150 cm (NDA P51W)
- Przyłącze z uchwytem na słuchawkę - regulowany kąt nachylenia słuchawki (NAC 057K)

## Shower set
concealed

- Mixer tap with shower switch (BGA 044P)
- Wall-mounted shower arm (NAC 047K)
- Steel overhead shower (NAC 002K)
- 3-function hand shower (NGA 051S)
- Shower hose, 150 cm (NDA P51W)
- Connection with hand shower holder - adjustable shower hand angle (NAC 057K)

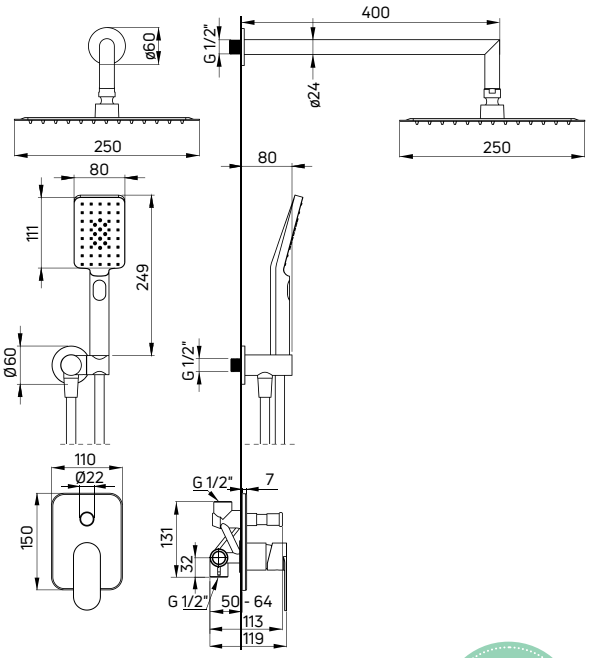

ZAWIERA ELEMENT PODTYNKOWY / CONCEALED ELEMENT INCLUDED

| KOD / CODE | EAN | WYKOŃCZENIE / FINISH |
|---|---|---|
| NAC 09LP | 5908212060407 | chrom / chrome |

# ALPINIA

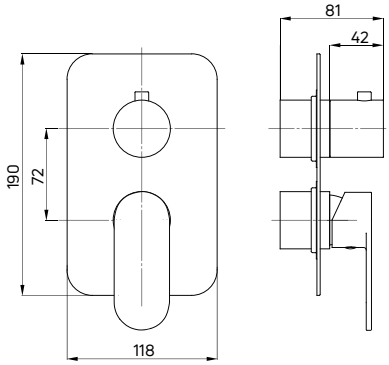


## Element zewnętrzny
**do BOXa mieszaczowego (BXY X44M)**

- Mosiężna rozeta

## External element
for mixer BOX (BXY X44M)

- Brass rosette

| KOD / CODE | EAN | WYKOŃCZENIE / FINISH |
|---|---|---|
| BXY 0GAM | 5908212084618 | chrom / chrome |
| BXY NGAM | 5907650815433 | nero |
| BXY ZGAM | 5907650815556 | złoty / gold |

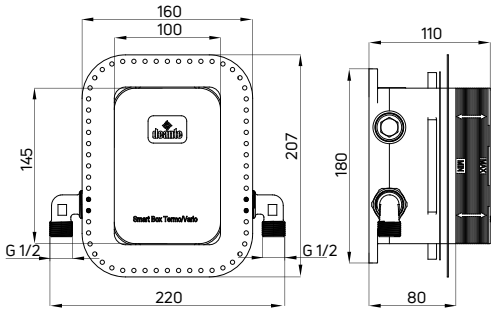


## BOX podtynkowy mieszaczowy
**z przełącznikiem natrysku**

- Głowica ceramiczna 35 mm
- Klasa przepływu B - 19,8-25,2 l/min
- Grupa akustyczna I - do 20 dB
- Bateria wyposażona w zawory zwrotne
- 3-funkcyjny przełącznik natrysku z możliwością blokady na 2 funkcje

## Mixer concealed BOX
with shower diverter

- 35 mm ceramic cartridge
- Flow class B - 19,8-25,2 l/min
- Acoustic group I - up to 20 dB
- Backflow valves included
- 3-function diverter with possible lock on 2 functions

| KOD / CODE | EAN | WYKOŃCZENIE / FINISH |
|---|---|---|
| BXY X44M | 5908212079362 | mosiądz / brass |

# ALPINIA

## Komplet prysznicowy
**z BOXem mieszaczowym**

- BOX podtynkowy mieszaczowy z przełącznikiem natrysku (BXY X44M)
- Element natynkowy do BOXa mieszaczowego (BXY XGAM)
- Wylewka ścienna prysznicowa (NAC X45K)
- Głowica prysznicowa (NAC X02K)
- 3-funkcyjna słuchawka prysznicowa (NGA X51S)
- Wąż prysznicowy, 150 cm (NDA X51W)
- Przyłącze z uchwytem na słuchawkę - regulowany kąt nachylenia słuchawki (NAC X57K)

## Shower set
concealed with a mixing BOX

- Concealed mixing BOX with shower switch (BXY X44M)
- Mixing BOX component (BXY XGAM)
- Wall-mounted shower arm (NAC X45K)
- Overhead shower (NAC X02K)
- 3-function hand shower (NGA X51S)
- Shower hose, 150 cm (NDA X51W)
- Connection with hand shower holder - adjustable shower hand angle (NAC X57K)

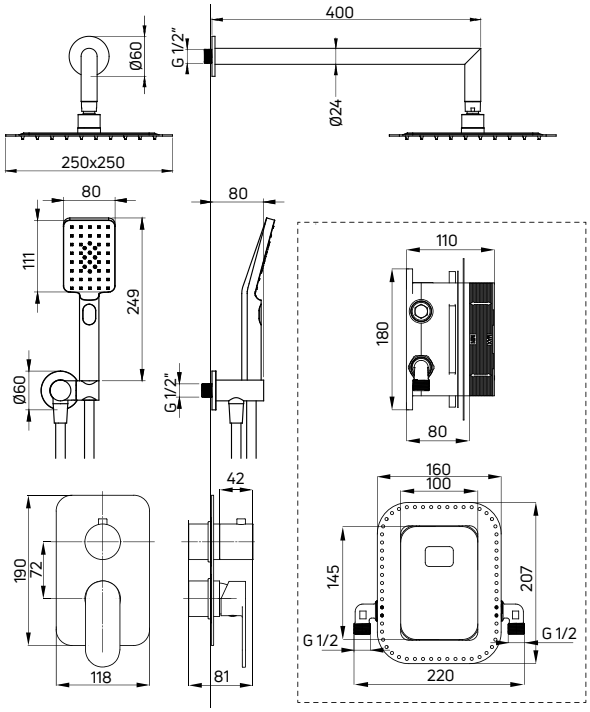


| KOD / CODE | EAN | WYKOŃCZENIE / FINISH |
|---|---|---|
| BXYZ0GAM | 5907650821021 | chrom / chrome |
| BXYZNGAM | 5907650821038 | nero |
| BXYZZGAM | 5907650821045 | złoty / gold |

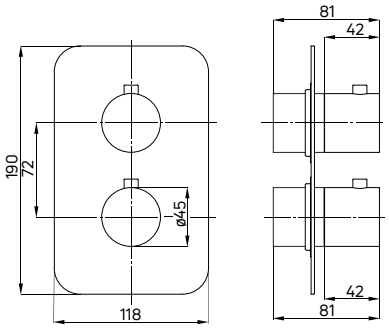


## Element zewnętrzny
**do BOXa termostatycznego (BXY X44T)**

- Mosiężna rozeta

## External element
for thermostatic BOX (BXY X44T)

- Brass rosette

| KOD / CODE | EAN | WYKOŃCZENIE / FINISH |
|---|---|---|
| BXY 0EBT | 5908212079393 | chrom / chrome |
| BXY NEBT | 5908212079478 | nero |
| BXY ZEBT | 5907650815563 | złoty / gold |

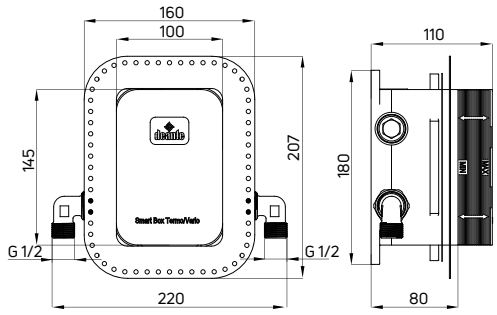


## BOX podtynkowy termostatyczny
**z przełącznikiem natrysku**

- Głowica termostatyczna
- Klasa przepływu S - 15-19,8 l/min
- Grupa akustyczna I - do 20 dB
- Bateria wyposażona w zawory zwrotne
- Blokada temperatury 38°C
- 3-funkcyjny przełącznik natrysku z możliwością blokady na 1 lub 2 funkcje

## Thermostatic concealed BOX
with shower diverter

- Thermostatic valve
- Flow class S - 15-19,8 l/min
- Acoustic group I - up to 20 dB
- backflow valves included
- Temperature lock at 38°C
- 3-function diverter with possible lock on 1 or 2 functions

| KOD / CODE | EAN | WYKOŃCZENIE / FINISH |
|---|---|---|
| BXY X44T | 5908212079379 | mosiądz / brass |

## Komplet prysznicowy
**z BOXem termostatycznym**

- BOX podtynkowy termostatyczny (BXY X44T)
- Element natynkowy do BOXa termostatycznego (BXY XEBT)
- Wylewka ścienna prysznicowa (NAC X45K)
- Głowica prysznicowa (NAC X10K)
- 3-funkcyjna słuchawka prysznicowa (NQA X51S)
- Wąż prysznicowy, 150 cm (NDA P51W)
- Przyłącze z uchwytem na słuchawkę - regulowany kąt nachylenia słuchawki (NAC X57K)

## Shower set
concealed with a thermostatic BOX

- Concealed thermostatic BOX with shower switch (BXY X44T)
- Thermostatic BOX component (BXY XEBT)
- Wall-mounted shower arm (NAC X45K)
- Overhead shower (NAC X10K)
- 3-function hand shower (NQA X51S)
- Shower hose, 150 cm (NDA X51W)
- Connection with hand shower holder - adjustable shower hand angle (NAC X57K)

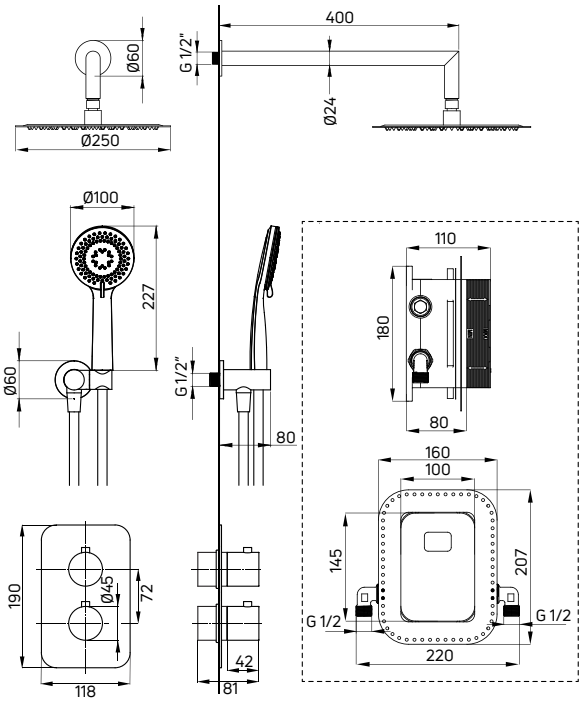


| KOD / CODE | EAN | WYKOŃCZENIE / FINISH |
|---|---|---|
| BXYZOEBT | 5908212084908 | chrom / chrome |
| BXYZNEBT | 5908212084915 | nero |
| BXYZGEBT | 5907650821052 | złoty / gold |

## ALPINIA

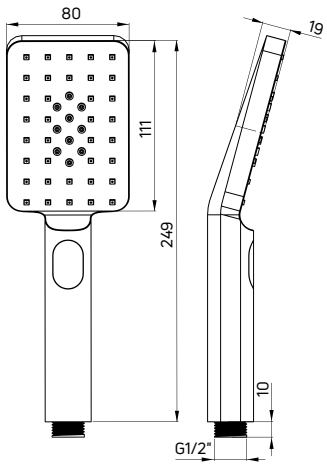


### Słuchawka prysznicowa

- 3-funkcyjna
- Kasa przepływu A - 12-15 l/min

### Hand shower

- 3-function
- Flow class A - 12-15 l/min

| KOD / CODE | EAN | WYKOŃCZENIE / FINISH |
|---|---|---|
| NGA 051S | 5908212059807 | chrom / chrome |
| NGA N51S | 5908212080122 | nero |
| NGA Z51S | 5907650820949 | złoty / gold |

## ALPINIA

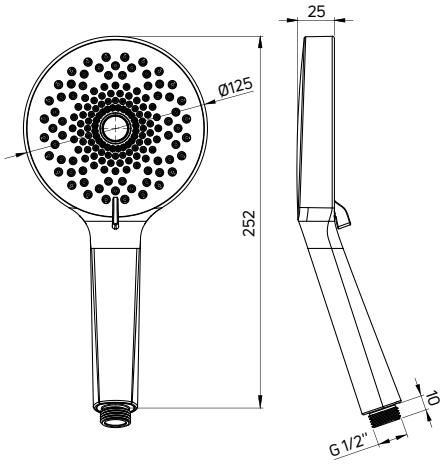


### Słuchawka prysznicowa

- 3-funkcyjna
- Kasa przepływu A - 12-15 l/min

### Hand shower

- 3-function
- Flow class A - 12-15 l/min

| KOD / CODE | EAN | WYKOŃCZENIE / FINISH |
|---|---|---|
| NGA 05RS | 5907650810186 | chrom / chrome |
| NGA N5RS | 5907650810193 | nero |

**słuchawka prysznicowa ALPINIA (NGA N5RS)**
hand shower ALPINIA (NGA N5RS)

## Wąż prysznicowy
**150 cm**

- Wąż PVC
- Dwie stożkowe końcówki z o-ringiem, wykonane z mosiądzu
- W komplecie kryza, redukująca zużycie wody w prysznicu do 6 l/min
- Anti-twist

## Shower hose
150 cm

- PVC shower hose
- Two conical nuts with o-ring, made of brass
- Orifice reducing the water consumption to 6 l/min included
- Anti-twist

| KOD / CODE | EAN | WYKOŃCZENIE / FINISH |
|---|---|---|
| NDA P51W | 5908212054628 | platinum |
| XNCH0PLD1 | 5908212078952 | nero |
| NDA Z51W | 5907650876403 | złoty / gold |

**bateria umywalkowa wysoka JASMIN (BGJ N20K), mydelniczka ścienna ROUND (ADR N411), umywalka nablatowa SILIA (CDL 6U4S), konsola stojąca (CST X50A)**

washbasin tap, tall JASMIN (BGJ N20K), wall-mounted soap dish ROUND (ADR N411), countertop washbasin SILIA (CDL 6U4S), standing console (CST X50A)

# JASMIN

## Obłe kształty w nowoczesnym wydaniu

## Round shapes in a modern edition

Estetykę baterii Jasmin docenią osoby gustujące w czystym, prostym i miłym dla oka wzornictwie. Kolekcja spełnia wszystkie wymagania stawiane armaturze łazienkowej przez najbardziej wymagających użytkowników - jest w pełni funkcjonalna i idealnie wpisuje się w trendy nowoczesnego wzornictwa. Jasmin stanowi ciekawą interpretację cylindrycznej formy. Obłe kształty odnajdziemy we wszystkich produktach serii – bateriach umywalkowych, wannowych i prysznicowych.
Kolekcja występuje w tradycyjnym, błyszczącym chromie i w matowoczarnym wykończeniu nero, które sprawia, że baterie prezentują się elegancko i modernistycznie, a całe wnętrze nabiera industrialnego charakteru.

The aesthetics of Jasmin taps will be appreciated by those who like pure, simple, and pleasing to the eye design. The collection meets all the requirements set for bathroom fittings by the most demanding users - it is fully functional and perfectly fits into the trends of modern design. Jasmin is a noteworthy interpretation of cylindrical form. Round shapes can be found in all products within the series - basin, bath and shower taps.
The taps come in traditional, glossy chrome and in matt black nero finish, which makes them look elegant and modernistic, and the whole interior gains an industrial character.

## JASMIN

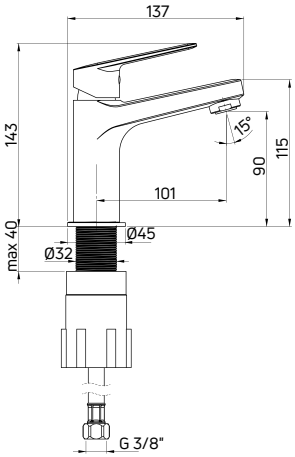


**Bateria umywalkowa**
**stojąca jednouchwytowa**

- Głowica ceramiczna 25 mm
- Ruchomy, silikonowy aerator
- Klasa przepływu A - 9-15 l/min
- Grupa akustyczna II - do 30 dB
- Wężyki 45 cm

Washbasin tap
deck-mounted, single-handle

- 25 mm ceramic cartridge
- Movable, silicone aerator
- Flow class A - 9-15 l/min
- Acoustic group II - up to 30 dB
- 45 cm supply hoses

| KOD / CODE | EAN | WYKOŃCZENIE / FINISH |
|---|---|---|
| BGJ 020M | 5908212061534 | chrom / chrome |
| BGJ N20M | 5908212087138 | nero |

## JASMIN

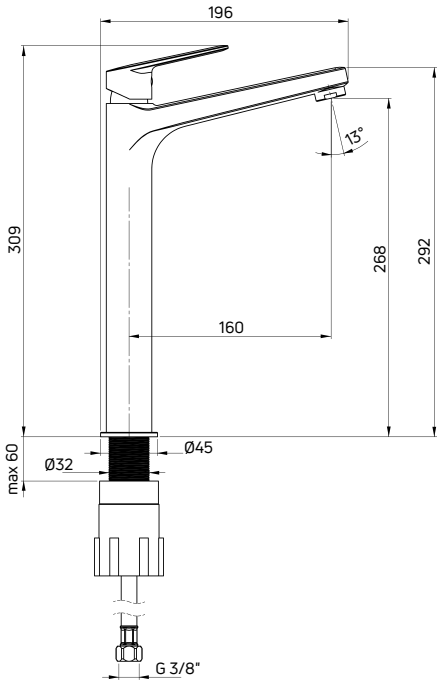


**Bateria umywalkowa**
**stojąca jednouchwytowa wysoka**

- Głowica ceramiczna 25 mm
- Ruchomy, silikonowy aerator
- Klasa przepływu Z - 4-9 l/min
- Grupa akustyczna II - do 30 dB
- Wężyki 45 cm

Washbasin tap
deck-mounted, single-handle, tall

- 25 mm ceramic cartridge
- Movable, silicone aerator
- Flow class Z - 4-9 l/min
- Acoustic group II - up to 30 dB
- 45 cm supply hoses

| KOD / CODE | EAN | WYKOŃCZENIE / FINISH |
|---|---|---|
| BGJ 020K | 5908212061541 | chrom / chrome |
| BGJ N20K | 5908212087145 | nero |

## JASMIN

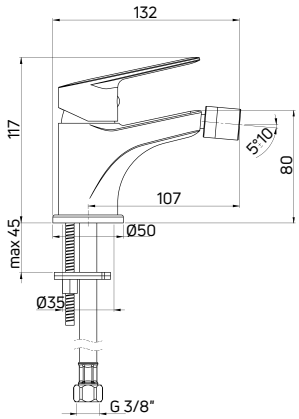


**Bateria bidetowa**
**stojąca jednouchwytowa**

- Głowica ceramiczna 35 mm
- Klasa przepływu A - 9-15 l/min
- Grupa akustyczna II - do 30 dB
- Wężyki 45 cm

Bidet tap
deck-mounted, single-handle

- 35 mm ceramic cartridge
- Flow class A - 9-15 l/min
- Acoustic group II - up to 30 dB
- 45 cm supply hoses

| KOD / CODE | EAN | WYKOŃCZENIE / FINISH |
|---|---|---|
| BGJ 030M | 5908212061558 | chrom / chrome |
| BGJ N30M | 5908212087152 | nero |

## JASMIN

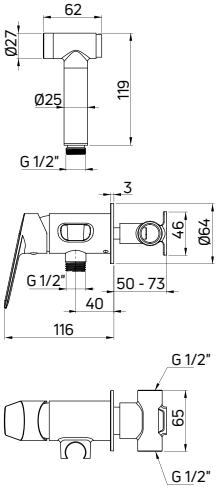


**Bateria bidetowa**
**podtynkowa jednouchwytowa**
**ze słuchawką typu bidetta**

- Głowica ceramiczna 35 mm
- Klasa przepływu Z - 4-9 l/min
- Grupa akustyczna II - do 30 dB
- Bateria wyposażona w zawory zwrotne
- Wąż prysznicowy 120 cm
- Słuchawka typu bidetta z włącznikiem start-stop i funkcją COOL OUT (nie nagrzewa się podczas użytkowania)

Bidet tap
concealed, single-handle
with bidetta-type hand shower

- 35 mm ceramic cartridge
- Flow class Z - 4-9 l/min
- Acoustic group II - up to 30 dB
- Backflow valves included
- 120 cm shower hose
- Bidetta-type hand shower with start-stop and COOL OUT function (does not heat up during use)

ZAWIERA ELEMENT PODTYNKOWY / CONCEALED ELEMENT INCLUDED

| KOD / CODE | EAN | WYKOŃCZENIE / FINISH |
|---|---|---|
| BGJ 034M | 5908212075845 | chrom / chrome |
| BGJ N34M | 5908212095652 | nero |

# JASMIN

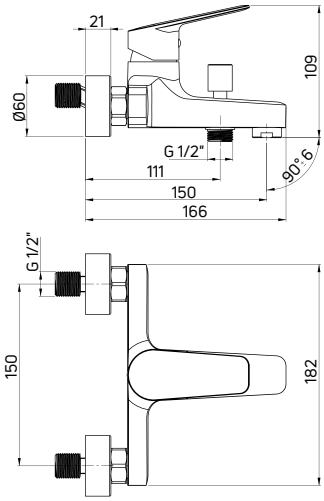


## Bateria wannowa
**ścienna jednouchwytowa**

- Głowica ceramiczna 35 mm
- Ruchomy, silikonowy aerator
- Klasa przepływu S - 15-19,8 l/min
- Grupa akustyczna II - do 30 dB
- Przełącznik funkcji: ciśnieniowy z blokadą

## Bath tap
wall-mounted, single-handle

- 35 mm ceramic cartridge
- Movable, silicone aerator
- Flow class S - 15-19,8 l/min
- Acoustic group II - up to 30 dB
- Function switch: pressure with lock

| **KOD** / CODE | **EAN** | **WYKOŃCZENIE** / FINISH |
|---|---|---|
| BGJ 010M | 5908212061084 | chrom / chrome |
| BGJ N10M | 5908212087121 | nero |

# JASMIN

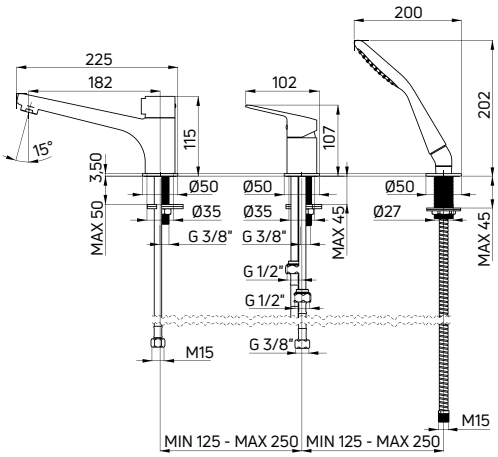


## Bateria wannowa
**3-otworowa jednouchwytowa**

- Głowica ceramiczna 35 mm
- Ruchomy, silikonowy aerator
- Klasa przepływu S - 15-19,8 l/min
- Grupa akustyczna II - do 30 dB

## Bath tap
3-hole, single-handle

- 35 mm ceramic cartridge
- Movable, silicone aerator
- Flow class S - 15-19,8 l/min
- Acoustic group II - up to 30 dB

CERAMICZNY, MECHANICZNY PRZEŁĄCZNIK FUNKCJI / MECHANICAL CERAMIC SHOWER DIVERTER

| **KOD** / CODE | **EAN** | **WYKOŃCZENIE** / FINISH |
|---|---|---|
| BGJ 013M | 5908212061121 | chrom / chrome |
| BGJ N13M | 5908212096840 | nero |

STREFA WANNY / BATH ZONE

# JASMIN

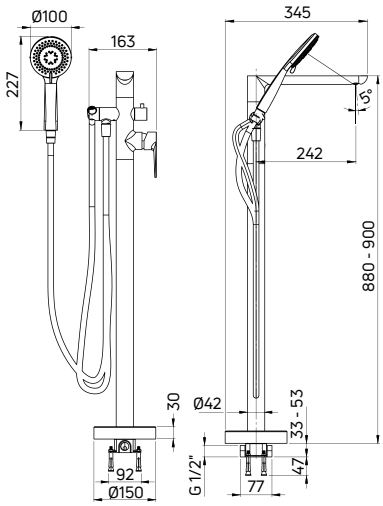


CERAMICZNY, MECHANICZNY PRZEŁĄCZNIK FUNKCJI / MECHANICAL CERAMIC SHOWER DIVERTER

## Bateria wannowa wolnostojąca
**z kompletem prysznicowym**

- Głowica ceramiczna 35 mm
- Klasa przepływu B - 19,8-25,2 l/min
- Grupa akustyczna II - do 30 dB
- Bateria wyposażona w zawory zwrotne
- Regulowany kąt ustawienia słuchawki natryskowej
- Wysokość regulowana podczas montażu

## Freestanding bath tap
with shower set

- 35 mm ceramic cartridge
- Flow class B - 19,8-25,2 l/min
- Acoustic group II - up to 30 dB
- Backflow valves included
- Adjustable shower hand angle
- Height adjusted during installation

| KOD / CODE | EAN | WYKOŃCZENIE / FINISH |
|---|---|---|
| BGJ 017M | 5907650819585 | chrom / chrome |
| BGJ N17M | 5907650819592 | nero |

STREFA PRYSZNICA/ SHOWER ZONE

# JASMIN

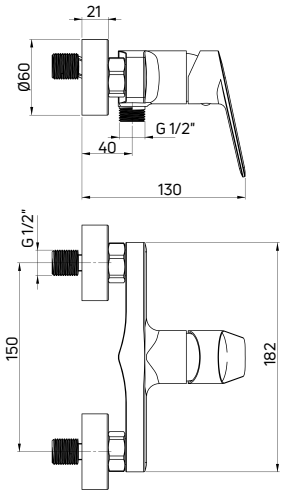


## Bateria prysznicowa
**ścienna jednouchwytowa**

- Głowica ceramiczna 35 mm
- Klasa przepływu B - 19,8-25,2 l/min
- Grupa akustyczna II - do 30 dB

## Shower tap
wall-mounted, single-handle

- 35 mm ceramic cartridge
- Flow class B - 19,8-25,2 l/min
- Acoustic group II - up to 30 dB

| KOD / CODE | EAN | WYKOŃCZENIE / FINISH |
|---|---|---|
| BGJ 040M | 5908212061107 | chrom / chrome |
| BGJ N40M | 5908212087169 | nero |

# JASMIN

## Zestaw natryskowy
**z drążkiem**

- Drążek stalowy 684 mm o regulowanym rozstawie mocowań
- 3-funkcyjna słuchawka natryskowa
- Wąż natryskowy Nero 150 cm
- Regulacja wysokości i kąta nachylenia słuchawki
- Klasa przepływu A - 12-15 l/min

## Shower set
with sliding bar

- Steel bar 684 mm with adjustable mounting spacing
- 3-function hand shower
- Nero shower hose 150 cm
- Adjustable height and slope angle of the hand shower
- Flow class A - 12-15 l/min

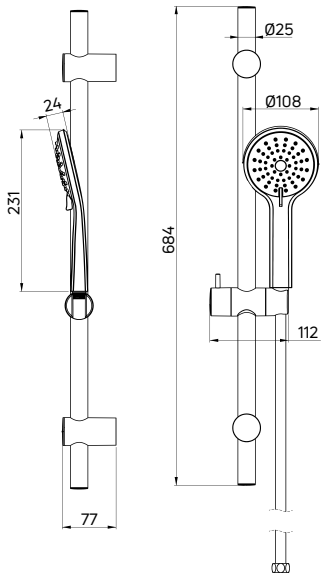


| KOD / CODE | EAN | WYKOŃCZENIE / FINISH |
|---|---|---|
| NGJ N51K | 5907650873822 | nero |

# JASMIN

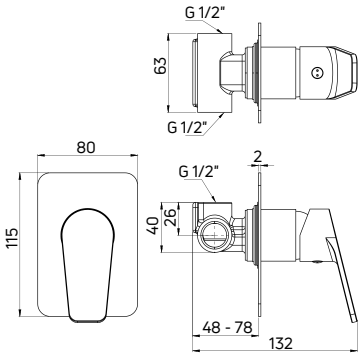


## Bateria prysznicowa
**podtynkowa jednouchwytowa bez przełącznika natrysku**

- Głowica ceramiczna 35 mm
- Klasa przepływu S - 15-19,8 l/min
- Grupa akustyczna I - do 20 dB
- Mosiężna rozeta

## Shower tap
concealed, single-handle without shower diverter

- 35 mm ceramic cartridge
- Flow class S - 15-19,8 l/min
- Acoustic group I - up to 20 dB
- Brass rosette

ZAWIERA ELEMENT PODTYNKOWY / CONCEALED ELEMENT INCLUDED

| KOD / CODE | EAN | WYKOŃCZENIE / FINISH |
|---|---|---|
| BGJ 044L | 5908212097724 | chrom / chrome |
| BGJ N44L | 5908212097748 | nero |

# JASMIN

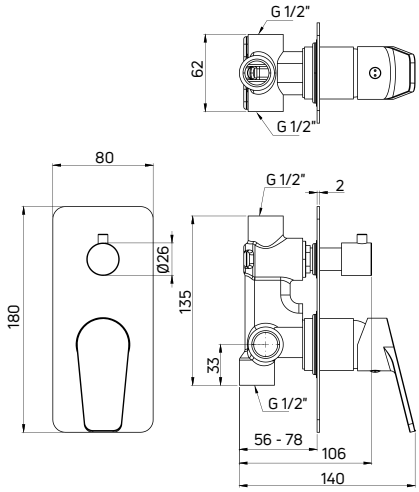


## Bateria prysznicowa
**podtynkowa jednouchwytowa z przełącznikiem natrysku**

- Głowica ceramiczna 35 mm
- Klasa przepływu S - 15-19,8 l/min
- Grupa akustyczna I - do 20 dB
- Mosiężna rozeta

## Shower tap
concealed, single-handle with shower diverter

- 35 mm ceramic cartridge
- Flow class S - 15-19,8 l/min
- Acoustic group I - up to 20 dB
- Brass rosette

CERAMICZNY, MECHANICZNY PRZEŁĄCZNIK FUNKCJI / MECHANICAL CERAMIC SHOWER DIVERTER

ZAWIERA ELEMENT PODTYNKOWY / CONCEALED ELEMENT INCLUDED

| KOD / CODE | EAN | WYKOŃCZENIE / FINISH |
|---|---|---|
| BGJ 044P | 5908212097717 | chrom / chrome |
| BGJ N44P | 5908212097731 | nero |

# JASMIN

## Komplet prysznicowy
**podtynkowy**

- Bateria mieszaczowa z przełącznikiem natrysku (BGJ X44P)
- Wylewka ścienna prysznicowa (NAC X45K)
- Stalowa głowica prysznicowa (NAC X02K)
- 3-funkcyjna słuchawka prysznicowa (NGA X51S)
- Wąż prysznicowy, 150 cm (NDA X51W)
- Przyłącze z uchwytem na słuchawkę - regulowany kąt nachylenia słuchawki (NAC X57K)

## Shower set
concealed

- Mixer tap with shower switch (BGJ X44P)
- Wall-mounted shower arm (NAC X45K)
- Steel overhead shower (NAC X02K)
- 3-function hand shower (NGA X51S)
- Shower hose, 150 cm (NDA X51W)
- Connection with hand shower holder - adjustable shower hand angle (NAC X57K)

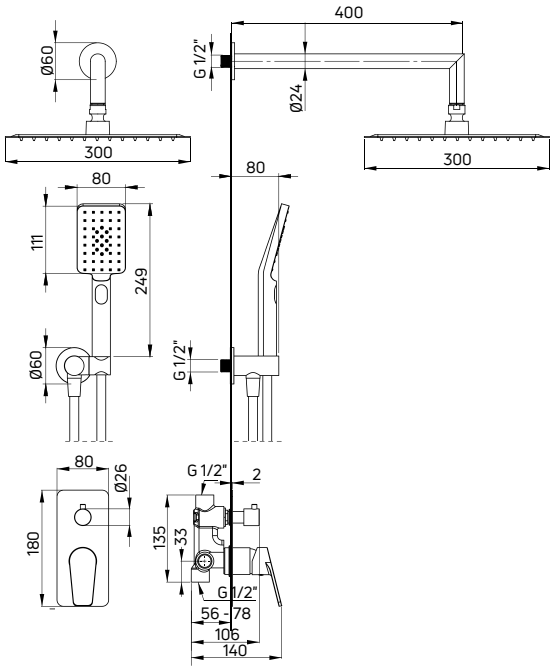


CERAMICZNY, MECHANICZNY PRZEŁĄCZNIK FUNKCJI / MECHANICAL CERAMIC SHOWER DIVERTER

ZAWIERA ELEMENT PODTYNKOWY / CONCEALED ELEMENT INCLUDED

| KOD / CODE | EAN | WYKOŃCZENIE / FINISH |
|---|---|---|
| NAC 09JP | 5907650874072 | chrom / chrome |
| NAC N9JP | 5907650874089 | nero |

# JASMIN

## Słuchawka prysznicowa

- 3-funkcyjna
- Klasa przepływu Z - 7.2-11.9 l/min

## Hand shower

- 3-function
- Flow class Z - 7.2-11.9 l/min

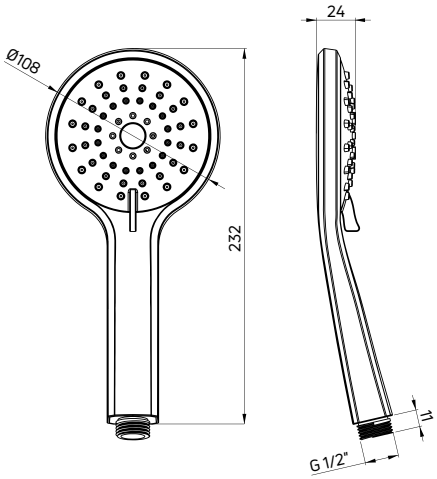


| KOD / CODE | EAN | WYKOŃCZENIE / FINISH |
|---|---|---|
| NGJ N51S | 5907650877318 | nero |

**bateria wannowa JASMIN (BGJ N10M), uchwyt punktowy słuchawki z przyssawką DALIA (NDD N21U), słuchawka prysznicowa JASMIN (NGJ N51S), półka narożna MOKKO (ADM N531)**

bath tap JASMIN (BGJ N10M), wall handle with suction pad DALIA (NDD N21U), hand shower JASMIN (NGJ N51S), corner shelf MOKKO (ADM N531)

**bateria umywalkowa CORIO (BFC 020M), umywalka nablatowa HIACYNT (CDT 6U4S), taca MOKKO (ADM A512)**

washbasin tap CORIO (BFC 020M), countertop washbasin HIACYNT (CDT 6U4S), tray MOKKO (ADM A512)

## Subtelna i doskonała

## Subtle and perfect

Seria armatury łączy w sobie najwyższą jakość wykorzystanych materiałów i doskonałe wzornictwo. Okrągły kształt korpusu kolekcji Corio sprawia, że śmiało może być wykorzystywana w subtelnych aranżacjach. Natomiast miękka, wykończona w chromie forma nowej serii powoduje, że z powodzeniem stanie się też pięknym dodatkiem nowoczesnych i minimalistycznych łazienek. W skład linii Corio wchodzą modele umywalkowe, wannowe oraz natryskowe.

This series of fittings combines the highest quality of used materials with excellent design. The round-shaped bodies of the Corio collection make it boldly useable in subtle arrangements. However, the soft, chrome-finished form of the new series makes it also a beautiful addition to modern and minimalist bathrooms. The Corio line includes the washbasin, bath, and shower models.

**Projektant** / designer: Katarzyna Łogwinienko

## CORIO

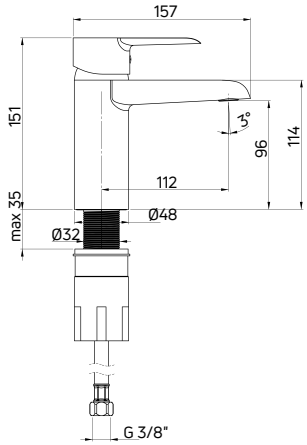


**Bateria umywalkowa**
**stojąca jednouchwytowa**

- Głowica ceramiczna 40 mm
- Klasa przepływu Z - 4-9 l/min
- Grupa akustyczna I - do 20 dB
- Wężyki 45 cm

Washbasin tap
deck-mounted, single-handle

- 40 mm ceramic cartridge
- Flow class Z - 4-9 l/min
- Acoustic group I - up to 20 dB
- 45 cm supply hoses

| **KOD** / CODE | **EAN** | **WYKOŃCZENIE** / FINISH |
|---|---|---|
| BFC 020M | 5908212083680 | chrom / chrome |

## CORIO

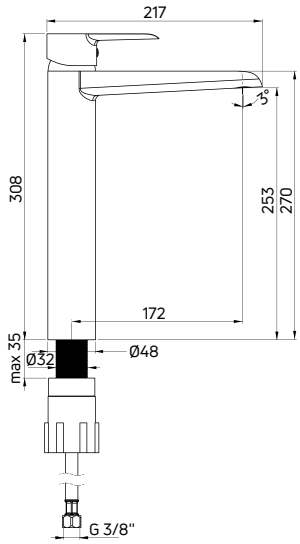


**Bateria umywalkowa**
**stojąca jednouchwytowa wysoka**

- Głowica ceramiczna 40 mm
- Klasa przepływu Z - 4-9 l/min
- Grupa akustyczna I - do 20 dB
- Wężyki 45 cm

Washbasin tap
deck-mounted, single-handle, tall

- 40 mm ceramic cartridge
- Flow class Z - 4-9 l/min
- Acoustic group I - up to 20 dB
- 45 cm supply hoses

| **KOD** / CODE | **EAN** | **WYKOŃCZENIE** / FINISH |
|---|---|---|
| BFC 020K | 5907650817239 | chrom / chrome |

**bateria umywalkowa, wysoka CORIO (BFC 020K), umywalka granitowa SILIA (CQS NU4S)**

washbasin tap, tall CORIO (BFC 020K), granite washbasin SILIA (CQS NU4S)

## CORIO

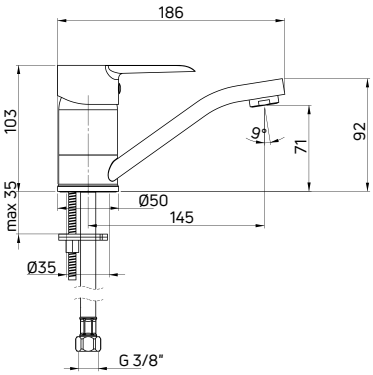


**Bateria umywalkowa**
**stojąca jednouchwytowa z obtotową wylewką**

- Głowica ceramiczna 40 mm
- Klasa przepływu A - 9-15 l/min
- Grupa akustyczna I - do 20 dB
- Wężyki 45 cm

Washbasin tap
deck-mounted, single-handle with a swivel spout

- 40 mm ceramic cartridge
- Flow class A - 9-15 l/min
- Acoustic group I - up to 20 dB
- 45 cm supply hoses

| KOD / CODE | EAN | WYKOŃCZENIE / FINISH |
|---|---|---|
| BFC 026M | 5908212083697 | chrom / chrome |

## CORIO

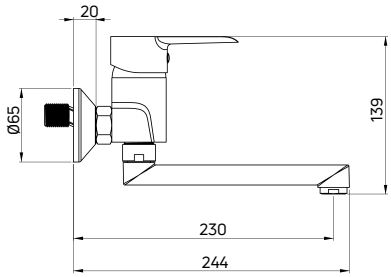


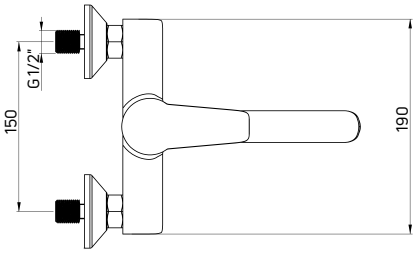


**Bateria umywalkowa**
**ścienna jednouchwytowa**

- Głowica ceramiczna 40 mm
- Klasa przepływu A - 9-15 l/min
- Grupa akustyczna I - do 20 dB

Washbasin tap
wall-mounted, single-handle

- 40 mm ceramic cartridge
- Flow class A - 9-15 l/min
- Acoustic group I - up to 20 dB

| KOD / CODE | EAN | WYKOŃCZENIE / FINISH |
|---|---|---|
| BFC 050M | 5908212083710 | chrom / chrome |

STREFA TOALETY / TOILET ZONE

## CORIO

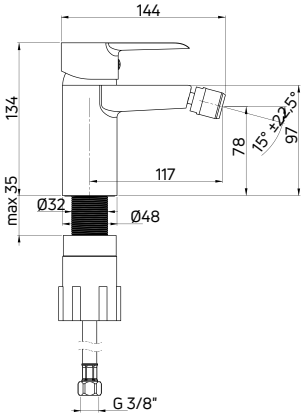


### Bateria bidetowa
**stojąca jednouchwytowa**

- Głowica ceramiczna 40 mm
- Klasa przepływu A - 9-15 l/min
- Grupa akustyczna I - do 20 dB
- Wężyki 45 cm

### Bidet tap
deck-mounted, single-handle

- 40 mm ceramic cartridge
- Flow class A - 9-15 l/min
- Acoustic group I - up to 20 dB
- 45 cm supply hoses

| KOD / CODE | EAN | WYKOŃCZENIE / FINISH |
|---|---|---|
| BFC 030M | 5908212085288 | chrom / chrome |

STREFA WANNY / BATH ZONE

## CORIO

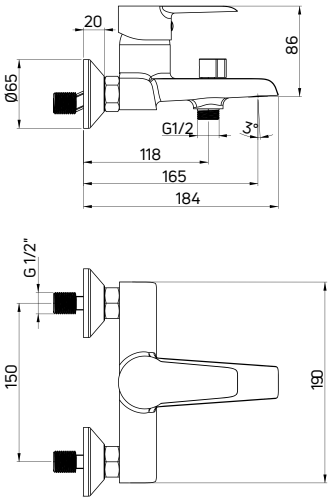


### Bateria wannowa
**ścienna jednouchwytowa**

- Głowica ceramiczna 40 mm
- Klasa przepływu A - 9-15 l/min
- Grupa akustyczna I - do 20 dB
- Ceramiczny, mechaniczny przełącznik funkcji

### Bath tap
wall-mounted, single-handle

- 40 mm ceramic cartridge
- Flow class A - 9-15 l/min
- Acoustic group I - up to 20 dB
- Ceramic, mechanical function switch

CERAMICZNY, MECHANICZNY PRZEŁĄCZNIK FUNKCJI / MECHANICAL CERAMIC SHOWER DIVERTER

| KOD / CODE | EAN | WYKOŃCZENIE / FINISH |
|---|---|---|
| BFC 010M | 5908212083673 | chrom / chrome |

STREFA PRYSZNICA/ SHOWER ZONE

## CORIO

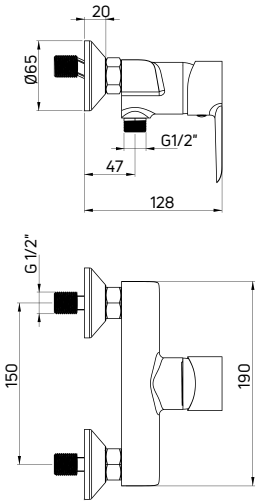


### Bateria prysznicowa
**ścienna jednouchwytowa**

- Głowica ceramiczna 40 mm
- Klasa przepływu B - 19,8-25,2 l/min
- Grupa akustyczna I - do 20 dB

### Shower tap
wall-mounted, single-handle

- 40 mm ceramic cartridge
- Flow class B - 19,8-25,2 l/min
- Acoustic group I - up to 20 dB

| KOD / CODE | EAN | WYKOŃCZENIE / FINISH |
|---|---|---|
| BFC 040M | 5908212083703 | chrom / chrome |

## CORIO

### Deszczownica
**z baterią natryskową**

- Drążek o regulowanej wysokości 900-1200 mm
- Chromowana głowica prysznicowa, 2-funkcyjna
- 5-funkcyjna słuchawka prysznicowa
- Wąż prysznicowy stalowy 150 cm
- Ceramiczna głowica baterii 40 mm
- Regulacja wysokości i kąta nachylenia słuchawki

### Shower column
with mixer tap

- Sliding bar with adjustable height 900-1200 mm
- Chrome-plated overhead shower, 2-function
- 5-function hand shower
- Steel shower hose 150 cm
- 40 mm ceramic cartridge
- Adjustable height and slope angle of the hand shower

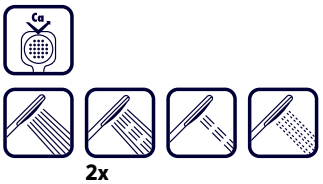


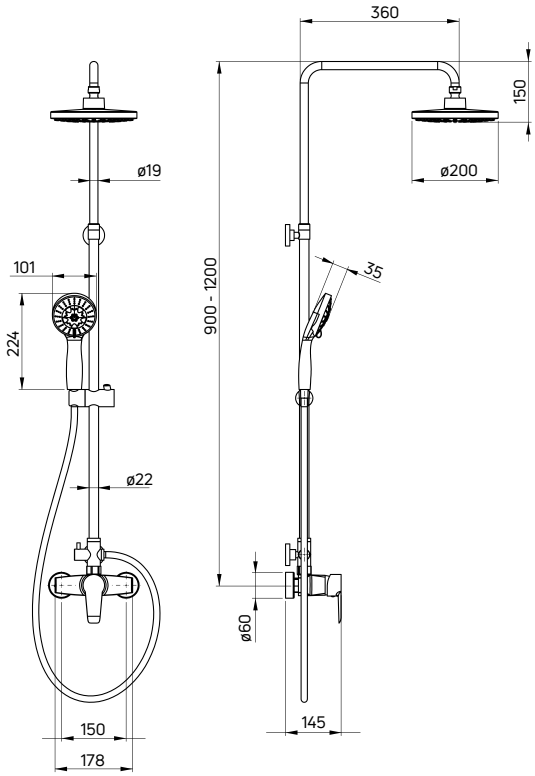


| KOD / CODE | EAN | WYKOŃCZENIE / FINISH |
|---|---|---|
| NAC 019M | 5908212031742 | chrom / chrome |

## CORIO

### Deszczownica
**z baterią natryskową**

- Drążek o regulowanej wysokości 900-1200 mm
- Chromowana głowica prysznicowa, 2-funkcyjna
- 3-funkcyjna słuchawka prysznicowa
- Wąż prysznicowy stalowy 150 cm
- Ceramiczna głowica baterii 40 mm
- Regulacja wysokości i kąta nachylenia słuchawki

### Shower column
with mixer tap

- Sliding bar with adjustable height 900-1200 mm
- Chrome-plated overhead shower, 2-function
- 3-function hand shower
- Steel shower hose 150 cm
- 40 mm ceramic cartridge
- Adjustable height and slope angle of the hand shower

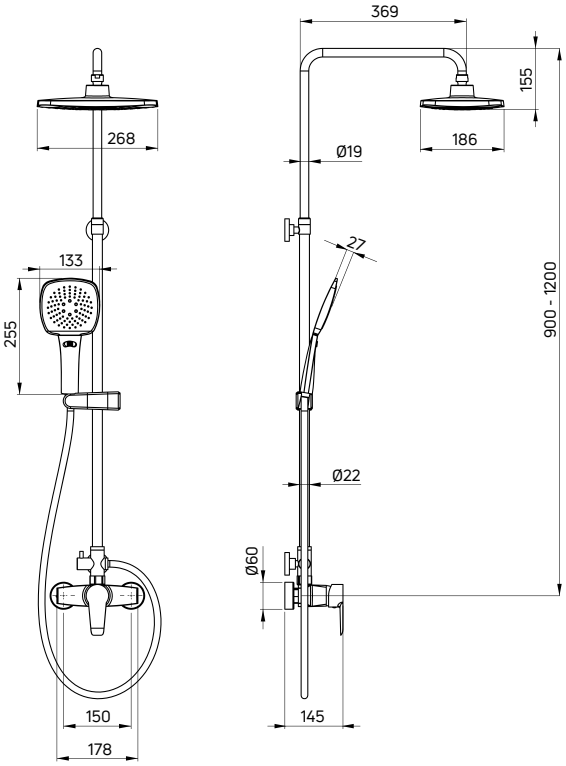


| KOD / CODE | EAN | WYKOŃCZENIE / FINISH |
|---|---|---|
| NAC 01EM | 5908212053409 | chrom / chrome |

# CORIO

## Deszczownica
**z baterią natryskową**

- Drążek o regulowanej wysokości 900-1115 mm
- Stalowa głowica prysznicowa
- 1-funkcyjna słuchawka prysznicowa
- Wąż prysznicowy stalowy 150 cm
- Ceramiczna głowica baterii 40 mm
- Regulacja wysokości i kąta nachylenia słuchawki

## Shower column
with mixer tap

- Sliding bar with adjustable height 900-1115 mm
- Steel overhead shower
- 1-function hand shower
- Steel shower hose 150 cm
- 40 mm ceramic cartridge
- Adjustable height and slope angle of the hand shower

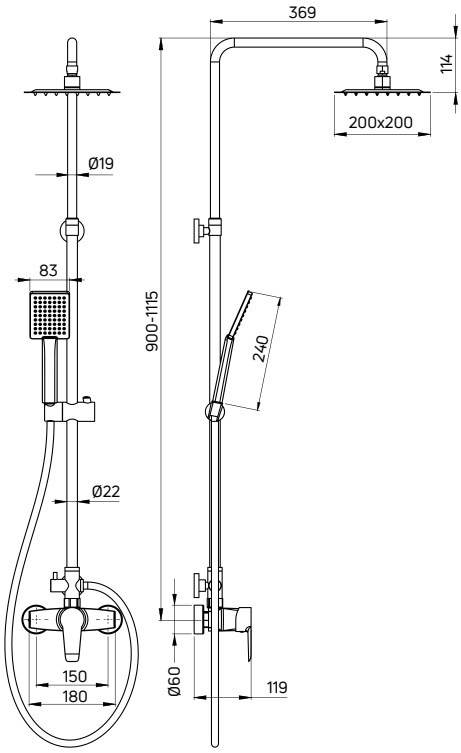


| KOD / CODE | EAN | WYKOŃCZENIE / FINISH |
|---|---|---|
| NAC 01PM | 5908212083208 | chrom / chrome |

# CORIO

## Deszczownica

- Drążek o regulowanej wysokości 875-1190 mm
- Chromowana głowica prysznicowa 2-funkcyjna
- 3-funkcyjna słuchawka prysznicowa
- Wąż prysznicowy stalowy 150 cm
- Regulacja wysokości i kąta nachylenia słuchawki
- Wąż przyłączeniowy do baterii 50 cm

## Shower column

- Sliding bar with adjustable height 875-1190 mm
- Chrome-plated overhead shower, 2-function
- 3-function hand shower
- Steel shower hose 150 cm
- Adjustable height and slope angle of the hand shower
- 50 cm connection hose

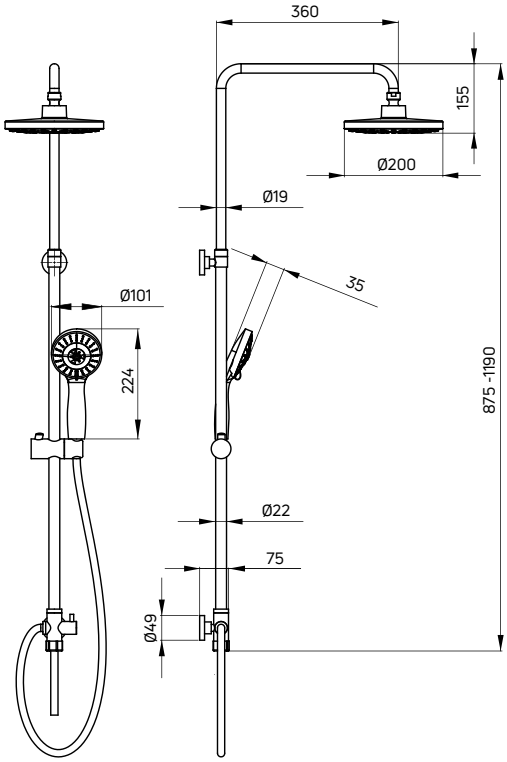


| KOD / CODE | EAN | WYKOŃCZENIE / FINISH |
|---|---|---|
| NAC 019K | 5908212027035 | chrom / chrome |

**bateria umywalkowa z boczną dźwignią CHABER (BGC 021N), umywalka wpuszczana w blat FLOKS (CDI 6U6M)**

washbasin tap CHABER (BGC 021N), inset washbasin FLOKS (CDI 6U6M)

CHABER

## Minimalizm na pierwszym miejscu

## Minimalism comes first

Wyważone proporcje korpusu z płaską dźwignią zaowocowały oszczędnym wzornictwem całej linii. Stojące warianty baterii łazienkowych serii Chaber przyciągają natomiast uwagę swoim obłym kształtem, harmonizującym z pozostałymi typami baterii z tej kolekcji. Płaska dźwignia wykorzystana w serii Chaber dyskretnie akcentuje minimalizm całej armatury.

The balanced proportions of the body and the flat handle resulted in a sparing design of the whole line. The pillar variants offered in the Chaber series of bathroom taps attract attention with their rounded shape harmonizing with other models from the collection. The flat handle used in the Chaber series discreetly highlights the minimalism of the fittings.

## CHABER

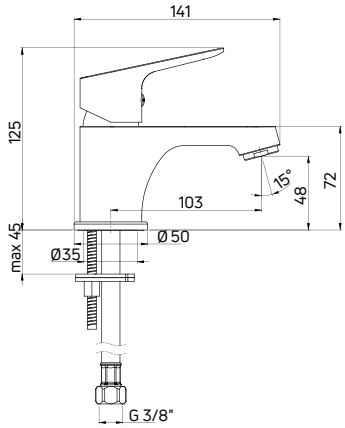


**Bateria umywalkowa**
**stojąca jednouchwytowa**

- Głowica ceramiczna 35 mm
- Klasa przepływu A - 9-15 l/min
- Grupa akustyczna I - do 20 dB
- Wężyki 45 cm

Washbasin tap
deck-mounted, single-handle

- 35 mm ceramic cartridge
- Flow class A - 9-15 l/min
- Acoustic group I - up to 20 dB
- 45 cm supply hoses

| KOD / CODE | EAN | WYKOŃCZENIE / FINISH |
|---|---|---|
| BGC 020M | 5908212054482 | chrom / chrome |

## CHABER

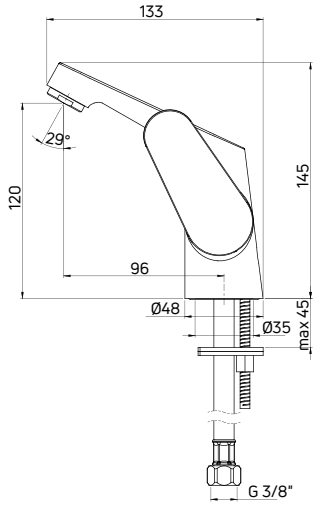


**Bateria umywalkowa**
**stojąca jednouchwytowa z boczną dźwignią**

- Głowica ceramiczna 35 mm
- Klasa przepływu A - 9-15 l/min
- Grupa akustyczna I - do 20 dB
- Wężyki 45 cm

Washbasin tap
deck-mounted, single-handle with a side handle

- 35 mm ceramic cartridge
- Flow class A - 9-15 l/min
- Acoustic group I - up to 20 dB
- 45 cm supply hoses

| KOD / CODE | EAN | WYKOŃCZENIE / FINISH |
|---|---|---|
| BGC 021N | 5908212053614 | chrom / chrome |

## CHABER

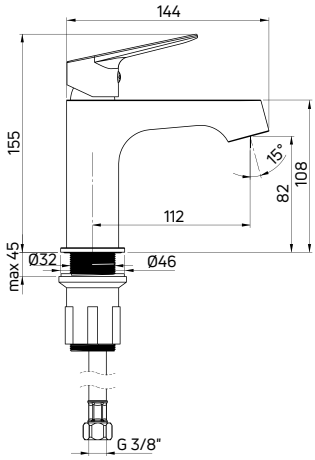


**Bateria umywalkowa**
**stojąca jednouchwytowa wysoka**

- Głowica ceramiczna 35 mm
- Klasa przepływu A - 9-15 l/min
- Grupa akustyczna II - do 30 dB
- Wężyki 45 cm

Washbasin tap
deck-mounted, single-handle, tall

- 35 mm ceramic cartridge
- Flow class A - 9-15 l/min
- Acoustic group II - up to 30 dB
- 45 cm supply hoses

| KOD / CODE | EAN | WYKOŃCZENIE / FINISH |
|---|---|---|
| BGC 020K | 5907650834953 | chrom / chrome |

## CHABER

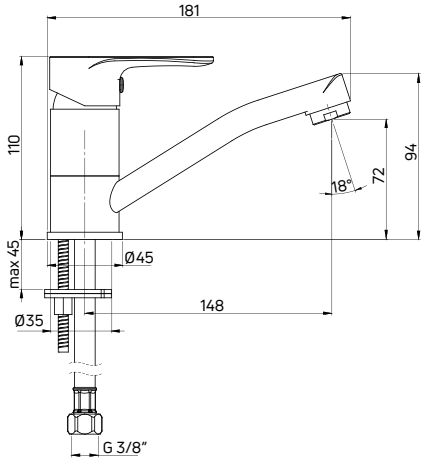


**Bateria umywalkowa**
**stojąca jednouchwytowa z obrotową wylewką**

- Głowica ceramiczna 35 mm
- Klasa przepływu A - 9-15 l/min
- Grupa akustyczna II - do 30 dB
- Wężyki 45 cm

Washbasin tap
deck-mounted, single-handle with swivel spout

- 35 mm ceramic cartridge
- Flow class A - 9-15 l/min
- Acoustic group II - up to 30 dB
- 45 cm supply hoses

| KOD / CODE | EAN | WYKOŃCZENIE / FINISH |
|---|---|---|
| BGC 026M | 5908212087183 | chrom / chrome |

## CHABER

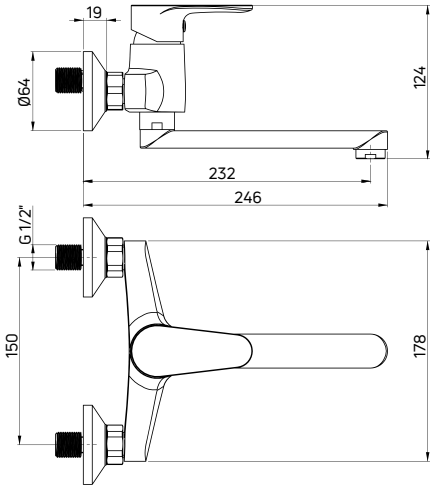


**Bateria umywalkowa**
**ścienna jednouchwytowa**

- Głowica ceramiczna 35 mm
- Klasa przepływu A - 9-15 l/min
- Grupa akustyczna II - do 30 dB

Washbasin tap
wall-mounted, single-handle

- 35 mm ceramic cartridge
- Flow class A - 9-15 l/min
- Acoustic group II - up to 30 dB

| KOD / CODE | EAN | WYKOŃCZENIE / FINISH |
|---|---|---|
| BGC 050M | 5908212087190 | chrom / chrome |

## CHABER

CERAMICZNY, MECHANICZNY PRZEŁĄCZNIK FUNKCJI / MECHANICAL CERAMIC SHOWER DIVERTER

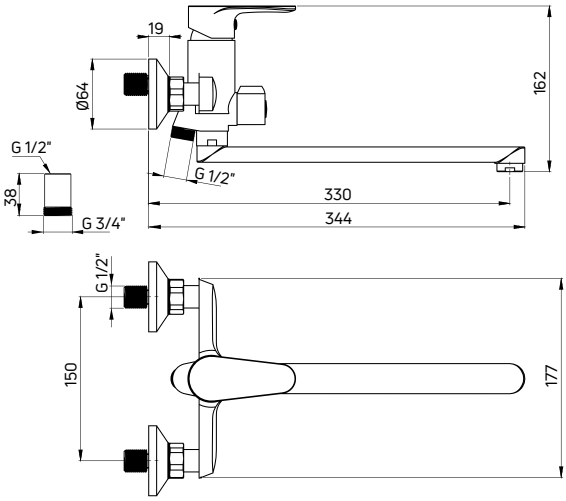


**Bateria umywalkowo-wannowa**
**ścienna jednouchwytowa z wydłużoną wylewką i podłączeniem na wąż**

- Głowica ceramiczna 35 mm
- Klasa przepływu A - 9-15 l/min
- Grupa akustyczna II - do 30 dB
- Możliwość podłączenia pralki lub zmywarki

Washbasin-bathtub tap
wall-mounted, single-handle with extended spout and hose connection

- 35 mm ceramic cartridge
- Flow class A - 9-15 l/min
- Acoustic group II - up to 30 dB
- Possibility to connect a washing machine or a dishwasher

| KOD / CODE | EAN | WYKOŃCZENIE / FINISH |
|---|---|---|
| BGC 056M | 5908212087220 | chrom / chrome |

STREFA WANNY / BATH ZONE

## CHABER

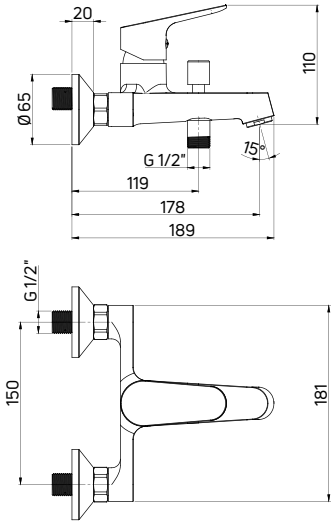


### Bateria wannowa
**ścienna jednouchwytowa**

- Głowica ceramiczna 35 mm
- Klasa przepływu A - 9-15 l/min
- Grupa akustyczna I - do 20 dB
- Przełącznik funkcji: ciśnieniowy z blokadą

### Bath tap
wall-mounted, single-handle

- 35 mm ceramic cartridge
- Flow class A - 9-15 l/min
- Acoustic group I - up to 20 dB
- Function switch: pressure with lock

| KOD / CODE | EAN | WYKOŃCZENIE / FINISH |
|---|---|---|
| BGC 010M | 5908212053591 | chrom / chrome |

STREFA PRYSZNICA/ SHOWER ZONE

## CHABER

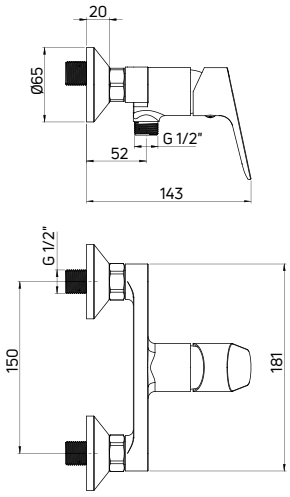


### Bateria prysznicowa
**ścienna jednouchwytowa**

- Głowica ceramiczna 35 mm
- Klasa przepływu B - 19,8-25,2 l/min
- Grupa akustyczna I - do 20 dB

### Shower tap
wall-mounted, single-handle

- 35 mm ceramic cartridge
- Flow class B - 19,8-25,2 l/min
- Acoustic group I - up to 20 dB

| KOD / CODE | EAN | WYKOŃCZENIE / FINISH |
|---|---|---|
| BGC 040M | 5908212053621 | chrom / chrome |

# CHABER - ZESTAW / SET

1.

s. 137 / p. 137

## 1. Bateria umywalkowa
**stojąca jednouchwytowa z boczną dźwignią**

- Głowica ceramiczna 35 mm
- Klasa przepływu A - 9-15 l/min
- Grupa akustyczna I - do 20 dB
- Wężyki 45 cm

## 1. Washbasin tap
deck-mounted, single-handle with a side handle

- 35 mm ceramic cartridge
- Flow class A - 9-15 l/min
- Acoustic group I - up to 20 dB
- 45 cm supply hoses

+

2.

s. 139 / p. 139

## 2.Bateria wannowa
**ścienna jednouchwytowa**

- Głowica ceramiczna 35 mm
- Klasa przepływu A - 9-15 l/min
- Grupa akustyczna I - do 20 dB
- Przełącznik funkcji: ciśnieniowy z blokadą

## 2. Bath tap
wall-mounted, single-handle

- 35 mm ceramic cartridge
- Flow class A - 9-15 l/min
- Acoustic group I - up to 20 dB
- Function switch: pressure with lock

+

3.

s. 216 / p. 216

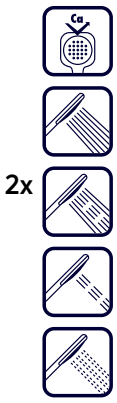


## 3.Zestaw prysznicowy
**1-punktowy**

- 5-funkcyjna słuchawka prysznicowa
- Wąż prysznicowy stalowy 150 cm, rozciągliwy
- Regulacja kąta nachylenia słuchawki
- Klasa przepływu Z - 7,2-12 l/min

## 3.Shower set
with fixed bracket

- 5-function hand shower
- Steel shower hose 150 cm, extensible
- Adjustable slope angle of the hand shower
- Flow class Z - 7,2-12 l/min

| KOD / CODE | EAN | WYKOŃCZENIE / FINISH |
|---|---|---|
| BGCA010M | 5908212070963 | chrom / chrome |

**bateria wannowa CHABER (BGC 010M), zestaw prysznicowy 1-punktowy AVIS (NGV 041K)**
bath tap CHABER (BGC 010M), shower set with fixed bracket AVIS (NGV 041K)

**bateria umywalkowa TUBO (BUT 020M), umywalka nablatowa TEMISTO (CDT 6U4S), półka ścienna MOKKO (ADM A511), bateria wannowa TUBO (BUT 010M), zestaw prysznicowy 1-punktowy AVIS (NGV 041K), miska WC z deską AVIS (CDAD6ZPW)**

washbasin tap TUBO (BUT 020M), countertop washbasin TEMISTO (CDT 6U4S), wall-mounted shelf MOKKO (ADM A511), bath tap TUBO (BUT 010M), shower set with fixed bracket AVIS (NGV 041K), toilet bowl with seat AVIS (CDAD6ZPW)

# TUBO

## Ponadczasowa klasyka
## Timeless classics

Połączenie wysokiej jakości materiałów, elegancji i funkcjonalności sprawia, że kolekcja Tubo jest doskonałym wyborem dla tych, którzy szukają nie tylko praktycznych, ale i estetycznie dopracowanych rozwiązań do swojej łazienki. Kolekcja oferuje szeroką gamę baterii umywalkowych, od ściennych po wysokie stojące, dzięki czemu każdy może wybrać model idealny do swojej przestrzeni. Seria wzbogacona jest również o model umywalkowo - wannowy z wydłużoną wylewką oraz deszczownicę z baterią wannową, oferując kompleksowe rozwiązania dla każdego wnętrza.

The combination of high-quality materials, elegance and functionality makes the Tubo collection an excellent choice for those who are looking for not only practical, but also aesthetically refined solutions for their bathroom. The collection offers a wide range of washbasin taps, from wall-mounted to tall standing ones, so everyone can choose the perfect model for their space. The series is also enriched with a washbasin and bathtub model with an elongated spout and a rain shower with a bathtub tap, offering comprehensive solutions for any interior.

## TUBO

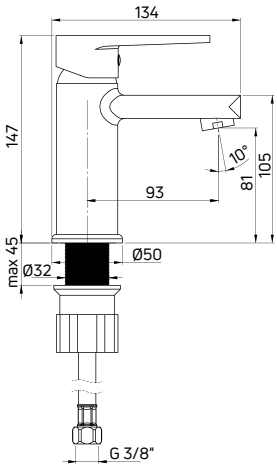


**Bateria umywalkowa**
**stojąca jednouchwytowa**

- Głowica ceramiczna 35 mm
- Klasa przepływu Z - 4-9 l/min
- Grupa akustyczna I - do 20 dB
- Wężyki 45 cm

Washbasin tap
deck-mounted, single-handle

- 35 mm ceramic cartridge
- Flow class Z - 4-9 l/min
- Acoustic group I - up to 20 dB
- 45 cm supply hoses

| KOD / CODE | EAN | WYKOŃCZENIE / FINISH |
|---|---|---|
| BUT 020M | 5907650812791 | chrom / chrome |

## TUBO

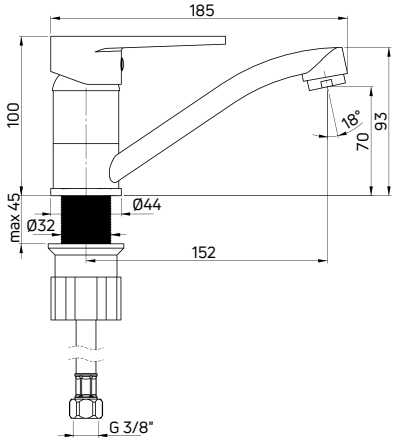


**Bateria umywalkowa**
**stojąca jednouchwytowa z obrotową wylewką**

- Głowica ceramiczna 35 mm
- Klasa przepływu Z - 4-9 l/min
- Grupa akustyczna I - do 20 dB
- Wężyki 45 cm

Washbasin tap
deck-mounted, single-handle with swivel spout

- 35 mm ceramic cartridge
- Flow class Z - 4-9 l/min
- Acoustic group I - up to 20 dB
- 45 cm supply hoses

| KOD / CODE | EAN | WYKOŃCZENIE / FINISH |
|---|---|---|
| BUT 026M | 5907650812814 | chrom / chrome |

## TUBO

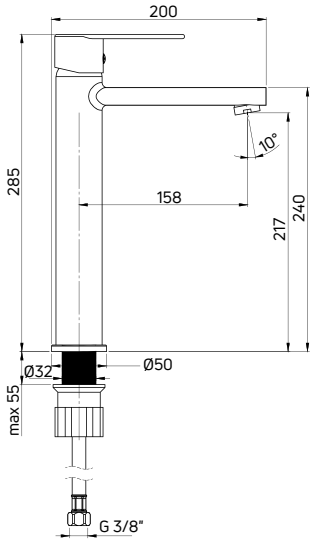


**Bateria umywalkowa**
**stojąca jednouchwytowa wysoka**

- Głowica ceramiczna 35 mm
- Klasa przepływu Z - 4-9 l/min
- Grupa akustyczna I - do 20 dB
- Wężyki 45 cm

Washbasin tap
deck-mounted, single-handle, tall

- 35 mm ceramic cartridge
- Flow class Z - 4-9 l/min
- Acoustic group I - up to 20 dB
- 45 cm supply hoses

| KOD / CODE | EAN | WYKOŃCZENIE / FINISH |
|---|---|---|
| BUT 020K | 5907650827627 | chrom / chrome |

STREFA UMYWALKI / WASHBASIN ZONE

## TUBO

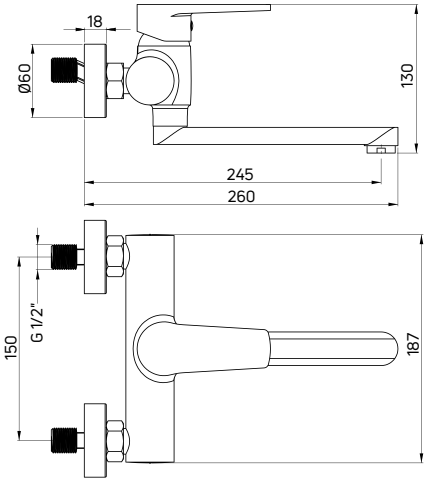


**Bateria umywalkowa**
**ścienna jednouchwytowa**

- Głowica ceramiczna 35 mm
- Klasa przepływu Z - 4-9 l/min
- Grupa akustyczna I - do 20 dB

Washbasin tap
wall-mounted, single-handle

- 35 mm ceramic cartridge
- Flow class Z - 4-9 l/min
- Acoustic group I - up to 20 dB

| KOD / CODE | EAN | WYKOŃCZENIE / FINISH |
|---|---|---|
| BUT 050M | 5907650812838 | chrom / chrome |

## TUBO

CERAMICZNY, MECHANICZNY PRZEŁĄCZNIK FUNKCJI / MECHANICAL CERAMIC SHOWER DIVERTER

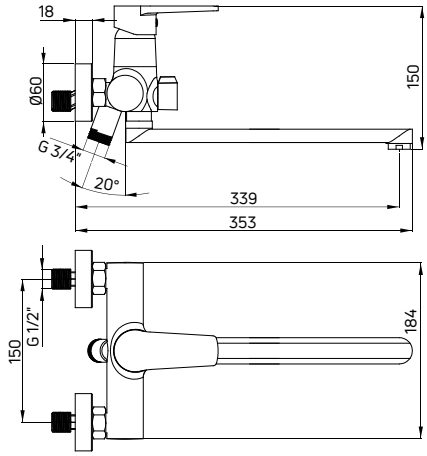


**Bateria umywalkowo-wannowa**
**ścienna jednouchwytowa z wydłużoną wylewką i podłączeniem na wąż**

- Głowica ceramiczna 35 mm
- Klasa przepływu A - 9-15 l/min
- Grupa akustyczna I - do 20 dB
- Możliwość podłączenia pralki lub zmywarki

Washbasin-bathtub tap
wall-mounted, single-handle with extended spout and hose connection

- 35 mm ceramic cartridge
- Flow class A - 9-15 l/min
- Acoustic group I - up to 20 dB
- Possibility to connect a washing machine or a dishwasher

| KOD / CODE | EAN | WYKOŃCZENIE / FINISH |
|---|---|---|
| BUT 056M | 5907650812852 | chrom / chrome |

STREFA TOALETY / TOILET ZONE

## TUBO

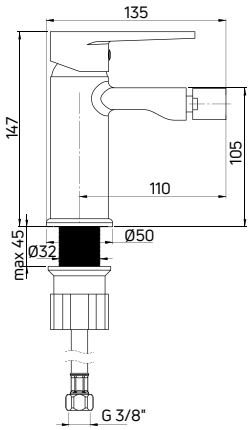


**Bateria bidetowa**
**stojąca jednouchwytowa**

- Głowica ceramiczna 35 mm
- Klasa przepływu A - 9-15 l/min
- Grupa akustyczna I - do 20 dB
- Wężyki 45 cm

Bidet tap
deck-mounted, single-handle

- 35 mm ceramic cartridge
- Flow class A - 9-15 l/min
- Acoustic group I - up to 20 dB
- 45 cm supply hoses

| KOD / CODE | EAN | WYKOŃCZENIE / FINISH |
|---|---|---|
| BUT 030M | 5907650812807 | chrom / chrome |

# TUBO

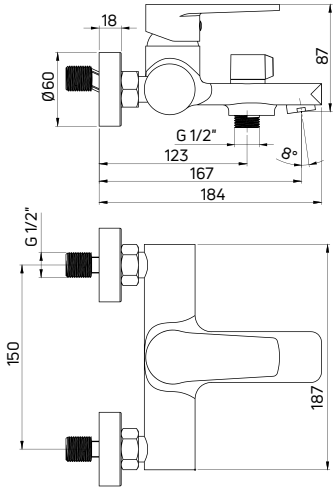


## Bateria wannowa
**ścienna jednouchwytowa**

- Głowica ceramiczna 35 mm
- Klasa przepływu A - 9-15 l/min
- Grupa akustyczna I - do 20 dB
- Ceramiczny, mechaniczny przełącznik funkcji

## Bath tap
wall-mounted, single-handle

- 35 mm ceramic cartridge
- Flow class A - 9-15 l/min
- Acoustic group I - up to 20 dB
- Ceramic, mechanical function switch

CERAMICZNY, MECHANICZNY PRZEŁĄCZNIK FUNKCJI / MECHANICAL CERAMIC SHOWER DIVERTER

| KOD / CODE | EAN | WYKOŃCZENIE / FINISH |
|---|---|---|
| BUT 010M | 5907650812784 | chrom / chrome |

# TUBO

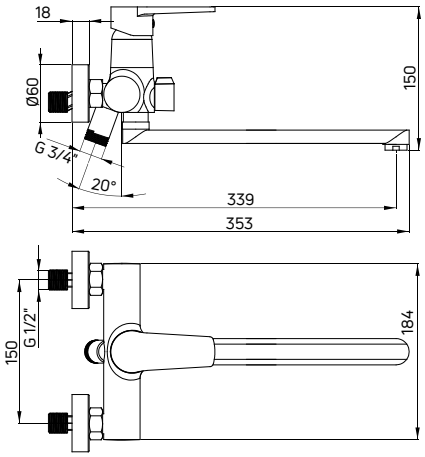


## Bateria umywalkowo-wannowa
**ścienna z zestawem prysznicowym**

- Głowica ceramiczna 35 mm
- Klasa przepływu A - 9-15 l/min
- Grupa akustyczna I - do 20 dB

## Washbasin-bathtub tap
wall-mounted, with shower set

- 35 mm ceramic cartridge
- Flow class A - 9-15 l/min
- Acoustic group I - up to 20 dB

CERAMICZNY, MECHANICZNY PRZEŁĄCZNIK FUNKCJI / MECHANICAL CERAMIC SHOWER DIVERTER

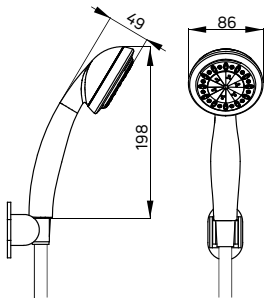


| KOD / CODE | EAN | WYKOŃCZENIE / FINISH |
|---|---|---|
| BUT 057M | 5907650826361 | chrom / chrome |

STREFA WANNY / BATH ZONE

# TUBO

## Deszczownica
**z baterią wannową**

- Drążek o regulowanej wysokości 1100-1450 mm
- Chromowana głowica prysznicowa
- 1-funkcyjna słuchawka prysznicowa
- Wąż prysznicowy stalowy 150 cm, rozciągliwy
- Ceramiczna głowica baterii 35 mm
- Regulacja wysokości i kąta nachylenia słuchawki

## Shower column
with mixer bath tap

- Sliding bar with adjustable height 1100-1450 mm
- Chrome-plated overhead shower
- 1-function hand shower
- Steel shower hose 150 cm, extensible
- 35 mm ceramic cartridge
- Adjustable height and slope angle of the hand shower

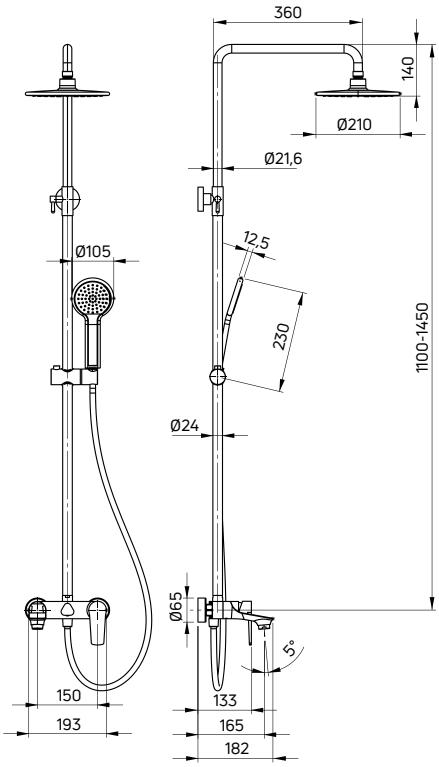


| KOD / CODE | EAN | WYKOŃCZENIE / FINISH |
|---|---|---|
| NAC 01UM | 5907650851943 | chrom / chrome |

STREFA PRYSZNICA/ SHOWER ZONE

# TUBO

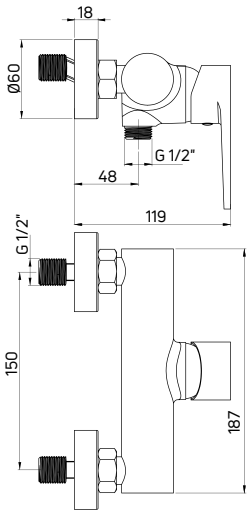


## Bateria prysznicowa
**ścienna jednouchwytowa**

- Głowica ceramiczna 35 mm
- Klasa przepływu A - 9-15 l/min
- Grupa akustyczna I - do 20 dB

## Shower tap
wall-mounted, single-handle

- 35 mm ceramic cartridge
- Flow class A - 9-15 l/min
- Acoustic group I - up to 20 dB

| KOD / CODE | EAN | WYKOŃCZENIE / FINISH |
|---|---|---|
| BUT 040M | 5907650812821 | chrom / chrome |

# TUBO

## Deszczownica
**z baterią natryskową**

- Drążek o regulowanej wysokości 900-1200 mm
- Głowica prysznicowa
- 1-funkcyjna słuchawka prysznicowa
- Wąż prysznicowy stalowy 150 cm
- Ceramiczna głowica baterii 35 mm
- Regulacja wysokości i kąta nachylenia słuchawki

## Shower column
with mixer tap

- Sliding bar with adjustable height 900-1200 mm
- Overhead shower
- 1-function hand shower
- Steel shower hose 150 cm
- 35 mm ceramic cartridge
- Adjustable height and slope angle of the hand shower

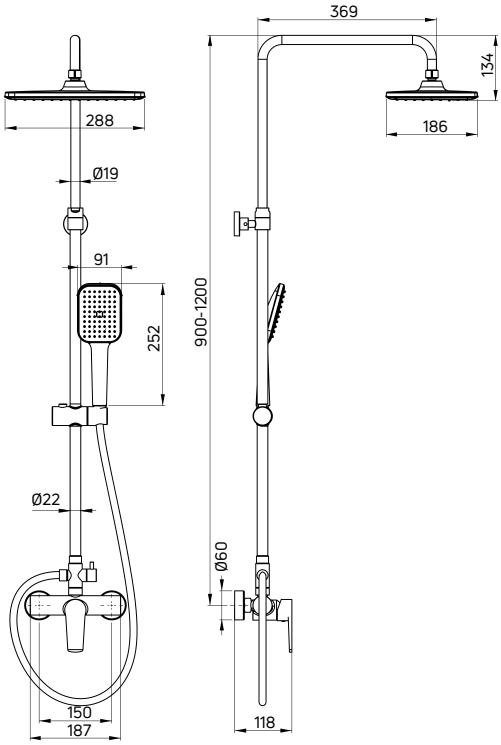


| KOD / CODE | EAN | WYKOŃCZENIE / FINISH |
|---|---|---|
| NUT 04XM | 5907650864974 | chrom / chrome |

# TUBO

## Komplet prysznicowy
**podtynkowy**

- Bateria mieszaczowa z przełącznikiem natrysku
- Wylewka ścienna prysznicowa (NAC 045K)
- Głowica prysznicowa (NAC 03EK)
- Zestaw prysznicowy 5-funkcyjny z drążkiem (NGV 051K)
- Przyłącze kątowe (NAC 054K)

## Shower set
concealed

- Mixer tap with shower switch
- Wall-mounted shower arm (NAC 045K)
- Overhead shower (NAC 03EK)
- Shower set, 5-function, with sliding bar (NGV 051K)
- Angled hose connector (NAC 054K)

2x

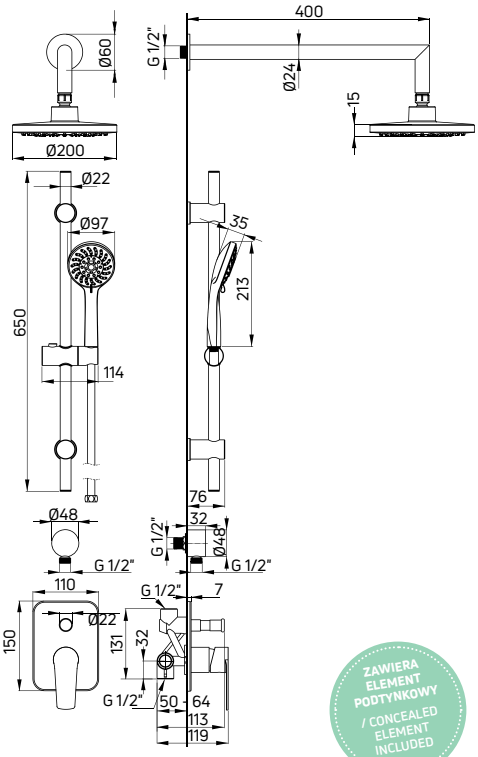


ZAWIERA ELEMENT PODTYNKOWY / CONCEALED ELEMENT INCLUDED

| KOD / CODE | EAN | WYKOŃCZENIE / FINISH |
|---|---|---|
| NAC 09GA | 5907650858225 | chrom / chrome |

**deszczownica termostatyczna z ruchomą wylewką (NAC N1HT)**
thermostatic shower column with movable spout (NAC N1HT)

# BATERIE I DESZCZOWNICE TERMOSTATYCZNE
# THERMOSTATIC TAPS AND SHOWER COLUMNS

Bezpiecznie, ergonomiczne i designerskie. Baterie i deszczownie termostatyczne zapewniają maksymalny komfort kąpieli, jednocześnie będąc ozdobą każdej łazienki.
Produkty posiadają blokadę 38°C, przez co zapobiega przypadkowemu zwiększeniu temperatury, zapewniając maksymalnie komfortową kąpiel. Termostat gwarantuje utrzymanie stabilnej temperatury wody, nawet gdy w instalacji występują skoki ciśnienia.
Z jednej strony postawiliśmy na zaawansowaną technologię, oszczędność i trwałość, z drugiej – sporo w tym dobrego designu. Baterie i deszczownie termostatyczne mają szereg funkcji, które podnoszą komfort kąpieli, czyniąc z niej niczym nieskrępowany relaks.

Safe, ergonomic and designer. Thermostatic faucets and shower columns ensure maximum bathing comfort while being a decoration for every bathroom.
The products have a 38°C lock, which prevents accidental increases in temperature, ensuring the most comfortable bathing. The thermostat guarantees maintaining a stable water temperature, even when pressure fluctuations occur in the installation.
On the one hand, we focused on advanced technology, economy and durability, and on the other hand, there is a lot of good design in it. Thermostatic faucets and showers have a number of functions that increase the comfort of bathing, making it an unrestricted relaxation.

**Projektant** / designer: Katarzyna Łogwinienko

**SYSTEM TWIST-ON**

**Ruchoma, składana wylewka pełni jednocześnie funkcję przełącznika natrysku.**

The movable, foldable spout also serves as a shower switch.

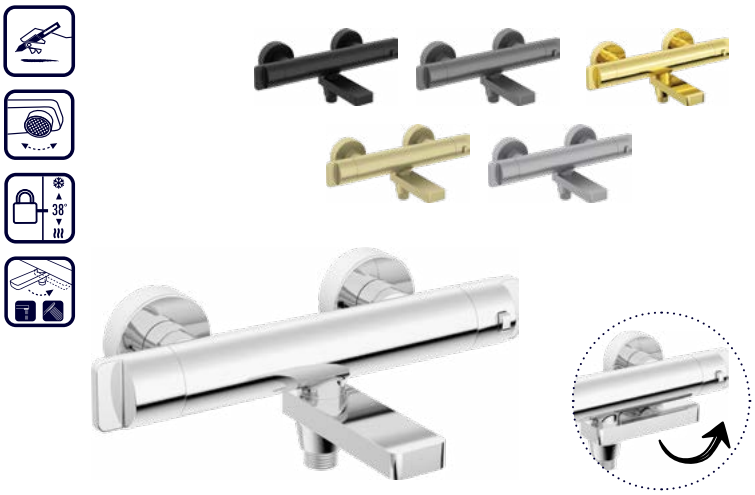

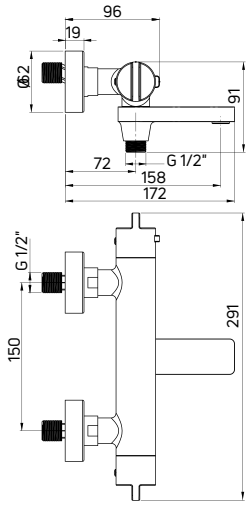


## Bateria wannowa
**ścienna termostatyczna**

- Materiał: mosiądz
- Klasa przepływu A - 9-15 l/mi
- Grupa akustyczna II - do 30 dB
- Bateria wyposażona w zawory zwrotne
- Blokada temperatury 38°
- Ruchoma wylewka pełniąca funkcję przełącznika natrysku

## Bath tap
wall-mounted, thermostatic

- Material: brass
- Flow class A - 9-15 l/min
- Acoustic group II - up to 30 dB
- Backflow valves included
- Temperature lock at 38°
- Movable spout that functions as a shower switch

| KOD / CODE | EAN | WYKOŃCZENIE / FINISH |
|---|---|---|
| BCH 01BT | 5907650815099 | chrom / chrome |
| BCH N1BT | 5907650815105 | nero |
| BCH D1BT | 5907650817482 | titanium |

| KOD / CODE | EAN | WYKOŃCZENIE / FINISH |
|---|---|---|
| BCH Z1BT | 5907650815112 | złoty / gold |
| BCH R1BT | 5907650836605 | złoty szczotkowany / brushed gold |
| BCH F1BT | 5907650836650 | stal szczotkowana / brushed steel |

## Deszczownica
**z baterią wannową termostatyczną z ruchomą wylewką**

- Drążek o regulowanej wysokości 1070-1445 mm
- Stalowa głowica prysznicowa
- 3-funkcyjna słuchawka prysznicowa
- Wąż prysznicowy 150 cm
- Blokada temperatury 38°
- Regulacja wysokości i kąta nachylenia słuchawki
- Ruchoma wylewka pełniąca funkcję przełącznika natrysku

## Shower column
with thermostatic bath tap with swivel spout

- Sliding bar with adjustable height 1070-1445 mm
- Steel overhead shower
- 3-function hand shower
- Shower hose 150 cm
- Temperature lock at 38°
- Adjustable height and slope angle of the hand shower
- Movable spout that functions as a shower switch

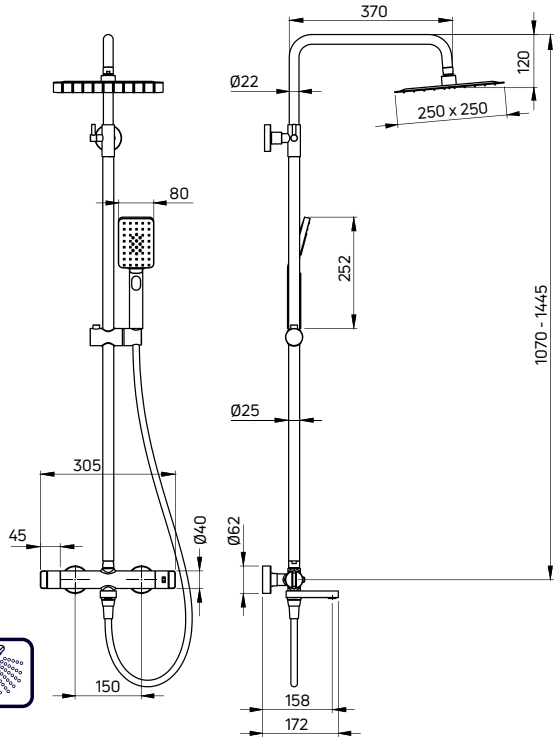


| KOD / CODE | EAN | WYKOŃCZENIE / FINISH |
|---|---|---|
| NAC 01HT | 5907650815020 | chrom / chrome |
| NAC N1HT | 5907650815037 | nero |
| NAC D1HT | 5907650817529 | titanium |

| KOD / CODE | EAN | WYKOŃCZENIE / FINISH |
|---|---|---|
| NAC Z1HT | 5907650815044 | złoty / gold |
| NAC R1HT | 5907650835196 | złoty szczotkowany / brushed gold |
| NAC F1HT | 5907650835219 | stal szczotkowana / brushed steel |

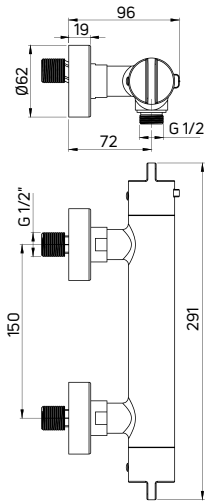


## Bateria prysznicowa
**ścienna termostatyczna**

- Materiał: mosiądz
- Klasa przepływu S - 15.1-19.8 l/min
- Grupa akustyczna II - do 30 dB
- Bateria wyposażona w zawory zwrotne
- Blokada temperatury 38°

## Shower tap
wall-mounted, thermostatic

- Material: brass
- Flow class S - 15.1-19.8 l/min
- Acoustic group II - up to 30 dB
- Backflow valves included
- Temperature lock at 38°

| KOD / CODE | EAN | WYKOŃCZENIE / FINISH |
|---|---|---|
| BCH 04BT | 5907650815129 | chrom / chrome |
| BCH N4BT | 5907650815136 | nero |
| BCH D4BT | 5907650817499 | titanium |

| KOD / CODE | EAN | WYKOŃCZENIE / FINISH |
|---|---|---|
| BCH Z4BT | 5907650815143 | złoty / gold |
| BCH R4BT | 5907650836551 | złoty szczotkowany / brushed gold |
| BCH F4BT | 5907650836636 | stal szczotkowana / brushed steel |

## Deszczownica
**z baterią prysznicową termostatyczną**

- Drążek o regulowanej wysokości 850-1225 mm
- Stalowa głowica prysznicowa
- 3-funkcyjna słuchawka prysznicowa
- Wąż prysznicowy 150 cm
- Blokada temperatury 38°
- Regulacja wysokości i kąta nachylenia słuchawki

## Shower column
with thermostatic shower tap

- Sliding bar with adjustable height 850-1225 mm
- Steel overhead shower
- 3-function hand shower
- Shower hose 150 cm
- Temperature lock at 38°
- Adjustable height and slope angle of the hand shower

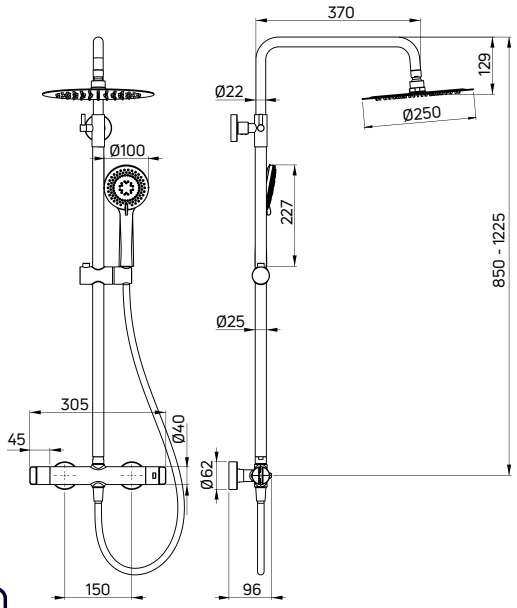


| KOD / CODE | EAN | WYKOŃCZENIE / FINISH |
|---|---|---|
| NAC 04OT | 5907650858157 | chrom / chrome |

**bateria umywalkowa wysoka ARNIKA (BQA 020N), umywalka nablatowa JASMIN (CDJ 6U4S), haczyk pojedynczy ROUND (ADR 0111), drzwi prysznicowe KERRIA PLUS (KTSU041P), deszczownica z baterią prysznicową termostatyczną (NAC 04HT)**

washbasin tap, tall ARNIKA (BQA 020N), countertop washbasin JASMIN (CDJ 6U4S), single hook ROUND (ADR 0111), shower door KERRIA PLUS (KTSU041P), shower column with thermostatic shower tap (NAC 04HT)

## Deszczownica
**z baterią prysznicową termostatyczną**

- Drążek o regulowanej wysokości 850-1225 mm
- Stalowa głowica prysznicowa
- 3-funkcyjna słuchawka prysznicowa
- Wąż prysznicowy 150 cm
- Blokada temperatury 38°
- Regulacja wysokości i kąta nachylenia słuchawki

## Shower column
**with thermostatic shower tap**

- Sliding bar with adjustable height 850-1225 mm
- Steel overhead shower
- 3-function hand shower
- Shower hose 150 cm
- Temperature lock at 38°
- Adjustable height and slope angle of the hand shower

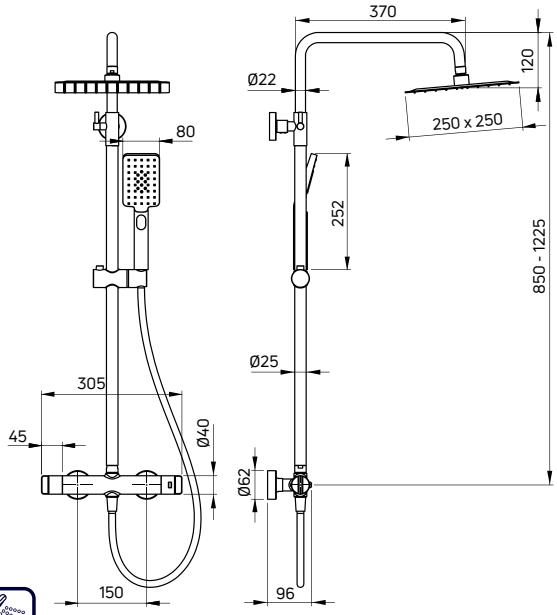


| KOD / CODE | EAN | WYKOŃCZENIE / FINISH |
|---|---|---|
| NAC 04HT | 5907650815068 | chrom / chrome |
| NAC N4HT | 5907650815075 | nero |
| NAC D4HT | 5907650817536 | titanium |

| KOD / CODE | EAN | WYKOŃCZENIE / FINISH |
|---|---|---|
| NAC Z4HT | 5907650815082 | złoty / gold |
| NAC R4HT | 5907650835202 | złoty szczotkowany / brushed gold |
| NAC F4HT | 5907650835226 | stal szczotkowana / brushed steel |

**#1**
**PŁYNNA REGULACJA TEMPERATURY WODY**
/ SMOOTH WATER TEMPERATURE CONTROL

**#2**
**AERATOR DEANTE ZMNIEJSZA ZUŻYCIE WODY I ZMIĘKCZA JEJ STRUMIEŃ**
/ A DEANTE AERATOR REDUCES WATER CONSUMPTION AND SOFTENS THE STREAM

**#3**
**GŁOWICA CERAMICZNA WYSOKIEJ JAKOŚCI**
/ HIGH-QUALITY CERAMIC CARTRIDGE

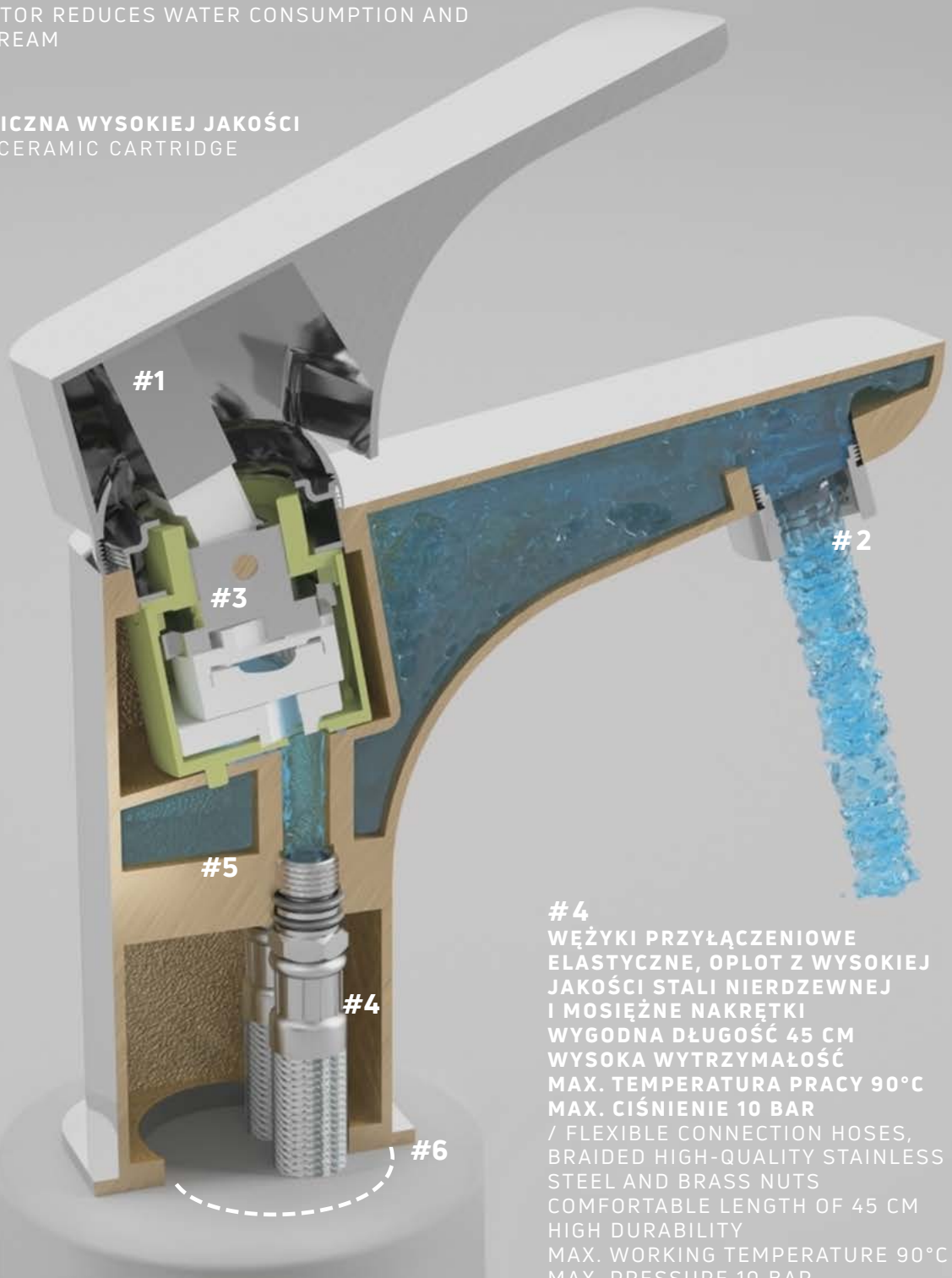


**#4**
**WĘŻYKI PRZYŁĄCZENIOWE ELASTYCZNE, OPLOT Z WYSOKIEJ JAKOŚCI STALI NIERDZEWNEJ I MOSIĘŻNE NAKRĘTKI**
**WYGODNA DŁUGOŚĆ 45 CM**
**WYSOKA WYTRZYMAŁOŚĆ**
**MAX. TEMPERATURA PRACY 90°C**
**MAX. CIŚNIENIE 10 BAR**
/ FLEXIBLE CONNECTION HOSES, BRAIDED HIGH-QUALITY STAINLESS STEEL AND BRASS NUTS
COMFORTABLE LENGTH OF 45 CM
HIGH DURABILITY
MAX. WORKING TEMPERATURE 90°C
MAX. PRESSURE 10 BAR

**#5**
**MOSIĘŻNY KORPUS WYKONANY Z WYSOKIEJ KLASY STOPU MO59**
/ BRASS BODY MADE OF HIGH-CLASS MO59 ALLOY

**#6**
**ŁATWY MONTAŻ**
**WĘŻYKI FABRYCZNIE WKRĘCONE W BATERIĘ, CO ZMNIEJSZA RYZYKO ICH USZKODZENIA PRZY MONTAŻU**
/ EASY INSTALLATION
HOSES ARE FACTORY-SCREWED INTO THE TAP, WHICH REDUCES THE RISK OF DAMAGE DURING INSTALLATION

# BATERIE EKO

## Eco taps

**Proekologiczne rozwiązania pozwalają zaoszczędzić wodę, a tym samym odciążają domowy budżet. Warto zwrócić tu uwagę na klasę przepływu baterii – do baterii umywalkowych rekomendowana jest klasa Z (poniżej 15 litrów na sekundę) lub A (poniżej 25 litrów na sekundę). Tym, co pozwala dokładnie umyć ręce niewielką ilością wody, jest aerator umieszczony na końcu wylewki. Dzięki niemu strumień wody jest napowietrzony, miękki i równomierny.**

Pro-ecological solutions allow saving water and thus unburden the household budget. It is worth drawing attention here to the flow class of the tap - class Z (less than 15 litres per second) or A (less than 25 litres per second) is recommended for washbasin taps. Washing your hands thoroughly with the use of a small amount of water is possible with the aerator placed at the end of the spout. Thanks to it, the water stream is aerated, soft, and uniform.

# ALPINIA

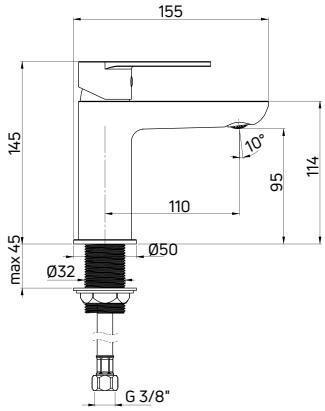


## Bateria umywalkowa
**stojąca jednouchwytowa**
**z ECO-aeratorem 4,5 l/min**

- Głowica ceramiczna 35 mm
- Klasa przepływu Z - 4-9 l/min
- Grupa akustyczna I - do 20 dB
- Wężyki 45 cm

## Washbasin tap
deck-mounted, single-handle
with ECO-aerator 4,5 l/min

- 35 mm ceramic cartridge
- Flow class Z - 4-9 l/min
- Acoustic group I - up to 20 dB
- 45 cm supply hoses

**Przepływ przy zastosowaniu aeratorów**
/ Flow with the use of aerators

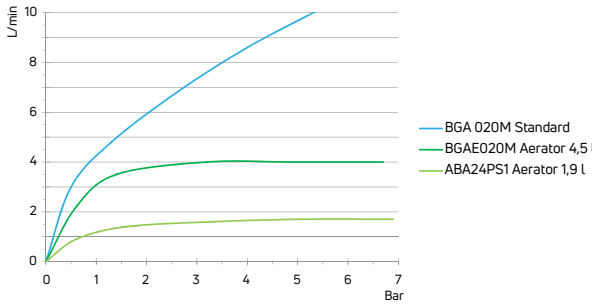


**Alternatywny aerator zmniejszający przepływ**
/ Alternative aerator to reduce flow

| **KOD** / CODE | **EAN** | **PRODUKT** / PRODUCT |
|---|---|---|
| ABA24PS1 | 5908212060698 | AERATOR 1,9 L/MIN |

| **KOD** / CODE | **EAN** | **WYKOŃCZENIE** / FINISH |
|---|---|---|
| BGAE020M | 5907650826316 | chrom / chrome |

# ALPINIA

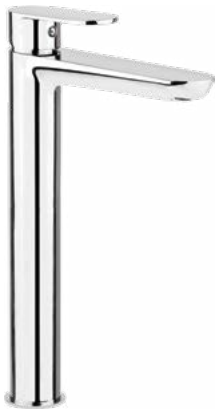

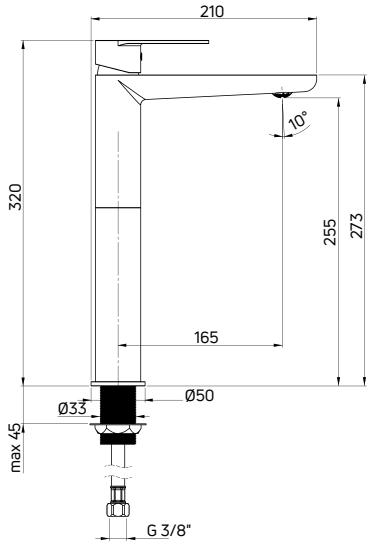


## Bateria umywalkowa
**stojąca jednouchwytowa wysoka**
**z ECO-aeratorem 4,5 l/min**

- Głowica ceramiczna 35 mm
- Klasa przepływu Z - 4-9 l/min
- Grupa akustyczna I - do 20 dB
- Wężyki 65 cm

## Washbasin tap
deck-mounted, single-handle, tall
with ECO-aerator 4,5 l/min

- 35 mm ceramic cartridge
- Flow class Z - 4-9 l/min
- Acoustic group I - up to 20 dB
- 65 cm supply hoses

**Przepływ przy zastosowaniu aeratorów**
/ Flow with the use of aerators

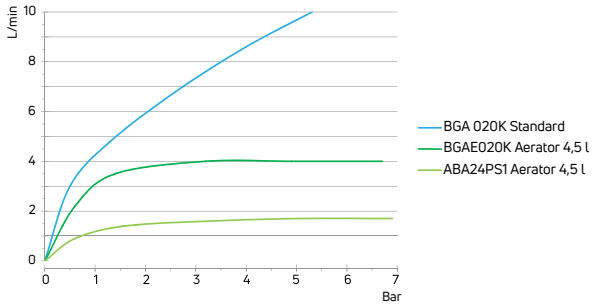


**Alternatywny aerator zmniejszający przepływ**
/ Alternative aerator to reduce flow

| **KOD** / CODE | **EAN** | **PRODUKT** / PRODUCT |
|---|---|---|
| ABA24PS1 | 5908212060698 | AERATOR 1,9 L/MIN |

| **KOD** / CODE | **EAN** | **WYKOŃCZENIE** / FINISH |
|---|---|---|
| BGAE020K | 5907650829843 | chrom / chrome |

**bateria umywalkowa wysoka ALPINIA (BGAE020K), umywalka nablatowa HIACYNT NEW (CDY 6U5S), korek umywalkowy, ceramiczny (NHC C10U)**
washbasin tap, tall ALPINIA (BGAE020K), countertop washbasin HIACYNT NEW (CDY 6U5S), plug for sink, ceramic (NHC C10U)

# ALPINIA

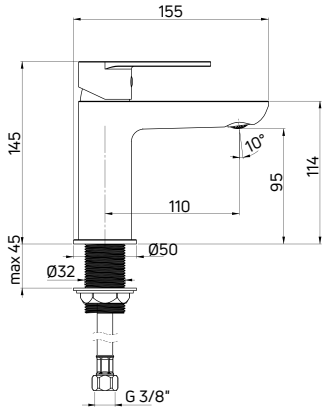


**Bateria umywalkowa**
**stojąca jednouchwytowa z ograniczeniem temperatury**

- Głowica ceramiczna 35 mm
- Klasa przepływu Z - 4-9 l/min
- Grupa akustyczna I - do 20 dB
- Wężyki 45 cm

Washbasin tap
deck-mounted, single-handle with temperature reduction

- 35 mm ceramic cartridge
- Flow class Z - 4-9 l/min
- Acoustic group I - up to 20 dB
- 45 cm supply hoses

| KOD / CODE | EAN | WYKOŃCZENIE / FINISH |
|---|---|---|
| BGAH020M | 5908212094822 | chrom / chrome |
| BGAHN20M | 5907650839996 | nero |

# JASMIN

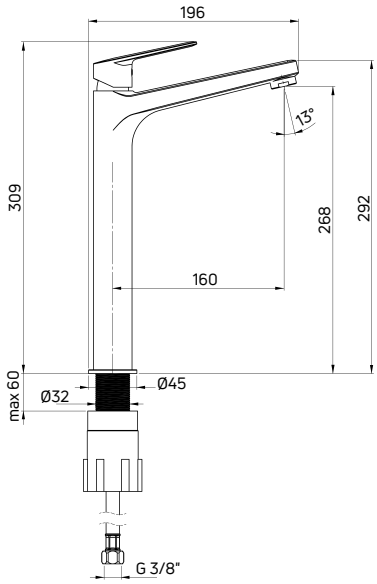


**Bateria umywalkowa**
**stojąca jednouchwytowa wysoka z ECO-aeratorem 4,5 l/min**

- Głowica ceramiczna 35 mm
- Korek click-clack okrągły bez przelewu
- Klasa przepływu Z - 4-9 l/min
- Grupa akustyczna II - do 30 dB
- Wężyki 45 cm

Washbasin tap
deck-mounted, single-handle, tall with ECO-aerator 4,5 l/min

- 35 mm ceramic cartridge
- Click-clack plug, round without overflow
- Flow class Z - 4-9 l/min
- Acoustic group II - up to 30 dB
- 45 cm supply hoses

**Alternatywny aerator zmniejszający przepływ**
/ Alternative aerator to reduce flow

| KOD / CODE | EAN | PRODUKT / PRODUCT |
|---|---|---|
| ABA24PS1 | 5908212060698 | AERATOR 1,9 L/MIN |

| KOD / CODE | EAN | WYKOŃCZENIE / FINISH |
|---|---|---|
| BGJE020K | 5907650827597 | chrom / chrome |

**Przepływ przy zastosowaniu aeratorów**
/ Flow with the use of aerators

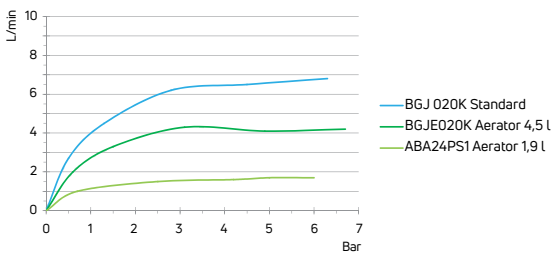

# ARNIKA

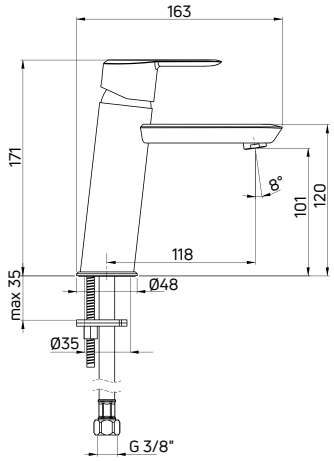


**Bateria umywalkowa**
**stojąca jednouchwytowa**
**z ECO-aeratorem 4,5 l/min**

- Głowica ceramiczna 35 mm
- Klasa przepływu Z - 4-9 l/min
- Grupa akustyczna I - do 20 dB
- Wężyki 45 cm

Washbasin tap
deck-mounted, single-handle with ECO-aerator 4,5 l/min

- 35 mm ceramic cartridge
- Flow class Z - 4-9 l/min
- Acoustic group I - up to 20 dB
- 45 cm supply hoses

**Przepływ przy zastosowaniu aeratorów**
/ Flow with the use of aerators

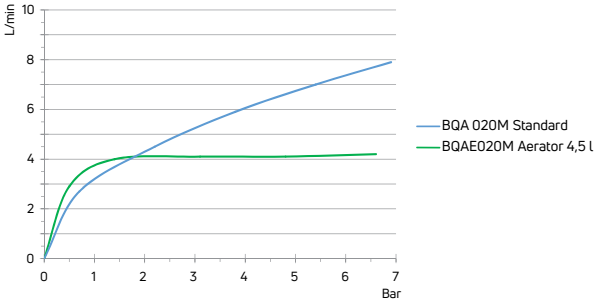


| KOD / CODE | EAN | WYKOŃCZENIE / FINISH |
|---|---|---|
| BQAE020M | 5907650827283 | chrom / chrome |

# CORIO

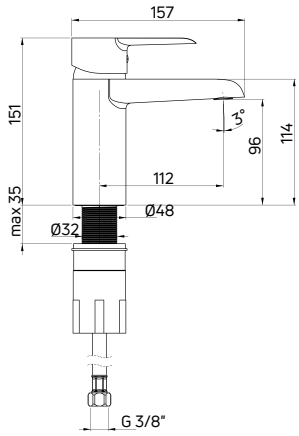


**Bateria umywalkowa**
**stojąca jednouchwytowa**
**z 2-stopniową ECO-głowicą**

- Głowica ceramiczna 40 mm
- Klasa przepływu Z - 4-9 l/min
- Grupa akustyczna I - do 20 dB
- Wężyki 45 cm

Washbasin tap
deck-mounted, single-handle with 2-step ECO-cartridge

- 40 mm ceramic cartridge
- Flow class Z - 4-9 l/min
- Acoustic group I - up to 20 dB
- 45 cm supply hoses

**Przepływ dla głowicy II stopniowej**
/ Flow of the 2-step cartridge

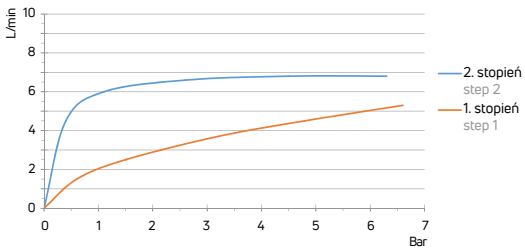


| KOD / CODE | EAN | WYKOŃCZENIE / FINISH |
|---|---|---|
| BFCE020M | 5908212098943 | chrom / chrome |

# CORIO

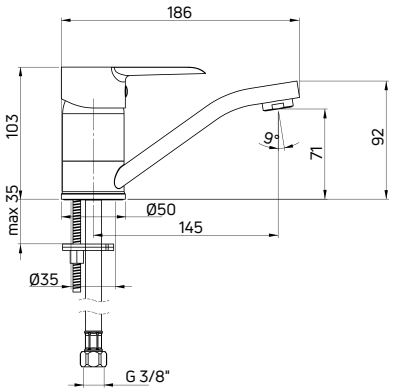


**Bateria umywalkowa**
**stojąca jednouchwytowa z 2-stopniową ECO-głowicą**

- Głowica ceramiczna 40 mm
- Klasa przepływu A - 9-15 l/min
- Grupa akustyczna I - do 20 dB
- Wężyki 45 cm

Washbasin tap
deck-mounted, single-handle with 2-step ECO-cartridge

- 40 mm ceramic cartridge
- Flow class A - 9-15 l/min
- Acoustic group I - up to 20 dB
- 45 cm supply hoses

**Przepływ dla głowicy II stopniowej**
/ Flow of the 2-step cartridge

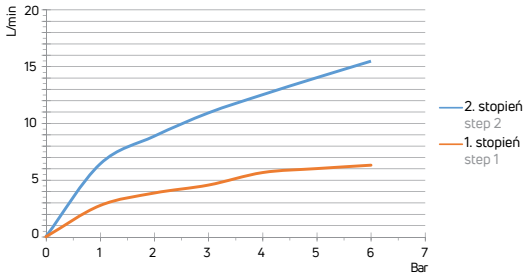


| KOD / CODE | EAN | WYKOŃCZENIE / FINISH |
|---|---|---|
| BFCE026M | 5908212098837 | chrom / chrome |

# CORIO

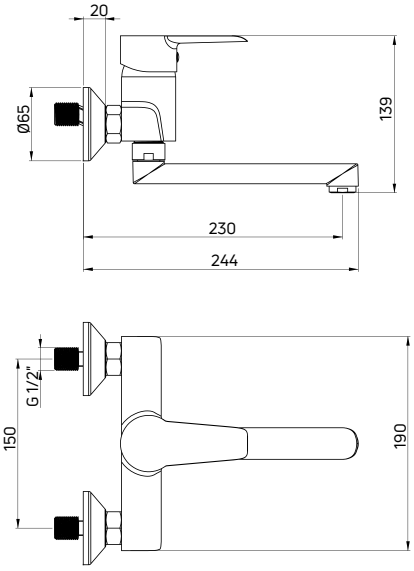


**Bateria umywalkowa**
**ścienna jednouchwytowa z 2-stopniową ECO-głowicą**

- Głowica ceramiczna 40 mm
- Klasa przepływu A - 9-15 l/min
- Grupa akustyczna I - do 20 dB

Washbasin tap
wall-mounted, single-handle with 2-step ECO-cartridge

- 40 mm ceramic cartridge
- Flow class A - 9-15 l/min
- Acoustic group I - up to 20 dB

**Przepływ dla głowicy II stopniowej**
/ Flow of the 2-step cartridge

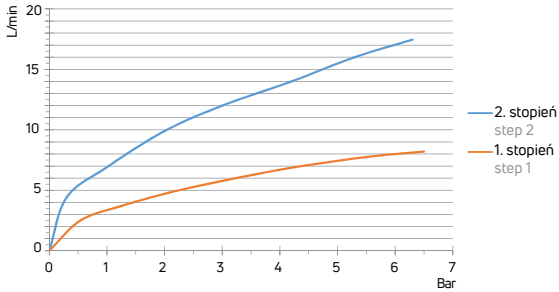


| KOD / CODE | EAN | WYKOŃCZENIE / FINISH |
|---|---|---|
| BFCE050M | 5908212098875 | chrom / chrome |

# CORIO

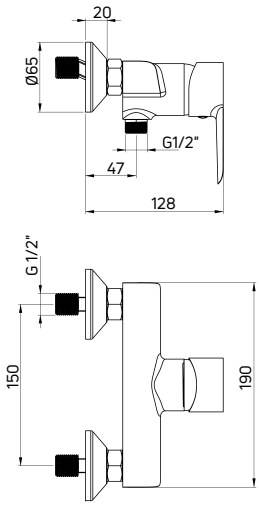


## Bateria prysznicowa
**ścienna jednouchwytowa**
**z 2-stopniową ECO-głowicą**

- Głowica ceramiczna 40 mm
- Klasa przepływu B - 19,8-25,2 l/min
- Grupa akustyczna I - do 20 dB

## Shower tap
wall-mounted, single-handle with
2-step ECO-cartridge

- 40 mm ceramic cartridge
- Flow class B - 19,8-25,2 l/min
- Acoustic group I - up to 20 dB

**Przepływ dla głowicy II stopniowej**
/ Flow of the 2-step cartridge

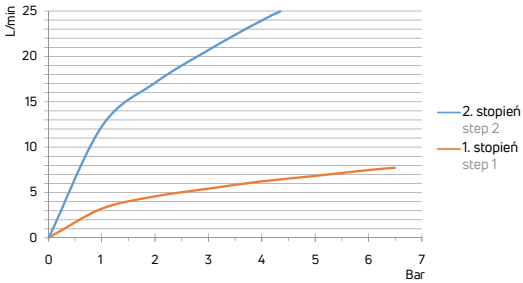


| KOD / CODE | EAN | WYKOŃCZENIE / FINISH |
|---|---|---|
| BFCE040M | 5908212098844 | chrom / chrome |

# BATERIE NISKOCIŚNIENIOWE - DO PODGRZEWACZA

## LOW PRESSURE TAPS - FOR HEATER CONNECTION

Baterie te zostały stworzone z myślą o miejscach, w których brak jest systemowego dostępu do ciepłej wody, takich jak np. domki działkowe, górskie chaty, czy letnie kuchnie ogrodowe. Trójdrożną baterię wystarczy podłączyć do niskociśnieniowego podgrzewacza zamontowanego pod blatem. Takie rozwiązanie umożliwia uzyskanie dostępu do ciepłej wody, przy jednoczesnym zachowaniu atrakcyjnego wyglądu pomieszczenia.

These taps were created for places where there is no systemic access to hot water, such as allotment houses, mountain huts or summer garden kitchens. Simply connect the three-way tap to a low-pressure heater mounted under the countertop. This solution allows you to gain access to hot water while maintaining the attractive appearance of the room.

### Bateria do podgrzewacza niskociśnieniowa, trójdrożna

Model for connection to a water heater

- **bateria trójdrożna do podgrzewaczy**
  *low-pressure kitchen tap*
- **do montażu w miejscach bez dostępu ciepłej wody**
  *for installation in places with no access to hot water*
- **w komplecie 3 szt. wężyków 50 cm, M8x3/8"**
  *3 pcs of 50 cm connection hoses M8x3/8" included in the set*
- **unikatowy aerator gwarantuje wydajność przepływu wody**
  *unique aerator guarantees water flow performance*

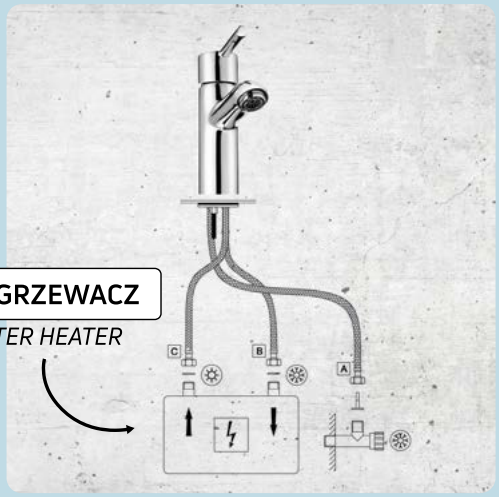

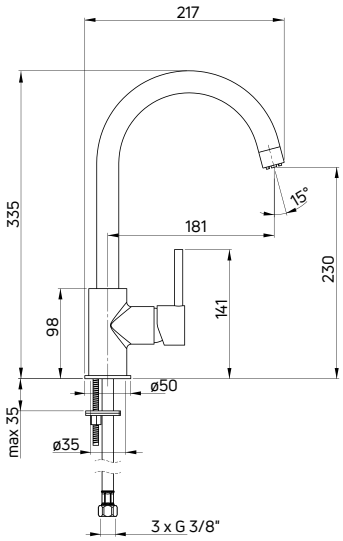


## Bateria niskociśnieniowa
**stojąca jednouchwytowa, trójdrożna**

- Klasa przepływu A - poniżej 15 l/min
- Grupa akustyczna II - do 30 dB
- W komplecie 3 szt. wężyków 50 cm, M8x3/8" do podłączenia do podgrzewacza wody

## Low-pressure tap
**deck-mounted, single-handle, 3-way**

- Flow class A - below 15 l/min
- Acoustic group II - up to 30 dB
- 3 pcs of 50 cm connection hoses M8x3/8" included in the set

| KOD / CODE | EAN | WYKOŃCZENIE / FINISH |
|---|---|---|
| BEZ 062H | 5908212086193 | chrom / chrome |

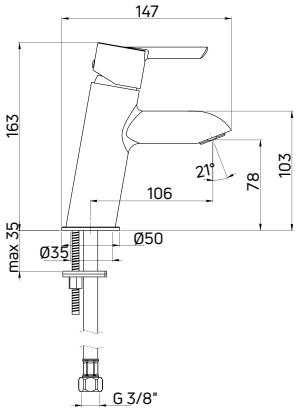


## Bateria niskociśnieniowa
**stojąca jednouchwytowa, trójdrożna**

- Klasa przepływu A - poniżej 15 l/min
- Grupa akustyczna II - do 30 dB
- W komplecie 3 szt. wężyków 50 cm, M8x3/8" do podłączenia do podgrzewacza wody

## Low-pressure tap
**deck-mounted, single-handle, 3-way**

- Flow class A - below 15 l/min
- Acoustic group II - up to 30 dB
- 3 pcs of 50 cm connection hoses M8x3/8" included in the set

| KOD / CODE | EAN | WYKOŃCZENIE / FINISH |
|---|---|---|
| BEZ 020H | 5908212099766 | chrom / chrome |

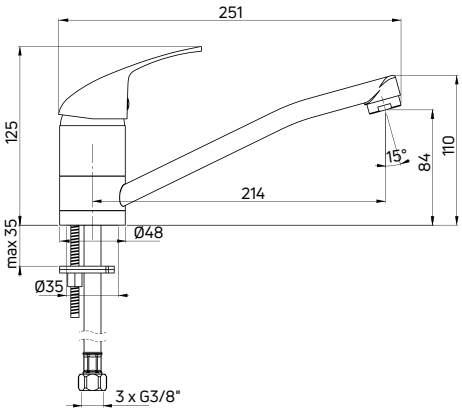


## Bateria niskociśnieniowa
**stojąca jednouchwytowa, trójdrożna**

- Klasa przepływu S - 15-19,8 l/min
- Grupa akustyczna II - do 30 dB
- W komplecie 3 szt. wężyków 50 cm, M8x3/8" do podłączenia do podgrzewacza wody

## Low-pressure tap
**deck-mounted, single-handle, 3-way**

- Flow class S - 15-19,8 l/min
- Acoustic group II - up to 30 dB
- 3 pcs of 50 cm connection hoses M8x3/8" included in the set

| KOD / CODE | EAN | WYKOŃCZENIE / FINISH |
|---|---|---|
| BEZ 060H | 5907650875314 | chrom / chrome |

**bateria umywalkowa do wody zimnej lub zmieszanej (BEZ 122L), zlewozmywak gospodarczy (ZYK 0100)**
washbasin tap, for cold or mixed water (BEZ 122L), utility sink (ZYK 0100)

# BATERIE DO WODY ZIMNEJ LUB ZMIESZANEJ

## TAPS FOR COLD OR MIXED WATER

Baterie do wody zimnej lub zmieszanej to uniwersalne rozwiązanie. W zależności od potrzeb można zainstalować je w łazience, w kuchni, ale także w pomieszczeniach gospodarczych, zarówno ogrzewanych całorocznie, jak i nieogrzewanych. Bateria została wyposażona w głowicę ceramiczną, co daje pewność szczelności i trwałości nawet przy mało sprzyjających warunkach pogodowych. Wysokiej jakości mosiądz jest gwarantem długiej żywotności produktów. Jednocześnie chromowane wykończenie sprawia, że całość prezentuje się elegancko.

Cold or mixed water taps are a universal solution. Depending on your needs, they can be mounted in the bathroom, in the kitchen, but also in utility rooms, both heated all year round and unheated. The tap is equipped with a ceramic cartridge, which ensures tightness and durability even under low thermal conditions. High-quality brass is a guarantee of long product life. At the same time, the chrome finish makes the whole look elegant.

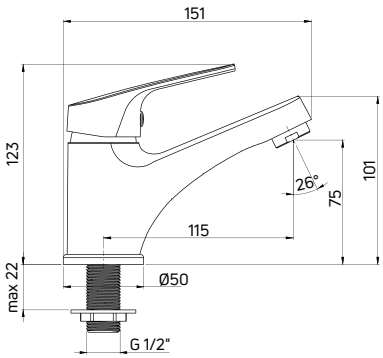


**Bateria umywalkowa do zimnej wody lub zmieszanej**
**stojąca jednouchwytowa**

- Głowica ceramiczna 35 mm
- Klasa przepływu A - 9-15 l/min
- Grupa akustyczna II - do 30 dB

Cold or mixed water washbasin tap
deck-mounted, single-handle

- 35 mm ceramic cartridge
- Flow class A - 9-15 l/min
- Acoustic group II - up to 30 dB

| KOD / CODE | EAN | WYKOŃCZENIE / FINISH |
|---|---|---|
| BEZ 020L | 5907650873662 | chrom / chrome |

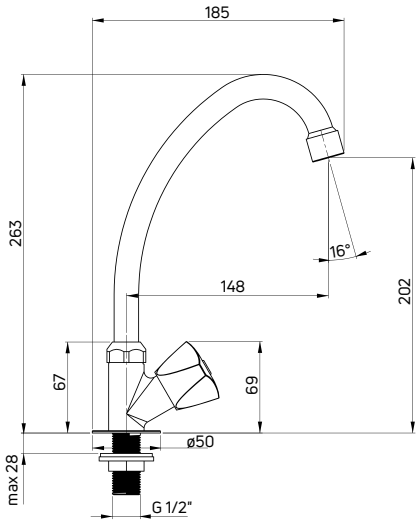


**Bateria umywalkowa do zimnej wody lub zmieszanej**
**stojąca jednouchwytowa z wylewką F**

- Głowica ceramiczna 90°
- Obrotowa wylewka
- Klasa przepływu S - 15-19,8 l/min
- Grupa akustyczna II - do 30 dB

Cold or mixed water washbasin tap
deck-mounted, single-handle with F-shaped spout

- 90° ceramic cartridge
- Swivel spout
- Flow class S - 15-19,8 l/min
- Acoustic group II - up to 30 dB

| KOD / CODE | EAN | WYKOŃCZENIE / FINISH |
|---|---|---|
| BEZ 026L | 5907650873655 | chrom / chrome |

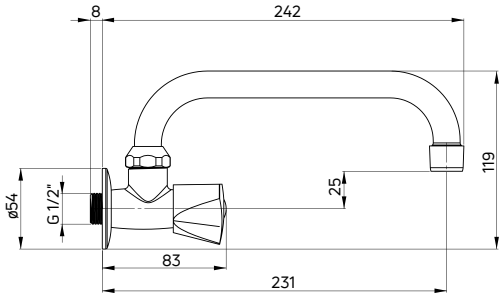


**Bateria umywalkowa do zimnej wody lub zmieszanej**
**ścienna jednouchwytowa**

- Głowica ceramiczna 90°
- Obrotowa wylewka
- Klasa przepływu S - 15-19,8 l/min
- Grupa akustyczna II - do 30 dB

Cold or mixed water washbasin tap
wall-mounted, single-handle

- 90° ceramic cartridge
- Brass, swivel spout
- Flow class S - 15-19,8 l/min
- Acoustic group II - up to 30 dB

| **KOD** / CODE | **EAN** | **WYKOŃCZENIE** / FINISH |
|---|---|---|
| BEZ 050L | 5907650873600 | chrom / chrome |

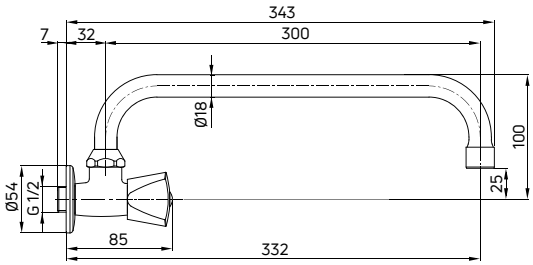


**Bateria umywalkowa do zimnej wody lub zmieszanej**
**ścienna jednouchwytowa**

- Głowica ceramiczna 90°
- Obrotowa wylewka
- Klasa przepływu S - 15-19,8 l/min
- Grupa akustyczna II - do 30 dB

Cold or mixed water washbasin tap
wall-mounted, single-handle

- 90° ceramic cartridge
- Brass, swivel spout
- Flow class S - 15-19,8 l/min
- Acoustic group II - up to 30 dB

| **KOD** / CODE | **EAN** | **WYKOŃCZENIE** / FINISH |
|---|---|---|
| BEZ 051L | 5907650826279 | chrom / chrome |

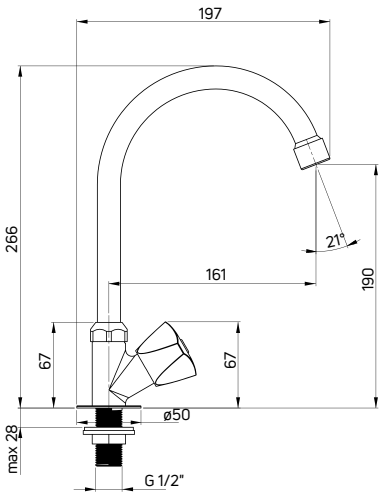


## Bateria umywalkowa do zimnej wody lub zmieszanej
**stojąca jednouchwytowa z wylewką U**

- Głowica ceramiczna 90°
- Obrotowa wylewka
- Klasa przepływu S - 15-19,8 l/min
- Grupa akustyczna II - do 30 dB

## Cold or mixed water washbasin tap
deck-mounted, single-handle with U-shaped spout

- 90° ceramic cartridge
- Swivel spout
- Flow class S - 15-19,8 l/min
- Acoustic group II - up to 30 dB

| KOD / CODE | EAN | WYKOŃCZENIE / FINISH |
|---|---|---|
| BEZ 062L | 5907650873648 | chrom / chrome |

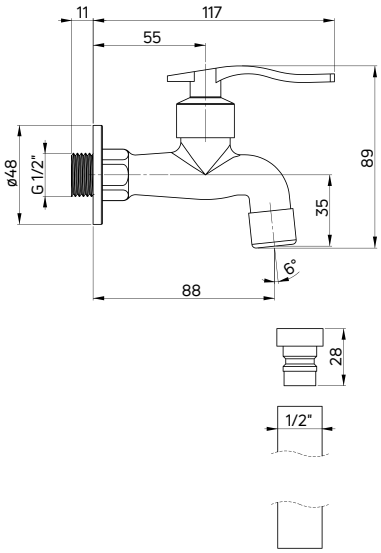


## Bateria do zimnej wody lub zmieszanej
**jednouchwytowa**

- Głowica ceramiczna 90°
- Klasa przepływu A - 9-15 l/min
- Grupa akustyczna I - do 20dB
- Gwint 1/2"
- Bateria do pomieszczeń gospodarczych
- Przy zastosowaniu adaptera klasa przepływu - B
- Wymienne końcówki (aerator i adapter)

## Cold or mixed water tap
single-handle

- Tap dedicated to utility rooms
- 90° ceramic cartridge
- Flow class A - 9-15 l/min
- Acoustic group I - up to 20dB
- 1/2" thread
- When using adapter - flow class B
- Changeable extensions (aerator and adapter)

| KOD / CODE | EAN | WYKOŃCZENIE / FINISH |
|---|---|---|
| BEZ 122L | 5908212023280 | chrom / chrome |

**bateria umywalkowa PRESS (BBH 028L)**
washbasin tap PRESS (BBH 028L)

# BATERIE TYPU PRESS
# SELF-CLOSING TAPS

Baterie z głowicą z mechanicznym zamknięciem czasowym przeznaczone są do instalacji w toaletach publicznych. Ich stosowanie zmniejsza zużycie wody, co z kolei przekłada się na mniejsze koszty eksploatacji. Kompletując wyposażenie do łazienek publicznych nie można zapomnieć o estetyce tych pomieszczeń. Odpowiednio dobrana armatura będzie nie tylko funkcjonalna i odporna na intensywne użytkowanie, ale również stanie się ozdobą wnętrza. Baterie typu Press zostały wyposażone w aerator zapewniający napowietrzenie strumienia wody.

Taps equipped with time shut-off cartridges are intended for installation in public restrooms. Their use reduces water consumption, which in turn results in lower exploitation costs. When picking equipment used in public bathrooms, it is crucial not to forget about the aesthetics of such places. Properly selected fittings will not only be functional and resistant to intensive use but will also become a perfect decoration of the interior. Self-closing push-button taps have been equipped with an aerator introducing air into the water stream.

# PRESS

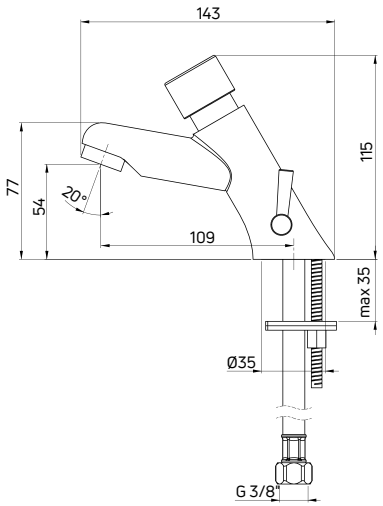


## Bateria umywalkowa czasowa

**stojąca z regulacją temperatury**

- Klasa przepływu Z - 4-9 l/min
- Grupa akustyczna II - do 30 dB
- Wężyki 35 cm
- Bateria wyposażona w zawory zwrotne
- Zamknięcie czasowe 15s
- Regulacja temperatury w korpusie
- Wężyk GZ M10/GW 1/2"

## Timed washbasin tap

deck-mounted with temperature control

- Flow class Z - 4-9 l/min
- Acoustic group II - up to 30 dB
- 35 cm supply hoses
- Backflow valves included
- Time-delayed closure 15s
- Temperature control placed in the body
- GZ M10/GW 1/2" hose

| KOD / CODE | EAN | WYKOŃCZENIE / FINISH |
|---|---|---|
| BBH 028R | 5908212081921 | chrom / chrome |

# PRESS

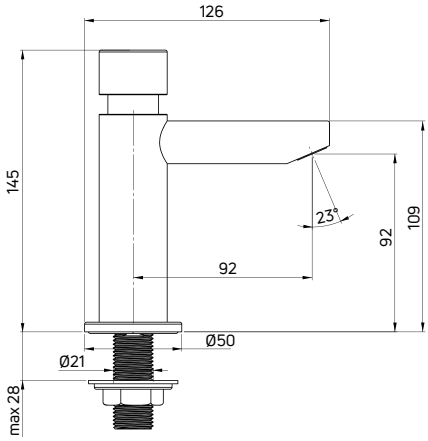


## Bateria umywalkowa czasowa

**stojąca bez regulacji temperatury**

- Klasa przepływu Z - 4-9 l/min
- Grupa akustyczna II - do 30 dB
- Zamknięcie czasowe 15s
- Aerator antykradzieżowy
- Wężyk przyłączeniowy w komplecie

## Timed Washbasin tap

deck-mounted without temperature control

- Flow class Z - 4-9 l/min
- Acoustic group II - up to 30 dB
- Time-delayed closure 15s
- Anti-theft aerator
- Supply hose included

| KOD / CODE | EAN | WYKOŃCZENIE / FINISH |
|---|---|---|
| BBH 028L | 5908212081891 | chrom / chrome |

STREFA TOALETY / TOILET ZONE

## PRESS

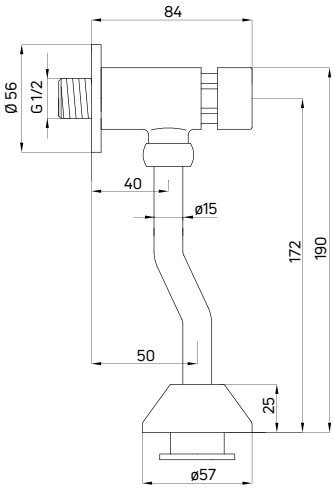


**Bateria pisuarowa czasowa**
**ścienna**

- Grupa akustyczna II - do 30 dB
- Głowica z zamknięciem czasowym
- Klasa przepływu 1,5 l

Timed urinal tap
wall-mounted

- Acoustic group II - up to 30 dB
- Cartridge with timed closing
- Flow class 1,5l

| KOD / CODE | EAN | WYKOŃCZENIE / FINISH |
|---|---|---|
| BCH 098L | 5908212051023 | chrom / chrome |

STREFA PRYSZNICA/ SHOWER ZONE

## PRESS

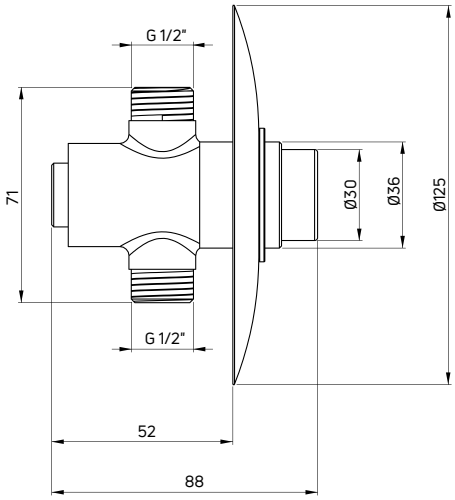


**Bateria prysznicowa czasowa**
**podtynkowa**

- Klasa przepływu S - 15-19,8 l/min
- Grupa akustyczna II - do 30 dB
- Zamknięcie czasowe 25s

Timed shower tap
concealed

- Flow class S - 15-19,8 l/min
- Acoustic group II - up to 30 dB
- Time-delayed closure 25s

| KOD / CODE | EAN | WYKOŃCZENIE / FINISH |
|---|---|---|
| BBH 048L | 5908212081914 | chrom / chrome |

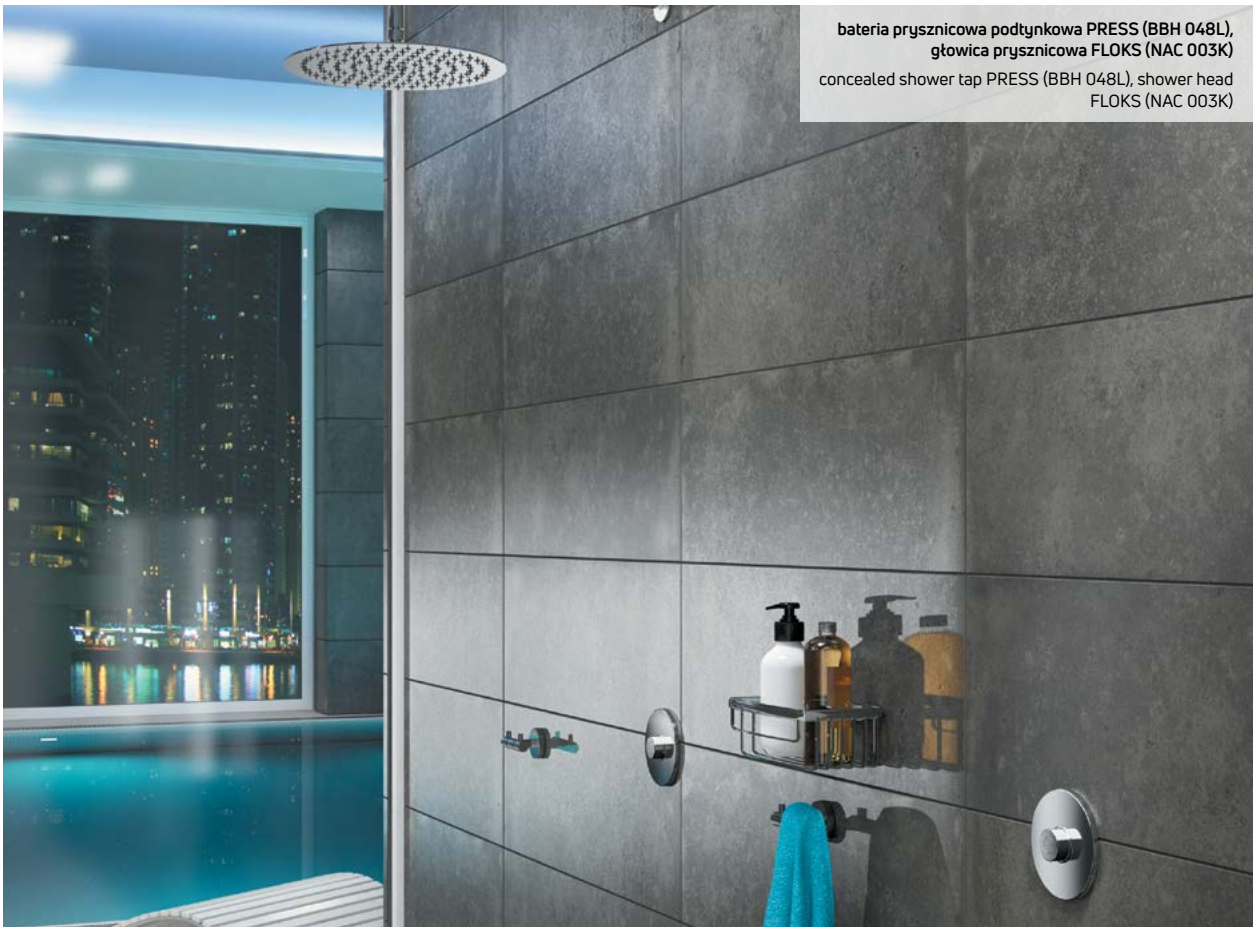

**bateria prysznicowa podtynkowa PRESS (BBH 048L), głowica prysznicowa FLOKS (NAC 003K)**

concealed shower tap PRESS (BBH 048L), shower head FLOKS (NAC 003K)

# PRESS

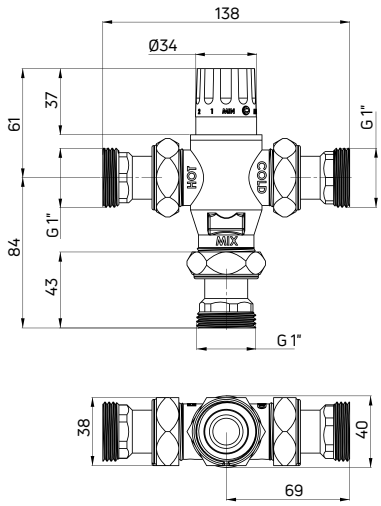


## Mieszacz termostatyczny centralny

- Głowica termostatyczna
- Grupa akustyczna II - do 30 dB
- Maksymalna temperatura wody na wejściu 100°C
- Możliwość blokady zmiany temperatury
- Możliwość podłączenia do 4 baterii prysznicowych BBH 048L/BCH 048L przy min. ciśnieniu na wejściu 3 bar
- Możliwość podłączenia do 4 baterii umywalkowych BBH 028L/BCH 028L i BQH X28R/BQH X28V przy min. ciśnieniu na wejściu 3 bar
  Przepływ 3m³/h, przyłącza 1"
- Regulacja temperatury w zakresie 30-65°C
- Zalecane ciśnienie robocze 1-5 bar
- Bateria wyposażona w zawory zwrotne

## Central thermostatic mixer

- Thermostatic valve
- Acoustic group II - up to 30 dB
- The maximum inlet water temperature 100°C
- Possibility to lock the temperature adjustment
- The possibility to connect up to 4 BBH 048L/BCH 048L shower taps with a min. inlet pressure of 3 bar
- The possibility to connect up to 4 BBH 028L/BCH 028L and BQH X28R/BQH X28V shower taps with a min. inlet pressure of 3 bar
- Flow rate 3m3/h, 1" connection
- Temperature control in the range of 30-65 °C
- Recommended operating pressure 1-5 bar
- Backflow valves included

| KOD / CODE | EAN | WYKOŃCZENIE / FINISH |
|---|---|---|
| BCH 1X3T | 5908212051153 | mosiądz / brass |

**bateria umywalkowa ALPINIA (BGA 020C), umywalka nablatowa CORREO (CQR AU5S)**
washbasin tap ALPINIA (BGA 020C), countertop washbasin CORREO (CQR AU5S)

# BATERIE VITAL
## VITAL TAPS

Przykładem komfortowej obsługi i dostępności do poboru wody są baterie z przedłużoną dźwignią clinic, w których można włączyć lub wyłączyć wypływ wody łokciem lub przedramieniem. Taka funkcja umożliwia wygodne korzystanie, otwieranie i zamykanie dopływu i pobierania wody. Baterie typu Vital pozwalają na zachowanie maksymalnej higieny i czystości dłoni podczas pracy.

An example of comfortable functioning and accessibility to the water supply is the taps with a lengthened clinic handle that can be operated with an elbow or a forearm. Such a function ensures convenient use and easy turning the water on and off. Vital taps allow maximum hand hygiene and cleanliness during operation.

# ALPINIA

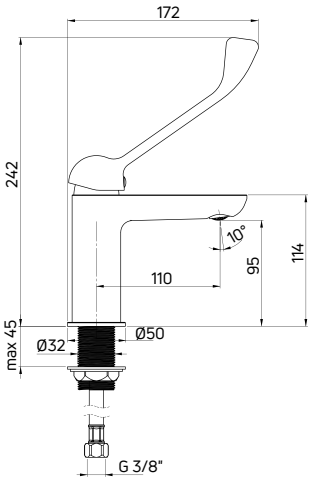


**Bateria umywalkowa**
**stojąca jednouchwytowa**
**z dźwignią Clinic**

- Głowica ceramiczna 35 mm
- Klasa przepływu Z - 4-9 l/min
- Grupa akustyczna I - do 20 dB
- Wężyki 45 cm

Washbasin tap
deck-mounted, single-handle
with Clinic handle

- 35 mm ceramic cartridge
- Flow class Z - 4-9 l/min
- Acoustic group I - up to 20 dB
- 45 cm supply hoses

**Przepływ przy zastosowaniu aeratorów**
/ Flow with the use of aerators

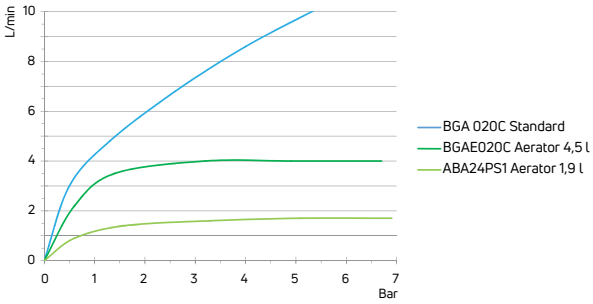


**Alternatywny aerator zmniejszający przepływ**
/ Alternative aerator to reduce flow

| **KOD** / CODE | **EAN** | **PRODUKT** / PRODUCT |
|---|---|---|
| ABA24PS1 | 5908212060698 | AERATOR 1,9 L/MIN |

| **KOD** / CODE | **EAN** | **WYKOŃCZENIE** / FINISH | |
|---|---|---|---|
| BGA 020C | 5908212081778 | chrom / chrome | |
| BGAE020C | 5907650829904 | chrom / chrome | ECO-aerator 4,5 l/min |

# ALPINIA

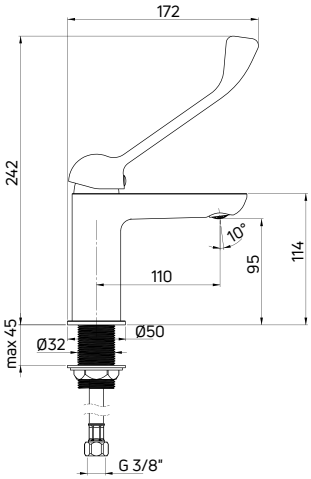


**Bateria umywalkowa**
**stojąca jednouchwytowa**
**z dźwignią Clinic**
**i ograniczeniem temperatury**

- Głowica ceramiczna 35 mm
- Klasa przepływu Z - 4-9 l/min
- Grupa akustyczna I - do 20 dB
- Wężyki 45 cm

Washbasin tap
deck-mounted, single-handle
with Clinic handle
and temperature reduction

- 35 mm ceramic cartridge
- Flow class Z - 4-9 l/min
- Acoustic group I - up to 20 dB
- 45 cm supply hoses

| **KOD** / CODE | **EAN** | **WYKOŃCZENIE** / FINISH |
|---|---|---|
| BGAH020C | 5908212094846 | chrom / chrome |

# CORIO

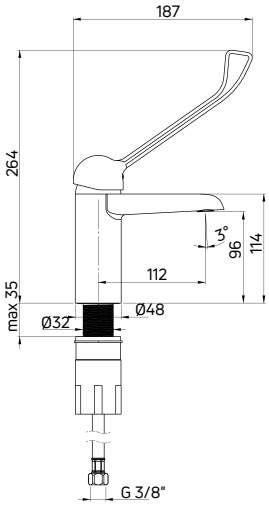


## Bateria umywalkowa
**stojąca jednouchwytowa z dźwignią Clinic**

- Głowica ceramiczna 40 mm
- Klasa przepływu Z - 4-9 l/min
- Grupa akustyczna I - do 20 dB
- Wężyki 45 cm

## Washbasin tap
deck-mounted, single-handle with Clinic handle

- 40 mm ceramic cartridge
- Flow class Z - 4-9 l/min
- Acoustic group I - up to 20 dB
- 45 cm supply hoses

**Alternatywny aerator zmniejszający przepływ**
/ Alternative aerator to reduce flow

| KOD / CODE | EAN | PRODUKT / PRODUCT |
|---|---|---|
| ABA24PS1 | 5908212060698 | AERATOR 1,9 L/MIN |
| ABAZ4PS4 | 5908212070628 | AERATOR 4,5 L/MIN |

| KOD / CODE | EAN | WYKOŃCZENIE / FINISH |
|---|---|---|
| BFC 020C | 5908212098967 | chrom / chrome |

**Przepływ przy zastosowaniu aeratorów**
/ Flow with the use of aerators

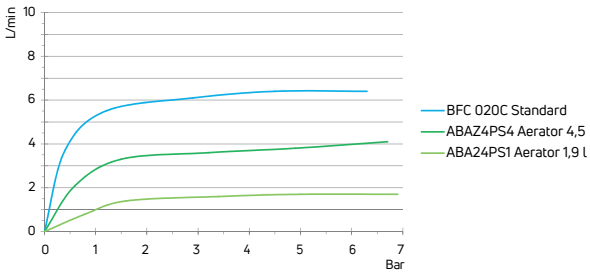


# CORIO

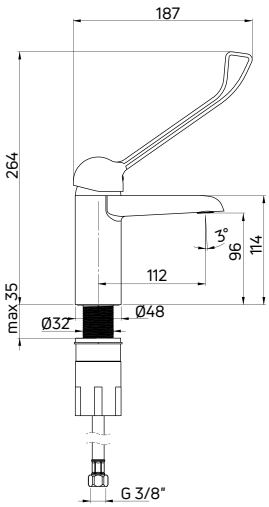


## Bateria umywalkowa
**stojąca jednouchwytowa z dźwignią Clinic i 2-stopniową ECO-głowicą**

- Głowica ceramiczna 40 mm
- Klasa przepływu Z - 4-9 l/min
- Grupa akustyczna I - do 20 dB
- Wężyki 45 cm

## Washbasin tap
deck-mounted, single-handle with Clinic handle and with 2-step ECO-cartridge

- 40 mm ceramic cartridge
- Flow class Z - 4-9 l/min
- Acoustic group I - up to 20 dB
- 45 cm supply hoses

| KOD / CODE | EAN | WYKOŃCZENIE / FINISH |
|---|---|---|
| BFCE020C | 5908212098974 | chrom / chrome |

**Przepływ dla głowicy II stopniowej**
/ Flow of the 2-step cartridge

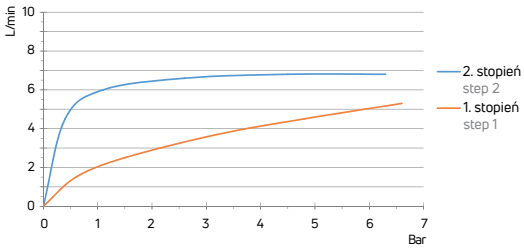

STREFA UMYWALKI / WASHBASIN ZONE

# CORIO

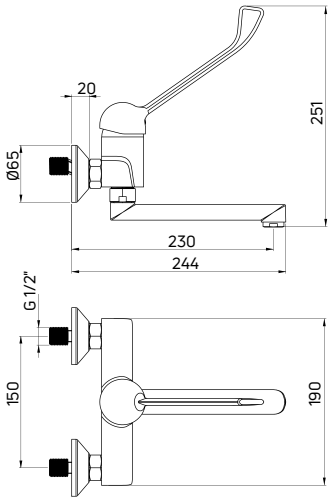


## Bateria umywalkowa
**ścienna jednouchwytowa**
**z dźwignią Clinic**

- Głowica ceramiczna 40 mm
- Klasa przepływu A - 9-15 l/min
- Grupa akustyczna I - do 20 dB

## Washbasin tap
wall-mounted, single-handle
with Clinic handle

- 40 mm ceramic cartridge
- Flow class A - 9-15 l/min
- Acoustic group I - up to 20 dB

**Alternatywny aerator zmniejszający przepływ**
/ Alternative aerator to reduce flow

| KOD / CODE | EAN | PRODUKT / PRODUCT |
|---|---|---|
| ABA24PS1 | 5908212060698 | AERATOR 1,9 L/MIN |
| ABAZ4PS4 | 5908212070628 | AERATOR 4,5 L/MIN |

| KOD / CODE | EAN | WYKOŃCZENIE / FINISH |
|---|---|---|
| BFC 050C | 5908212098950 | chrom / chrome |

**Przepływ przy zastosowaniu aeratorów**
/ Flow with the use of aerators

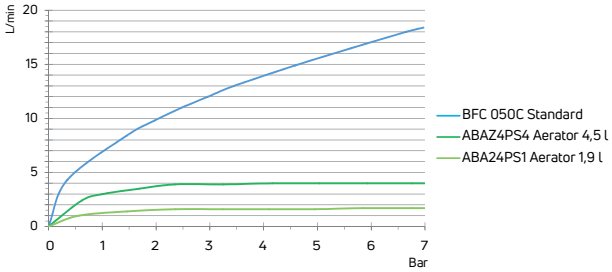


STREFA PRYSZNICA/ SHOWER ZONE

# CORIO

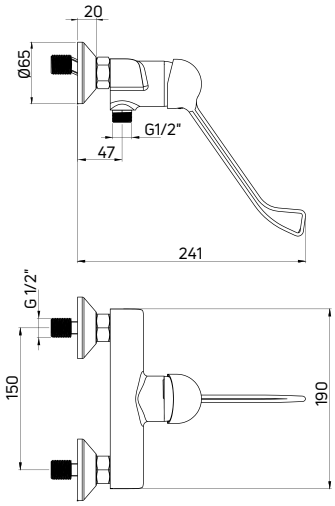


## Bateria prysznicowa
**ścienna jednouchwytowa**
**z dźwignią Clinic i 2-stopniową**
**ECO-głowicą**

- Głowica ceramiczna 40 mm
- Klasa przepływu B - 19,8-25,2 l/min
- Grupa akustyczna I - do 20 dB

## Shower tap
wall-mounted, single-handle
with Clinic handle and with 2-step
ECO-cartridge

- 40 mm ceramic cartridge
- Flow class B - 19,8-25,2 l/min
- Acoustic group I - up to 20 dB

| KOD / CODE | EAN | WYKOŃCZENIE / FINISH |
|---|---|---|
| BFCE040C | 5908212099155 | chrom / chrome |

**Przepływ dla głowicy II stopniowej**
/ Flow of the 2-step cartridge

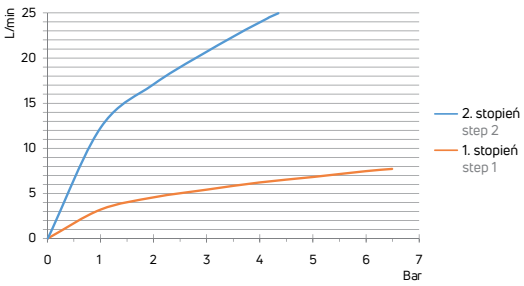

## ALPINIA

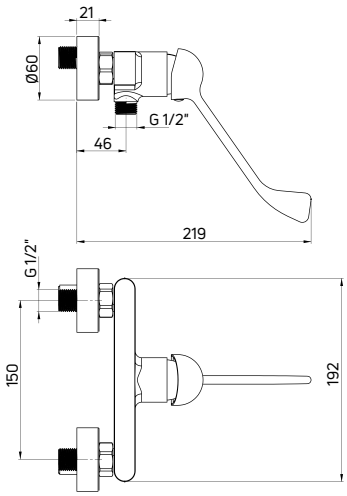


**Bateria prysznicowa**
**ścienna jednouchwytowa z dźwignią Clinic**

- Głowica ceramiczna 35 mm
- Klasa przepływu B - 19,8-25,2 l/min
- Grupa akustyczna I - do 20 dB

Shower tap
wall-mounted, single-handle with Clinic handle

- 35 mm ceramic cartridge
- Flow class B - 19,8-25,2 l/min
- Acoustic group I - up to 20 dB

| **KOD** / CODE | **EAN** | **WYKOŃCZENIE** / FINISH |
|---|---|---|
| BGA 040C | 5908212078075 | chrom / chrome |

## ALPINIA

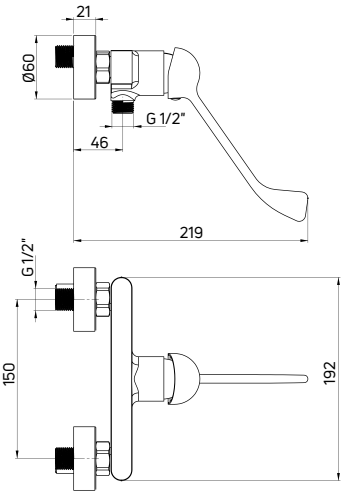


**Bateria prysznicowa**
**ścienna jednouchwytowa z dźwignią Clinic i ograniczeniem temperatury**

- Głowica ceramiczna 35 mm
- Klasa przepływu B - 19,8-25,2 l/min
- Grupa akustyczna I - do 20 dB

Shower tap
wall-mounted, single-handle with Clinic handle and temperature reduction

- 35 mm ceramic cartridge
- Flow class B - 19,8-25,2 l/min
- Acoustic group I - up to 20 dB

| **KOD** / CODE | **EAN** | **WYKOŃCZENIE** / FINISH |
|---|---|---|
| BGAH040C | 5907650837220 | chrom / chrome |

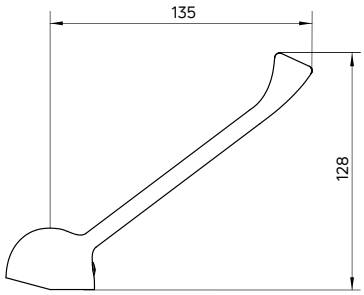


## Dźwignia mieszacza
**do baterii Clinic**

- Dedykowana do armatury z głowicą 35 mm

## Mixer handle
for Clinic taps

- Dedicated to fittings with a 35 mm cartridge

| KOD / CODE | EAN | WYKOŃCZENIE / FINISH |
|---|---|---|
| XDC00DCZ3 | 5908212075807 | chrom / chrome |

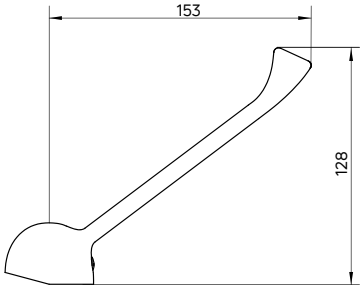


## Dźwignia mieszacza
**do baterii Clinic**

- Dedykowana do armatury z głowicą 40 mm

## Mixer handle
for Clinic taps

- Dedicated to fittings with a 40 mm cartridge

| KOD / CODE | EAN | WYKOŃCZENIE / FINISH |
|---|---|---|
| XDWM3DCZ1 | 5908322037238 | chrom / chrome |

**bateria umywalkowa sensorowa SENSE (BQR F28R)**

sensor washbasin tap SENSE (BQR F28R)

# BATERIE BEZDOTYKOWE

## Contactless sensor taps

**Baterie bezdotykowe to rozwiązanie higieniczne wygodne i oszczędne. W przeciwieństwie do tradycyjnej armatury umywalkowej, baterie sensorowe nie posiadają dźwigni uruchamiającej przepływ wody. Strumień zaczyna lecieć w momencie, gdy dłonie znajdą się w zakresie czujnika ruchu, który jest umiejscowiony wewnątrz baterii i przestaje płynąć po ich oddaleniu. W zależności od potrzeb użytkownicy mogą wybrać baterię bezdotykową z lub bez regulacji temperatury wody.**

Contactless taps are simultaneously a hygienic, comfortable, and economical solution. In contrast to traditional washbasin fittings, sensor taps do not have a handle that activates the water flow. The water starts flowing as soon as your hands are within the range of the motion sensor located inside the tap and stops flowing after taking them away. Depending on the needs, users can choose a contactless sensor tap with or without water temperature adjustment.

**bateria umywalkowa bezdotykowa SENSE (BQR N29R), umywalka nablatowa HIACYNT NEW (CDY 6U5W), kubek MOKKO (ADM A912), taca MOKKO (ADM A512)**

contactless washbasin tap SENSE (BQR N29R), countertop washbasin HIACYNT NEW (CDY 6U5W), tumbler MOKKO (ADM A912), tray MOKKO (ADM A512)

# SENSE

Bateria umywalkowa sensorowa pozwala zadbać zarówno o higienę, środowisko jak również o Twój budżet. Aby uruchomić strumień wody, wystarczy zbliżyć dłoń do sensora. Zamknięcie przepływu odbywa się z chwilą ich odsunięcia. Takie rozwiązanie zapewnia niższe zużycie wody, komfort użytkowania i higienę. Bateria wykonana jest z niezwykle odpornej stali nierdzewnej. Głęboko osadzony, ruchomy, silikonowy aerator, jest doskonale zabezpieczony przed wszelkimi uszkodzeniami.

The sensor washbasin tap allows you to take care of hygiene, the environment and your budget. To start the water stream, just bring your hand close to the sensor. The flow is closed when they are moved away. This solution ensures lower water consumption, comfort of use and hygiene. The tap is made of extremely resistant stainless steel. The deeply embedded, movable silicone aerator is perfectly protected against any damage.

## Sensor umiejscowiony w szczycie korpusu
*The sensor is located at the top of the body*

**Wolny od zabrudzeń i przypadkowych sygnałów.**
Sensor umiejscowiony jest tuż przy aeratorze, przez co nie jest zalewany przez wodę kapiącą z mokrych dłoni. To bardzo precyzyjne urządzenie, odporne na zakłócenia zewnętrzne z jego otoczenia.

Free from dirt and accidental signals.
The sensor is located right above the aerator, so it is not flooded by water dripping from wet hands. It is a very precise device, resistant to external interference from its environment.

**Projektant** / designer: Michał Łój

minimalny czas jednorazowego wypływu wody
*minimal time of a single water outflow*

# SENSE

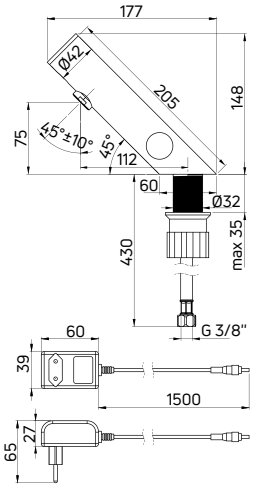


## Bateria umywalkowa sensorowa

**stojąca z regulacją temperatury (230V)**

- Klasa przepływu Z - 4-9 l/min
- Grupa akustyczna I - do 20 dB
- Ruchomy aerator
- Wężyki 45 cm
- Regulacja temperatury na korpusie
- Zasilanie - zasilacz 230/6 V

## Sensor washbasin tap

deck-mounted with temperature control (230V)

- Flow class Z - 4-9 l/min
- Acoustic group I - up to 20 dB
- Movable aerator
- 45 cm supply hoses
- Temperature control placed on the body
- Power supply - 230/6 V adapter

**Alternatywny aerator zmniejszający przepływ**
/ Alternative aerator to reduce flow

| KOD / CODE | EAN | PRODUKT / PRODUCT |
|---|---|---|
| ABA24PS1 | 5908212060698 | AERATOR 1,9 L/MIN |
| ABAZ4PS4 | 5908212070628 | AERATOR 4,5 L/MIN |

| KOD / CODE | EAN | WYKOŃCZENIE / FINISH |
|---|---|---|
| BQR F29V | 5907650819714 | stal szczotkowana / brushed steel |
| BQR N29V | 5907650819752 | nero |

**Przepływ przy zastosowaniu aeratorów**
/ Flow with the use of aerators

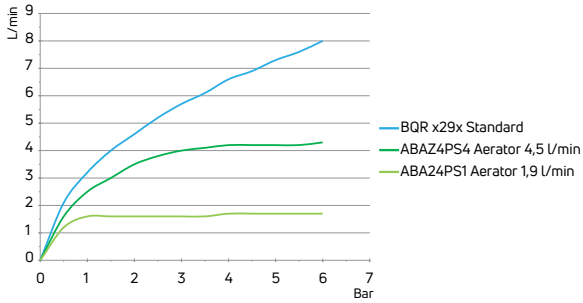


# SENSE

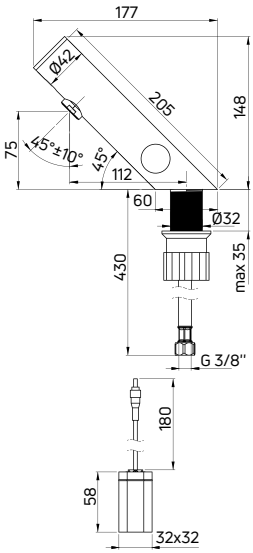


## Bateria umywalkowa sensorowa

**stojąca z regulacją temperatury (4xAA)**

- Klasa przepływu Z - 4-9 l/min
- Grupa akustyczna I - do 20 dB
- Ruchomy aerator
- Wężyki 45 cm
- Regulacja temperatury na korpusie
- Zasilanie - 4 baterie AA (LR6) 1,5V

## Sensor washbasin tap

deck-mounted with temperature control (4xAA)

- Flow class Z - 4-9 l/min
- Acoustic group I - up to 20 dB
- Movable aerator
- 45 cm supply hoses
- Temperature control placed on the body
- Power supply - 4 AA batteries (LR6) 1.5V

**Alternatywny aerator zmniejszający przepływ**
/ Alternative aerator to reduce flow

| KOD / CODE | EAN | PRODUKT / PRODUCT |
|---|---|---|
| ABA24PS1 | 5908212060698 | AERATOR 1,9 L/MIN |
| ABAZ4PS4 | 5908212070628 | AERATOR 4,5 L/MIN |

| KOD / CODE | EAN | WYKOŃCZENIE / FINISH |
|---|---|---|
| BQR F29R | 5907650819707 | stal szczotkowana / brushed steel |
| BQR N29R | 5907650819745 | nero |

**Przepływ przy zastosowaniu aeratorów**
/ Flow with the use of aerators

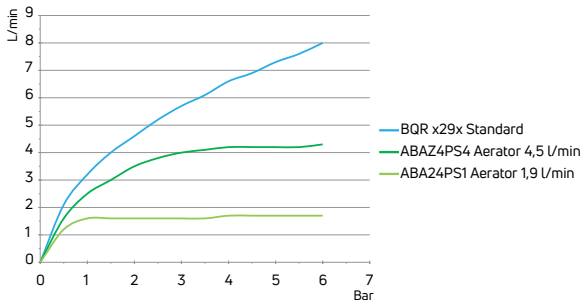

# SENSE

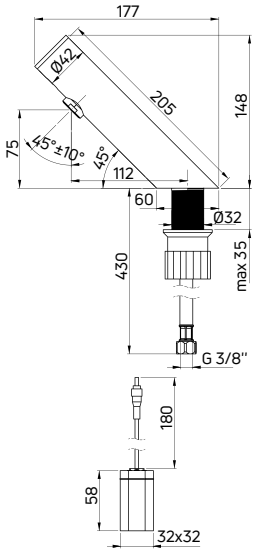


## Bateria umywalkowa sensorowa

**stojąca bez regulacji temperatury (4xAA)**

- Klasa przepływu Z - 4-9 l/min
- Grupa akustyczna I - do 20 dB
- Ruchomy aerator
- Wężyki 45 cm
- Bateria bez regulacji temperatury
- Zasilanie - 4 baterie AA (LR6) 1,5V

## Sensor Washbasin tap

deck-mounted without temperature control (4xAA)

- Flow class Z - 4-9 l/min
- Acoustic group I - up to 20 dB
- Movable aerator
- 45 cm supply hoses
- No temperature control
- Power supply - 4 AA batteries (LR6) 1.5V

**Alternatywny aerator zmniejszający przepływ**
/ Alternative aerator to reduce flow

| KOD / CODE | EAN | PRODUKT / PRODUCT |
|---|---|---|
| ABA24PS1 | 5908212060698 | AERATOR 1,9 L/MIN |
| ABAZ4PS4 | 5908212070628 | AERATOR 4,5 L/MIN |

| KOD / CODE | EAN | WYKOŃCZENIE / FINISH |
|---|---|---|
| BQR F28R | 5907650819677 | stal szczotkowana / brushed steel |
| BQR N28R | 5907650819721 | nero |

**Przepływ przy zastosowaniu aeratorów**
/ Flow with the use of aerators

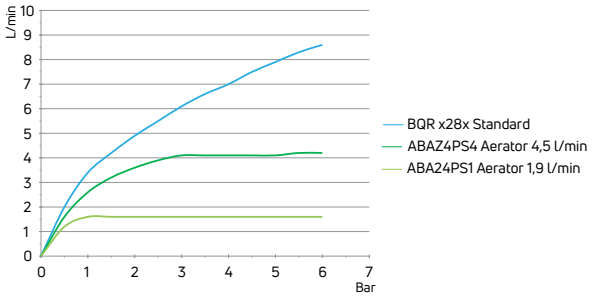


# SENSE

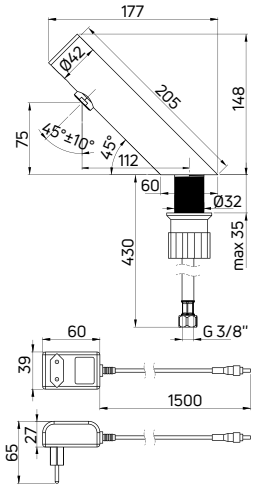


## Bateria umywalkowa sensorowa

**stojąca bez regulacji temperatury (230V)**

- Klasa przepływu Z - 4-9 l/min
- Grupa akustyczna I - do 20 dB
- Ruchomy aerator
- Wężyki 45 cm
- Bateria bez regulacji temperatury
- Zasilanie - zasilacz 230/6V

## Sensor Washbasin tap

deck-mounted without temperature control (230V)

- Flow class Z - 4-9 l/min
- Acoustic group I - up to 20 dB
- Movable aerator
- 45 cm supply hoses
- No temperature control
- Power supply - 230/6V adapter

**Alternatywny aerator zmniejszający przepływ**
/ Alternative aerator to reduce flow

| KOD / CODE | EAN | PRODUKT / PRODUCT |
|---|---|---|
| ABA24PS1 | 5908212060698 | AERATOR 1,9 L/MIN |
| ABAZ4PS4 | 5908212070628 | AERATOR 4,5 L/MIN |

| KOD / CODE | EAN | WYKOŃCZENIE / FINISH |
|---|---|---|
| BQR F28V | 5907650819691 | stal szczotkowana / brushed steel |
| BQR N28V | 5907650819738 | nero |

**Przepływ przy zastosowaniu aeratorów**
/ Flow with the use of aerators

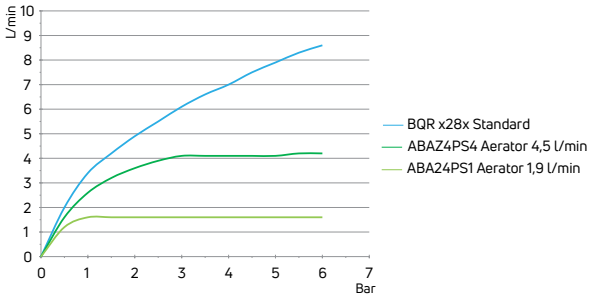

**bateria umywalkowa bezdotykowa SENSE (BQR F29V)**
contactless washbasin tap SENSE (BQR F29V)

## Sensor Duoimpuls – czujnik pobierający prąd impulsowo
*Duoimpulse sensor – a sensor that draws current impulsively*

To sensor nowej generacji, który pobiera prąd w sposób impulsowy, tzn. z chwilą otwarcia i zamknięcia strumienia wody. Takie rozwiązanie pozwala na komfortowe użytkowanie baterii, przy minimalnym zużyciu prądu.

*It is a new generation sensor that draws current in a pulsed manner i.e. when the water flow opens and closes. This solution allows for comfortable use of the tap with minimal power consumption.*

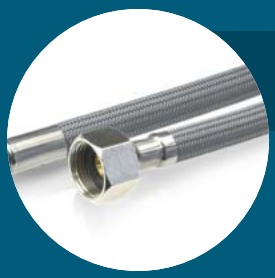

## Wężyki doprowadzające wodę o wysokiej izolacyjności
*High insulating water supply hoses*

Zastosowania niemetalowego oplotu wężyka dodatkowo podnosi poziom bezpieczeństwa, zwiększając izolację pomiędzy elementami elektrycznymi a wodą.

*The use of a non-metallic hose braid additionally increases the level of safety by increasing the insulation between electrical components and water.*

## Zasilacz o wysokim współczynniku ochrony IP54
*Power supply with a high degree of protection IP54*

Ochrona przed pyłem oraz przed kroplami wody z dowolnego kierunku. Zasilacz typu bezpiecznego z separacją galwaniczną pomiędzy uzwojeniami transformatora. Oznacza to, że wyjście zasilacza jest w bezpieczny dla użytkownika sposób odizolowane od sieciowego napięcia zasilania.

*Protection against dust and against water drops from any direction. Safe type power supply with galvanic separation between the transformer windings. This means that the output of the PSU is safely isolated from the mains supply voltage.*

**bateria umywalkowa bezdotykowa HIACYNT (BQH N29R), umywalka nablatowa TEMISTO (CDT 6U5S)**

contactless washbasin tap HIACYNT (BQH N29R), countertop washbasin TEMISTO (CDT 6U5S)

Hiacynt to autorska kolekcja zaprojektowana z dbałością o szczegóły. Baterie Hiacynt są jak elegancka i zarazem subtelna biżuteria dla domu, której kształty nadadzą blask łazienkowym wnętrzom. Serię charakteryzuje dynamiczna forma – strzeliste łuki zrównoważone prostymi płaszczyznami. Pasuje do pozostałych produktów Deante z serii Hiacynt.

Hiacynt is an original collection designed with attention to detail. Hiacynt taps are like elegant and subtle jewelry for the home, whose shapes will add splendor to bathroom interiors. The series is characterized by a dynamic form - soaring arches balanced with straight planes. It matches other Deante products from the Hiacynt series.

## Sensor umieszczony w wylewce
*Sensor placed in the spout*

Takie rozwiązanie pozwala na łatwiejsze użytkowanie baterii, bez zbędnych dodatkowych ruchów, ponadto przyspiesza wyłączenie strumienia wody, ograniczając jej zużycie.

This solution allows for easier use of the tap, without unnecessary additional movements, and also speeds up turning off the water stream, reducing its consumption.

**Projektant** / designer: Małgorzata Petelicka

minimalny czas jednorazowego wypływu wody

*minimal time of a single water outflow*

# HIACYNT

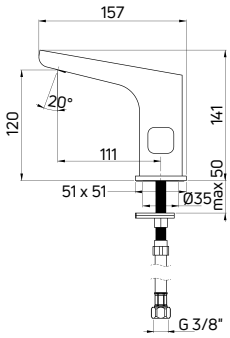


## Bateria umywalkowa sensorowa
**stojąca z regulacją temperatury (230V)**

- Klasa przepływu Z - 4-9 l/min
- Grupa akustyczna I - do 20 dB
- Ruchomy aerator
- Wężyki 45 cm
- Regulacja temperatury na korpusie
- Zasilanie - zasilacz 230/6 V

## Sensor washbasin tap
deck-mounted with temperature control (230V)

- Flow class Z - 4-9 l/min
- Acoustic group I - up to 20 dB
- Movable aerator
- 45 cm supply hoses
- Temperature control placed on the body
- Power supply - 230/6 V adapter

**Alternatywny aerator zmniejszający przepływ**
/ Alternative aerator to reduce flow

| KOD / CODE | EAN | PRODUKT / PRODUCT |
|---|---|---|
| ABA24PS1 | 5908212060698 | AERATOR 1,9 L/MIN |
| ABAZ4PS4 | 5908212070628 | AERATOR 4,5 L/MIN |

| KOD / CODE | EAN | WYKOŃCZENIE / FINISH |
|---|---|---|
| BQH 029V | 5908212089385 | chrom / chrome |
| BQH N29V | 5907650875192 | nero |

**Przepływ przy zastosowaniu aeratorów**
/ Flow with the use of aerators

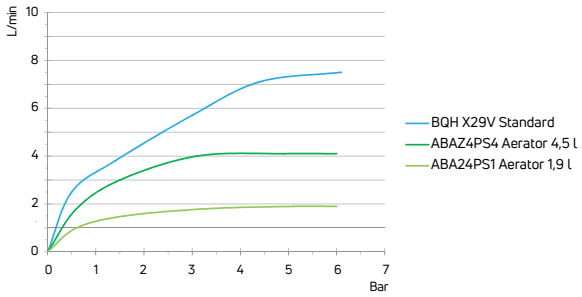


# HIACYNT

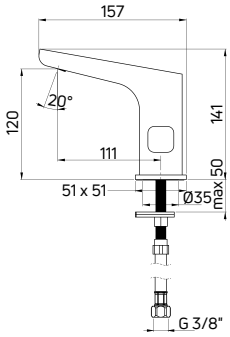


## Bateria umywalkowa sensorowa
**stojąca z regulacją temperatury (4xAA)**

- Klasa przepływu Z - 4-9 l/min
- Grupa akustyczna I - do 20 dB
- Ruchomy aerator
- Wężyki 45 cm
- Regulacja temperatury na korpusie
- Zasilanie - 4 baterie AA (LR6) 1,5V

## Sensor washbasin tap
deck-mounted with temperature control (4xAA)

- Flow class Z - 4-9 l/min
- Acoustic group I - up to 20 dB
- Movable aerator
- 45 cm supply hoses
- Temperature control placed on the body
- Power supply - 4 AA batteries (LR6) 1.5V

**Alternatywny aerator zmniejszający przepływ**
/ Alternative aerator to reduce flow

| KOD / CODE | EAN | PRODUKT / PRODUCT |
|---|---|---|
| ABA24PS1 | 5908212060698 | AERATOR 1,9 L/MIN |
| ABAZ4PS4 | 5908212070628 | AERATOR 4,5 L/MIN |

| KOD / CODE | EAN | WYKOŃCZENIE / FINISH |
|---|---|---|
| BQH 029R | 5908212078266 | chrom / chrome |
| BQH N29R | 5907650875185 | nero |

**Przepływ przy zastosowaniu aeratorów**
/ Flow with the use of aerators

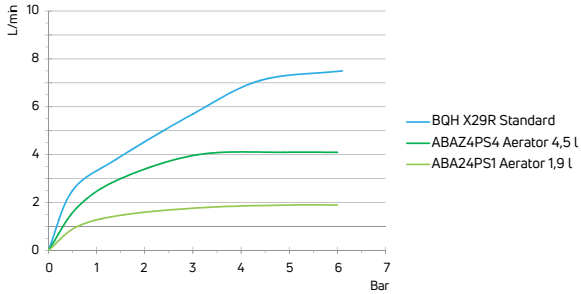

# HIACYNT

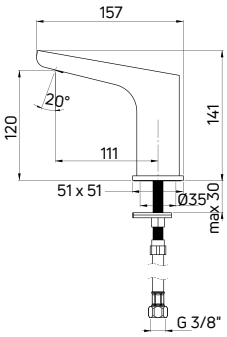


## Bateria umywalkowa sensorowa

**stojąca bez regulacji temperatury (4xAA)**

- Klasa przepływu Z - 4-9 l/min
- Grupa akustyczna I - do 20 dB
- Ruchomy aerator
- Wężyki 45 cm
- Bateria bez regulacji temperatury
- Zasilanie - 4 baterie AA (LR6) 1,5V

## Sensor Washbasin tap

deck-mounted without temperature control (4xAA)

- Flow class Z - 4-9 l/min
- Acoustic group I - up to 20 dB
- Movable aerator
- 45 cm supply hoses
- No temperature control
- Power supply - 4 AA batteries (LR6) 1.5V

**Alternatywny aerator zmniejszający przepływ**
/ Alternative aerator to reduce flow

| KOD / CODE | EAN | PRODUKT / PRODUCT |
|---|---|---|
| ABA24PS1 | 5908212060698 | AERATOR 1,9 L/MIN |
| ABAZ4PS4 | 5908212070628 | AERATOR 4,5 L/MIN |

| KOD / CODE | EAN | WYKOŃCZENIE / FINISH |
|---|---|---|
| BQH 028R | 5908212089392 | chrom / chrome |
| BQH N28R | 5907650875161 | nero |

**Przepływ przy zastosowaniu aeratorów**
/ Flow with the use of aerators

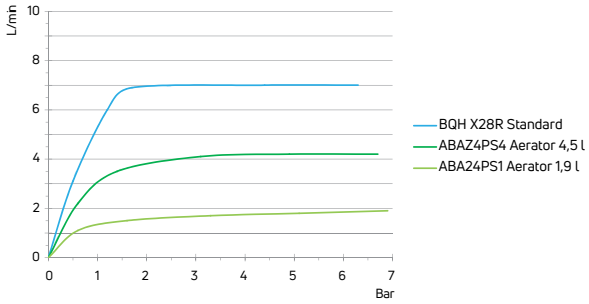


# HIACYNT

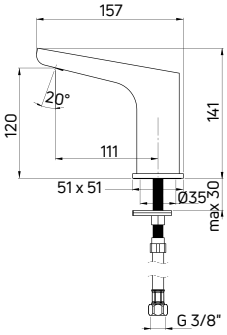


## Bateria umywalkowa sensorowa

**stojąca bez regulacji temperatury (230V)**

- Klasa przepływu Z - 4-9 l/min
- Grupa akustyczna I - do 20 dB
- Ruchomy aerator
- Wężyki 45 cm
- Bateria bez regulacji temperatury
- Zasilanie - zasilacz 230/6V

## Sensor Washbasin tap

deck-mounted without temperature control (230V)

- Flow class Z - 4-9 l/min
- Acoustic group I - up to 20 dB
- Movable aerator
- 45 cm supply hoses
- No temperature control
- Power supply - 230/6V adapter

**Alternatywny aerator zmniejszający przepływ**
/ Alternative aerator to reduce flow

| KOD / CODE | EAN | PRODUKT / PRODUCT |
|---|---|---|
| ABA24PS1 | 5908212060698 | AERATOR 1,9 L/MIN |
| ABAZ4PS4 | 5908212070628 | AERATOR 4,5 L/MIN |

| KOD / CODE | EAN | WYKOŃCZENIE / FINISH |
|---|---|---|
| BQH 028V | 5908212089408 | chrom / chrome |
| BQH N28V | 5907650875178 | nero |

**Przepływ przy zastosowaniu aeratorów**
/ Flow with the use of aerators

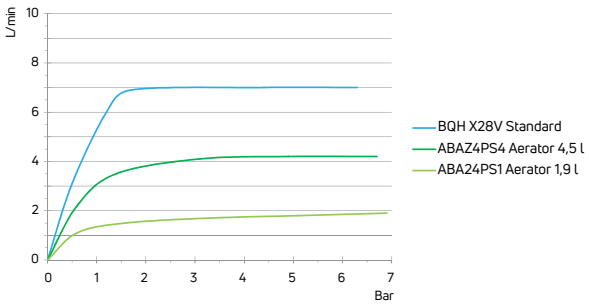

**bateria umywalkowa bezdotykowa HIACYNT (BQH N29R), umywalka nablatowa TEMISTO (CDT 6U5S)**

contactless washbasin tap HIACYNT (BQH N29R), countertop washbasin TEMISTO (CDT 6U5S)

## Zasilacz o wysokim współczynniku ochrony IP54
*Power supply with a high degree of protection IP54*

Ochrona przed pyłem oraz przed kroplami wody z dowolnego kierunku. Zasilacz typu bezpiecznego z separacją galwaniczną pomiędzy uzwojeniami transformatora. Oznacza to, że wyjście zasilacza jest w bezpieczny dla użytkownika sposób odizolowane od sieciowego napięcia zasilania.

*Protection against dust and against water drops from any direction. Safe type power supply with galvanic separation between the transformer windings. This means that the output of the PSU is safely isolated from the mains supply voltage.*

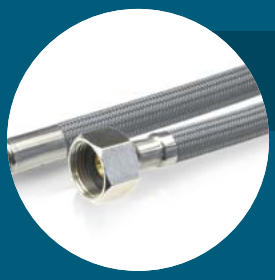

## Wężyki doprowadzające wodę o wysokiej izolacyjności
*High insulating water supply hoses*

Zastosowania niemetalowego oplotu wężyka dodatkowo podnosi poziom bezpieczeństwa, zwiększając izolację pomiędzy elementami elektrycznymi a wodą.

*The use of a non-metallic hose braid additionally increases the level of safety by increasing the insulation between electrical components and water.*

**bateria umywalkowa bezdotykowa (BCH 029V)**
contactless washbasin tap (BCH 029V)

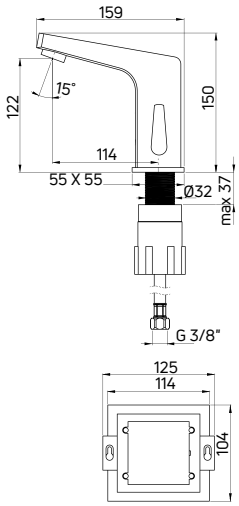


## Bateria umywalkowa sensorowa
**stojąca z regulacją temperatury (230V)**

- Klasa przepływu Z - 4-9 l/min
- Grupa akustyczna II - do 30 dB
- Wężyki 45 cm
- Regulacja temperatury na korpusie
- Zasilanie - zasilacz 230/6 V
- Długość przewodu zasilającego: 120 cm

## Sensor washbasin tap
deck-mounted with temperature control (230V)

- Flow class Z - 0-9 l/min
- Acoustic group II - up to 30 dB
- 45 cm supply hoses
- Temperature control placed on the body,
- Power supply - 230/6V adapter
- Power cord length: 120 cm

**Przepływ przy zastosowaniu aeratorów**
/ Flow with the use of aerators

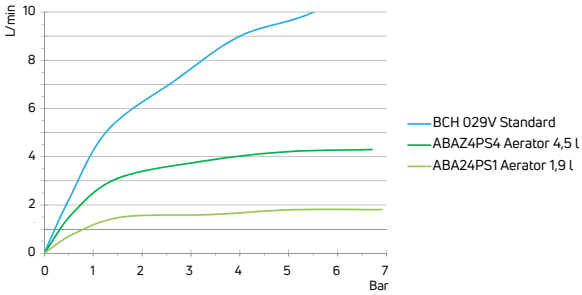


**Alternatywny aerator zmniejszający przepływ**
/ Alternative aerator to reduce flow

| KOD / CODE | EAN | PRODUKT / PRODUCT |
|---|---|---|
| ABA24PS1 | 5908212060698 | AERATOR 1,9 L/MIN |
| ABAZ4PS4 | 5908212070628 | AERATOR 4,5 L/MIN |

| KOD / CODE | EAN | WYKOŃCZENIE / FINISH |
|---|---|---|
| BCH 029V | 5908212053997 | chrom / chrome |

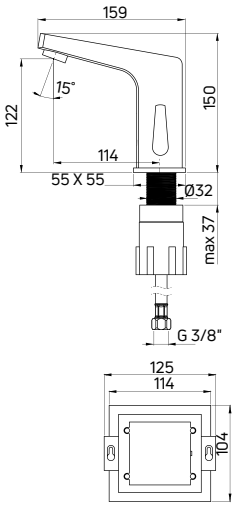


## Bateria umywalkowa sensorowa
**stojąca z regulacją temperatury (4xAA)**

- Klasa przepływu Z - 4-9 l/min
- Grupa akustyczna II - do 30 dB
- Wężyki 45 cm
- Regulacja temperatury na korpusie
- Zasilanie - 4 baterie AA (LR6) 1,5V

## Sensor washbasin tap
deck-mounted with temperature control (4xAA)

- Flow class Z - 0-9 l/min
- Acoustic group II - up to 30 dB
- 45 cm supply hoses
- Temperature control placed on the body
- Power supply - 4 AA batteries (LR6) 1.5V

**Przepływ przy zastosowaniu aeratorów**
/ Flow with the use of aerators

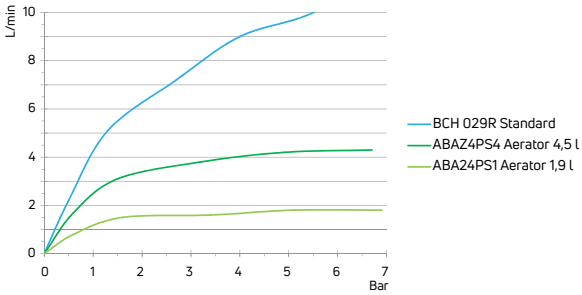


**Alternatywny aerator zmniejszający przepływ**
/ Alternative aerator to reduce flow

| KOD / CODE | EAN | PRODUKT / PRODUCT |
|---|---|---|
| ABA24PS1 | 5908212060698 | AERATOR 1,9 L/MIN |
| ABAZ4PS4 | 5908212070628 | AERATOR 4,5 L/MIN |

| KOD / CODE | EAN | WYKOŃCZENIE / FINISH |
|---|---|---|
| BCH 029R | 5908212046272 | chrom / chrome |

**umywalka nablatowa SILIA (CDL 6U4S), konsola łazienkowa SILIA (CKS F36A), korek uniwersalny CLICK CLACK (NHC F10U), syfon umywalkowy (NHC F31K)**

countertop washbasin SILIA (CDL 6U4S), standing bathroom console SILIA (CKS F36A), universal plug CLICK CLACK (NHC F10U), washbasin waste kit (NHC F31K)

# KORKI UMYWALKOWE

## Washbasin plugs

**Wybierając umywalkę i baterię trzeba pamiętać o detalu, jakim jest korek zamykający odpływ. Odpowiednio dobrany będzie idealnie pasować i doskonale spełniać swoją funkcję. Kształt i kolor korka warto dopasować do innych elementów wyposażenia łazienki.**

When choosing a washbasin and a tap, you must remember about one detail, which is the plug closing the drain. When properly selected, it will fit perfectly and fulfill its function. The shape and color of the plug should be matched with other elements of the bathroom equipment.

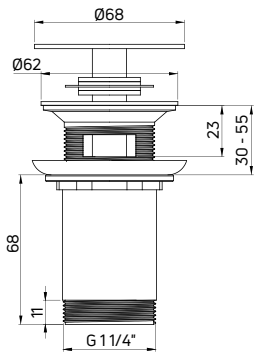


## Korek click-clack
**umywalkowy, uniwersalny, z tuleją**

- Gwint 1 1/4"
- Pasuje do umywalek z przelewem i bez przelewu
- Materiał: mosiądz

## Click-clack plug
for washbasins, universal, with sleeve

- 1 1/4" thread
- Fits washbasins with and without overflow
- Material: brass

| KOD / CODE | EAN | WYKOŃCZENIE / FINISH |
|---|---|---|
| NHC A10U | 5907650826507 | bianco |
| NHC 010U | 5908212070574 | chrom / chrome |
| NHC F10U | 5907650821441 | stal szczotkowana / brushed steel |
| NHC D10U | 5908212097885 | titanium |

| KOD / CODE | EAN | WYKOŃCZENIE / FINISH |
|---|---|---|
| NHC Z10U | 5907650874706 | gold |
| NHC R10U | 5907650826873 | złoty szczotkowany / brushed gold |
| NHC M10U | 5907650810292 | mosiądz / brass |
| NHC N10U | 5907650813859 | nero |

## Jak działają korki Click-clack / How Click-clack plugs work

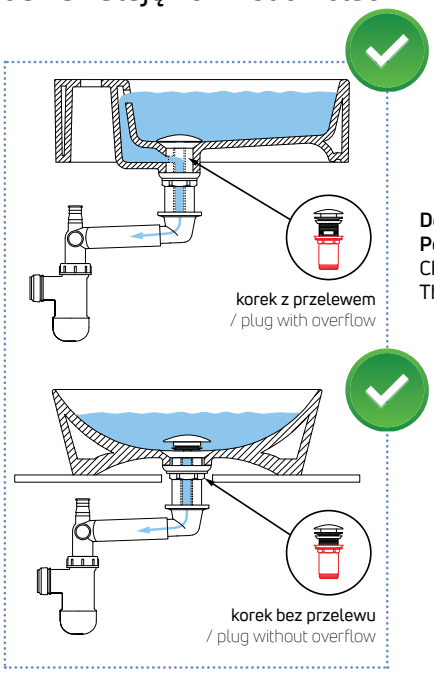


**Dobór odpowiedniego korka do umywalki, z przelewem lub bez przelewu, jest niezwykle istotny. Poniższe ilustracje obrazują niewłaściwie dobrany korek do umywalki.**
Choosing the right washbasin plug, with or without overflow, is extremely important.
The illustrations below show an incorrectly selected washbasin plug.

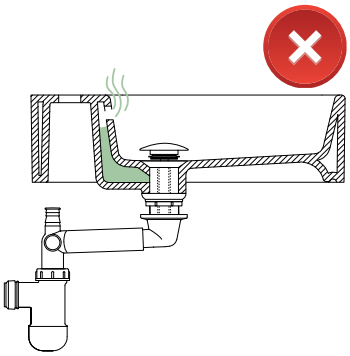

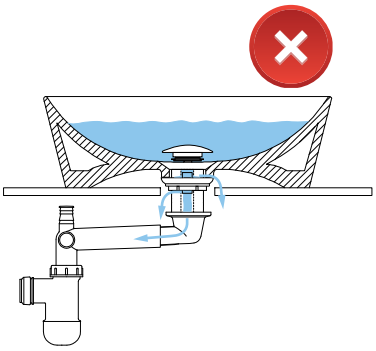

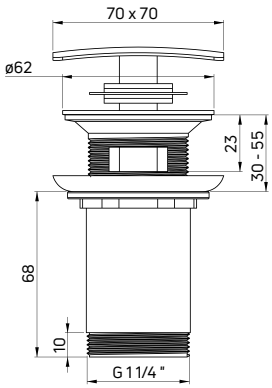


## Korek click-clack
**umywalkowy uniwersalny, z tuleją**

- Gwint 1 1/4"
- Pasuje do umywalek z przelewem i bez przelewu
- Materiał: mosiądz

## Click-clack plug
for washbasins, universal, with sleeve

- 1 1/4" thread
- Fits washbasins with and without overflow
- Material: brass

| KOD / CODE | EAN | WYKOŃCZENIE / FINISH |
|---|---|---|
| NHC 011U | 5908212070581 | chrom / chrome |
| NHC N11U | 5907650813910 | nero |

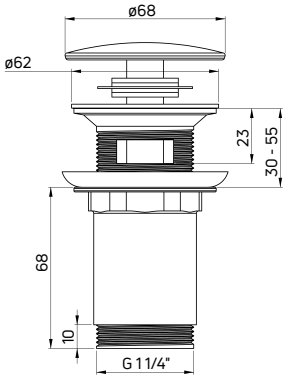


## Korek click-clack
**umywalkowy, ceramiczny, z tuleją**

- Gwint 1 1/4"
- Pasuje do umywalek z przelewem i bez przelewu
- Materiał: mosiądz i ceramika

## Click-clack plug
for washbasins, ceramic, with sleeve

- 1 1/4" thread
- Fits washbasins with and without overflow
- Material: brass and ceramic

| KOD / CODE | EAN | WYKOŃCZENIE / FINISH |
|---|---|---|
| NHC C10U | 5908212080276 | biały / white |

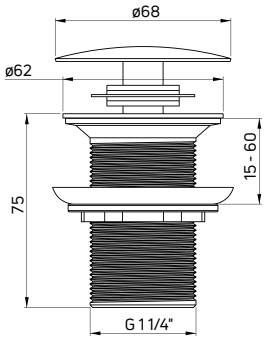


## Korek click-clack
**umywalkowy, bez przelewu**

- Gwint 1 1/4"
- Materiał: mosiądz

## Click-clack plug
for washbasins, without overflow

- 1 1/4" thread
- Material: brass

| KOD / CODE | EAN | WYKOŃCZENIE / FINISH |
|---|---|---|
| NHC 010A | 5907650823438 | chrom / chrome |
| NHC B10A | 5908212069295 | nero |

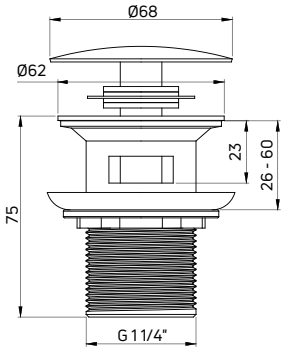


## Korek click-clack
**umywalkowy, z przelewem**

- Gwint 1 1/4"
- Materiał: mosiądz

## Click-clack plug
for washbasins, with overflow

- 1 1/4" thread
- Material: brass

| KOD / CODE | EAN | WYKOŃCZENIE / FINISH |
|---|---|---|
| NHC 010B | 5907650823445 | chrom / chrome |
| NHC B10B | 5908212069288 | nero |

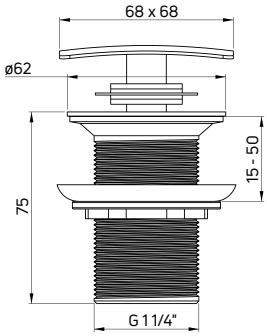


## Korek click-clack
**umywalkowy, bez przelewu**

- Gwint 1 1/4"
- Materiał: mosiądz

## Click-clack plug
for washbasins, without overflow

- 1 1/4" thread
- Material: brass

| KOD / CODE | EAN | WYKOŃCZENIE / FINISH |
|---|---|---|
| NHC 011A | 5907650823452 | chrom / chrome |

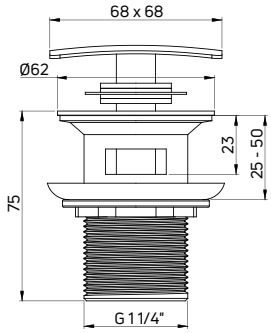


## Korek click-clack
**umywalkowy, z przelewem**

- Gwint 1 1/4"
- Materiał: mosiądz

## Click-clack plug
for washbasins, with overflow

- 1 1/4" thread
- Material: brass

| KOD / CODE | EAN | WYKOŃCZENIE / FINISH |
|---|---|---|
| NHC 011B | 5907650823469 | chrom / chrome |

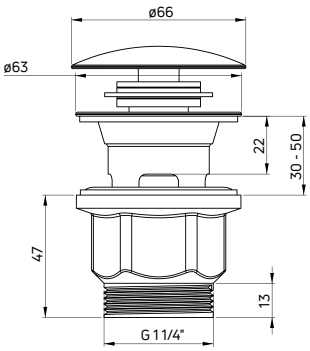


**Korek click-clack**
**umywalkowy, z przelewem**
- Gwint 1 1/4"

Click-clack plug
for washbasins, with overflow
- 1 1/4" thread

| KOD / CODE | EAN | WYKOŃCZENIE / FINISH |
|---|---|---|
| NHC 010P | 5907650874546 | chrom / chrome |
| NHC N10P | 5907650874553 | nero |

## EASY-CLEAN

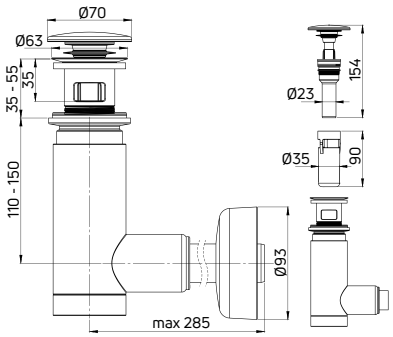


**Korek click-clack**
**umywalkowy, czyszczony od góry, z syfonem**
- Pasuje do umywalek z przelewem

Click-clack plug
for washbasins, easy-clean, with waste kit
- Fits washbasins with overflow

| KOD / CODE | EAN | WYKOŃCZENIE / FINISH |
|---|---|---|
| NHC 010C | 5908212062210 | chrom / chrome |

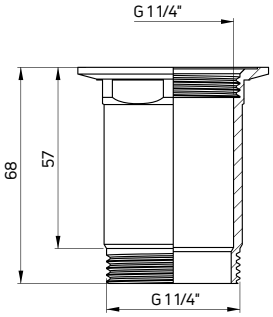

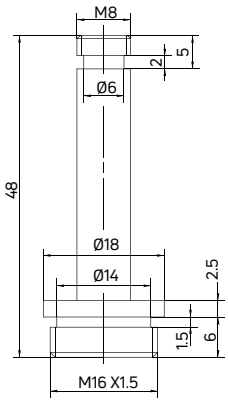


**Tuleja mocująca**
**do korków umywalkowych**
- Materiał: metal
- Gwint przyłącza 1 1/4 "
- Przeznaczona do umywalek

Fixing sleeve
for washbasin plugs
- Material: metal
- 1 1/4" thread
- Dedicated for washbasins

**Mechanizm do korków**
**otwarty**
- Materiał: mosiądz
- Przeznaczony do korków umywalkowych i bidetowych

Mechanism for sink plugs
open
- Material: brass
- Dedicated for washbasin or bidet plugs

| KOD / CODE | EAN | WYKOŃCZENIE / FINISH |
|---|---|---|
| XNHC 011U | 5908212074886 | chrom / chrome |

| KOD / CODE | EAN | WYKOŃCZENIE / FINISH |
|---|---|---|
| XNHC XXXX | 5907650811626 | mosiądz / brass |

**deszczownica z baterią prysznicową HIACYNT (NAC A1QM)**
shower column with shower tap HIACYNT (NAC A1QM)

# DESZCZOWNICE

## Shower columns

**Elegancka deszczownica to idealny wybór dla każdej nowocześnie urządzonej łazienki, a także dla wszystkich osób, które preferują kąpiel pod prysznicem. Dzięki możliwości regulacji strumienia wody i jego większego rozproszenia, krople wody nie tylko myją, ale i delikatnie masują ciało. Duży wybór deszczownic o różnych kształtach pozwoli osiągnąć bardzo dobry i estetyczny efekt.**

An elegant shower column is an ideal product for any modern bathroom and a perfect choice for all those who prefer showering to bathing. Thanks to the possibility of adjusting the water jet and its increased dispersion, water drops not only wash but also gently massage the body. A large selection of shower columns in various shapes will allow achieving a very pleasing and aesthetic effect.

## TEMISTO

### Deszczownica
**z baterią wannową**

- Drążek o regulowanej wysokości 900-1500 mm
- Mosiężna głowica prysznicowa
- 1-funkcyjna słuchawka prysznicowa
- Wąż prysznicowy stalowy 150 cm
- Ceramiczna głowica baterii 90°
- Ruchomy aerator
- Regulacja wysokości i kąta nachylenia słuchawki

### Shower column
with mixer bath tap

- Sliding bar with adjustable height 900-1500 mm
- Brass overhead shower
- 1-function hand shower
- Steel shower hose 150 cm
- Ceramic cartridge 90°
- Movable aerator
- Adjustable height and slope angle of the hand shower

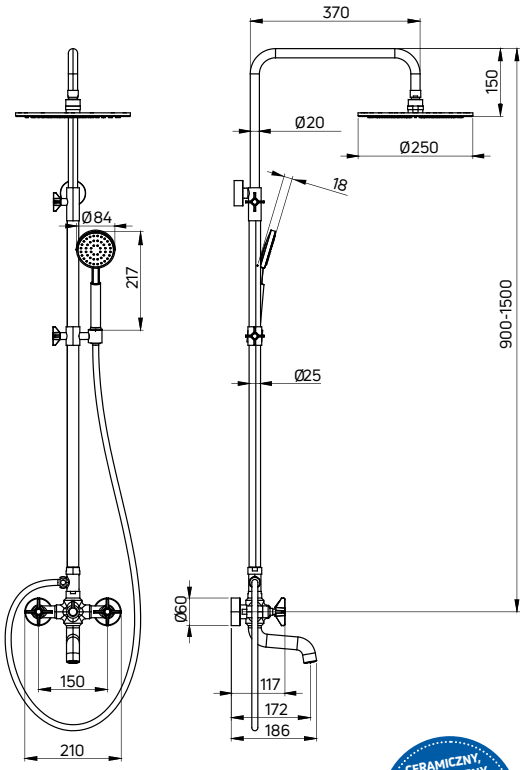


CERAMICZNY, MECHANICZNY PRZEŁĄCZNIK FUNKCJI / MECHANICAL CERAMIC SHOWER DIVERTER

| KOD / CODE | EAN | WYKOŃCZENIE / FINISH |
|---|---|---|
| NAC 01QT | 5908212084281 | chrom / chrome |
| NAC N1QT | 5908212084298 | nero |
| NAC M1QT | 5908212084304 | mosiądz / brass |

## ALPINIA

### Deszczownica
**z baterią wannową z ruchomą wylewką**

- Drążek o regulowanej wysokości 1090-1635 mm
- Stalowa głowica prysznicowa
- 3-funkcyjna słuchawka prysznicowa
- Wąż prysznicowy 150 cm
- Ceramiczna głowica baterii 35 mm
- Wylewka wannowa pełniąca funkcję przełącznika natrysku
- Regulacja wysokości i kąta nachylenia słuchawki
- Ruchoma wylewka

### Shower column
with mixer bath tap with swivel spout

- Sliding bar with adjustable height 1090-1635 mm
- Steel overhead shower
- 3-function hand shower
- Shower hose 150 cm
- 35 mm ceramic cartridge
- Bath spout that functions as a shower switch
- Adjustable height and slope angle of the hand shower
- Foldable spout

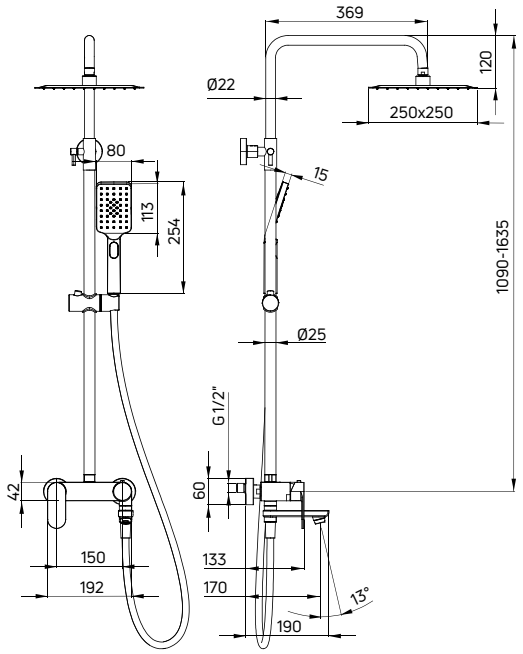


CERAMICZNY, MECHANICZNY PRZEŁĄCZNIK FUNKCJI / MECHANICAL CERAMIC SHOWER DIVERTER

| KOD / CODE | EAN | WYKOŃCZENIE / FINISH |
|---|---|---|
| NAC 01AM | 5908212058923 | chrom / chrome |
| NAC N1AM | 5907650831440 | nero |
| NAC Z1AM | 5907650831457 | złoty / gold |

## CORIANDER

### Deszczownica
**z baterią wannową**

- Drążek o regulowanej wysokości 1100-1450 mm
- Stalowa głowica prysznicowa
- 1-funkcyjna słuchawka prysznicowa
- Wąż prysznicowy stalowy 150 cm, rozciągliwy
- Ceramiczna głowica baterii 35 mm
- Regulacja wysokości i kąta nachylenia słuchawki

### Shower column
with mixer bath tap

- Sliding bar with adjustable height 1100-1450 mm
- Steel overhead shower
- 1-function hand shower
- Steel shower hose 150 cm, extensible
- 35 mm ceramic cartridge
- Adjustable height and slope angle of the hand shower

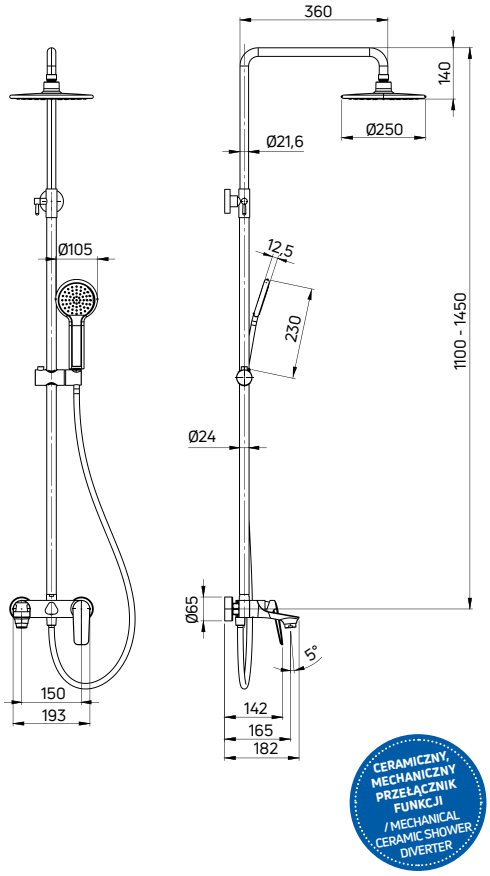


| KOD / CODE | EAN | WYKOŃCZENIE / FINISH |
|---|---|---|
| NAC 01JM | 5908212042960 | chrom / chrome |
| NAC N1JM | 5907650811480 | nero |

## TUBO

### Deszczownica
**z baterią wannową**

- Drążek o regulowanej wysokości 1100-1450 mm
- Chromowana głowica prysznicowa
- 1-funkcyjna słuchawka prysznicowa
- Wąż prysznicowy stalowy 150 cm, rozciągliwy
- Ceramiczna głowica baterii 35 mm
- Regulacja wysokości i kąta nachylenia słuchawki

### Shower column
with mixer bath tap

- Sliding bar with adjustable height 1100-1450 mm
- Chrome-plated overhead shower
- 1-function hand shower
- Steel shower hose 150 cm, extensible
- 35 mm ceramic cartridge
- Adjustable height and slope angle of the hand shower

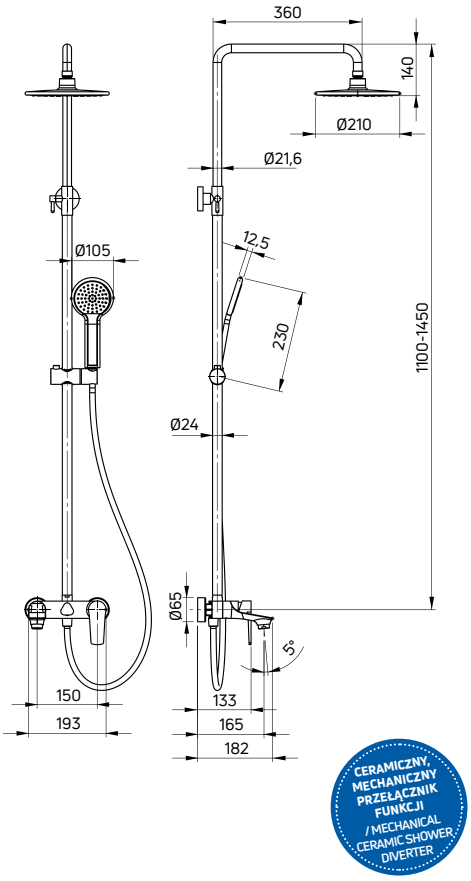


| KOD / CODE | EAN | WYKOŃCZENIE / FINISH |
|---|---|---|
| NAC 01UM | 5907650851943 | chrom / chrome |

## Deszczownica

**z baterią wannową termostatyczną z ruchomą wylewką**

- Drążek o regulowanej wysokości 1070-1445 mm
- Stalowa głowica prysznicowa
- 3-funkcyjna słuchawka prysznicowa
- Wąż prysznicowy 150 cm
- Blokada temperatury 38°
- Regulacja wysokości i kąta nachylenia słuchawki
- Ruchoma wylewka pełniąca funkcję przełącznika natrysku

## Shower column

**with thermostatic bath tap with swivel spout**

- Sliding bar with adjustable height 1070-1445 mm
- Steel overhead shower
- 3-function hand shower
- Shower hose 150 cm
- Temperature lock at 38°
- Adjustable height and slope angle of the hand shower
- Movable spout that functions as a shower switch

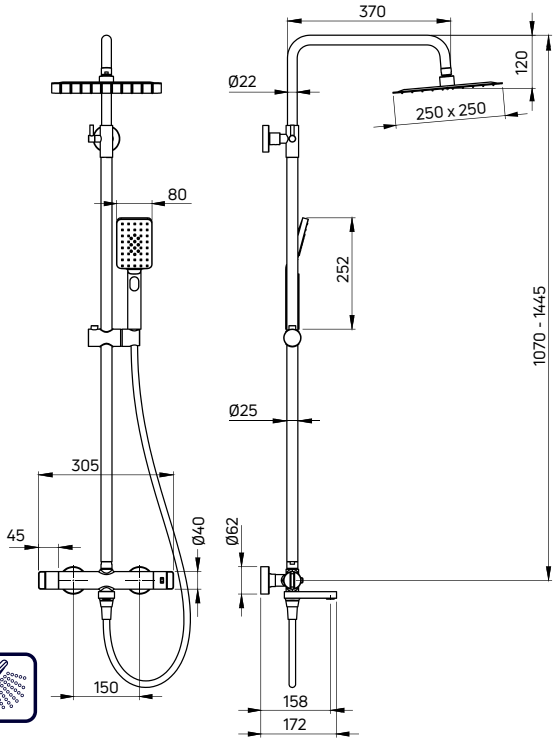


| KOD / CODE | EAN | WYKOŃCZENIE / FINISH |
|---|---|---|
| NAC 01HT | 5907650815020 | chrom / chrome |
| NAC N1HT | 5907650815037 | nero |
| NAC D1HT | 5907650817529 | titanium |

| KOD / CODE | EAN | WYKOŃCZENIE / FINISH |
|---|---|---|
| NAC Z1HT | 5907650815044 | złoty / gold |
| NAC R1HT | 5907650835196 | złoty szczotkowany / brushed gold |
| NAC F1HT | 5907650835219 | stal szczotkowana / brushed steel |

**deszczownica z baterią wannową termostatyczną (NAC N1HT)**
shower column with thermostatic bath tap (NAC N1HT)

## Deszczownica
**z baterią prysznicową termostatyczną**

- Drążek o regulowanej wysokości 850-1225 mm
- Stalowa głowica prysznicowa
- 3-funkcyjna słuchawka prysznicowa
- Wąż prysznicowy 150 cm
- Blokada temperatury 38°
- Regulacja wysokości i kąta nachylenia słuchawki

## Shower column
with thermostatic shower tap

- Sliding bar with adjustable height 850-1225 mm
- Steel overhead shower
- 3-function hand shower
- Shower hose 150 cm
- Temperature lock at 38°
- Adjustable height and slope angle of the hand shower

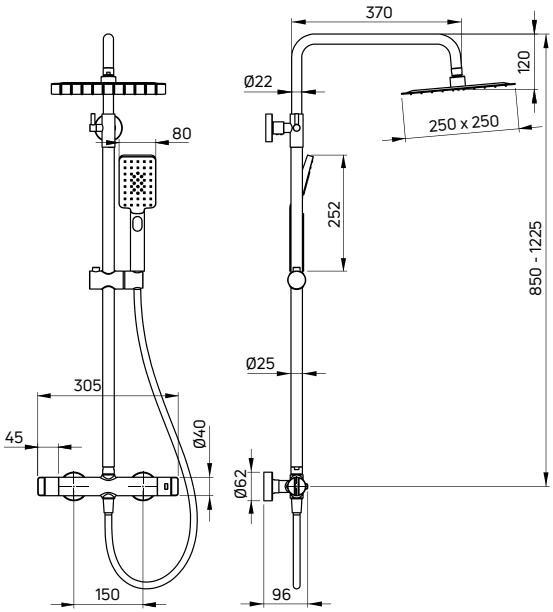

| KOD / CODE | EAN | WYKOŃCZENIE / FINISH |
|---|---|---|
| NAC 04HT | 5907650815068 | chrom / chrome |
| NAC N4HT | 5907650815075 | nero |
| NAC D4HT | 5907650817536 | titanium |

| KOD / CODE | EAN | WYKOŃCZENIE / FINISH |
|---|---|---|
| NAC Z4HT | 5907650815082 | złoty / gold |
| NAC R4HT | 5907650835202 | złoty szczotkowany / brushed gold |
| NAC F4HT | 5907650835226 | stal szczotkowana / brushed steel |

deszczownica z baterią prysznicową termostatyczną (NAC Z4HT)
shower column with thermostatic shower tap (NAC Z4HT)

## Deszczownica
**z baterią prysznicową termostatyczną**

- Drążek o regulowanej wysokości 850-1225 mm
- Stalowa głowica prysznicowa
- 3-funkcyjna słuchawka prysznicowa
- Wąż prysznicowy 150 cm
- Blokada temperatury 38°
- Regulacja wysokości i kąta nachylenia słuchawki

## Shower column
with thermostatic shower tap

- Sliding bar with adjustable height 850-1225 mm
- Steel overhead shower
- 3-function hand shower
- Shower hose 150 cm
- Temperature lock at 38°
- Adjustable height and slope angle of the hand shower

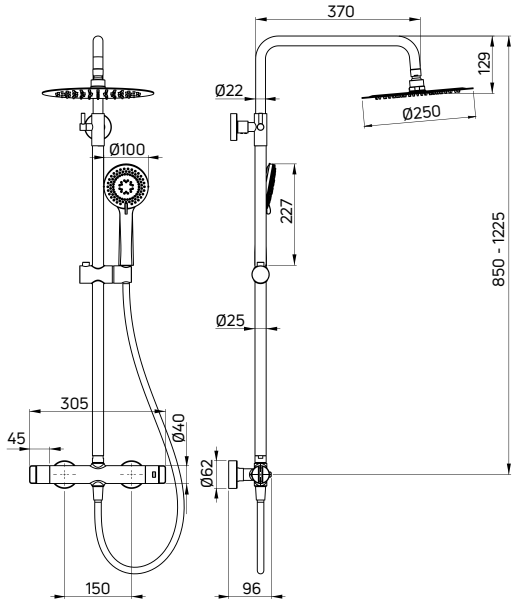


| KOD / CODE | EAN | WYKOŃCZENIE / FINISH |
|---|---|---|
| NAC 04OT | 5907650858157 | chrom / chrome |

# SILIA

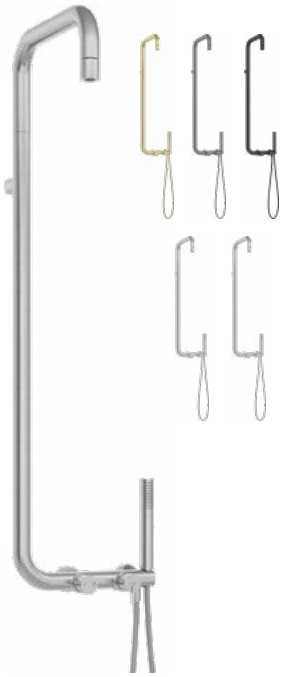

## Deszczownica
**z baterią prysznicową**

- Uchwyt słuchawki zintegrowany z korpusem baterii
- Optymalny strumień wody w kształcie stożka
- Mosiężna głowica prysznicowa
- 1-funkcyjna słuchawka prysznicowa
- Wąż prysznicowy 150 cm
- Słuchawka prysznicowa z funkcją COOL OUT (nie nagrzewa się podczas użytkowania)

## Shower column
with tap

- Handset holder integrated with the tap body
- Optimal cone-shaped water flow
- Brass overhead shower
- 1-function hand shower
- Shower hose 150 cm
- Hand shower with COOL OUT function (does not heat up during use)

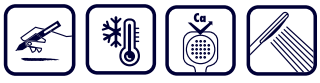

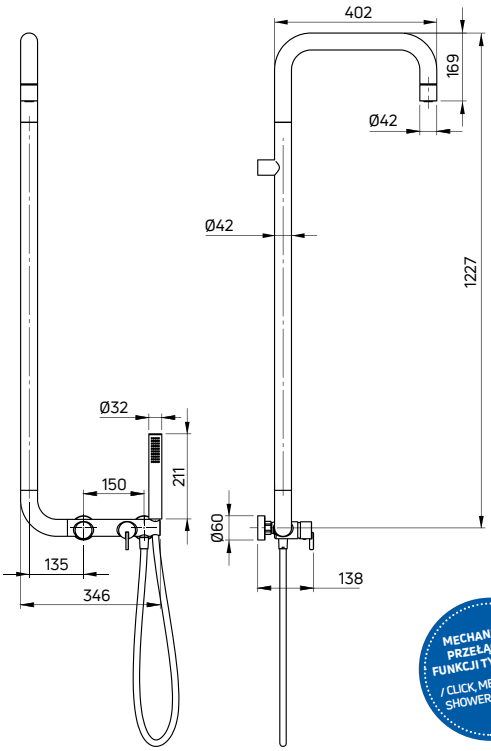


MECHANICZNY PRZEŁĄCZNIK FUNKCJI TYPU CLICK / CLICK MECHANICAL SHOWER DIVERTER

| KOD / CODE | EAN | WYKOŃCZENIE / FINISH |
|---|---|---|
| NQS F4XM | 5907650818946 | stal szczotkowana / brushed steel |
| NQS R4XM | 5907650827047 | złoty szczotkowany / brushed gold |
| NQS D4XM | 5907650818939 | titanium |

| KOD / CODE | EAN | WYKOŃCZENIE / FINISH |
|---|---|---|
| NQS N4XM | 5907650818922 | nero |
| NQS A4XM | 5907650858430 | bianco |
| NQS 04XM | 5907650818953 | chrom / chrome |

deszczownica z baterią prysznicową SILIA (NQS D4XM)
shower column with shower tap SILIA (NQS D4XM)

**deszczownica z baterią natryskową ARNIKA (NAC R1QK)**
shower column with mixer tap ARNIKA (NAC R1QK)

# ARNIKA

## Deszczownica
**z baterią natryskową**

- Drążek o regulowanej wysokości 950-1210 mm
- Stalowa głowica prysznicowa
- 3-funkcyjna słuchawka prysznicowa
- Wąż prysznicowy, 150 cm
- Ceramiczna głowica baterii 35 mm
- Regulacja wysokości i kąta nachylenia słuchawki
- Asymetryczne ustawienie drążka względem baterii
- Wygodne pokrętła zamiast standardowej dźwigni

## Shower column
with mixer tap

- Sliding bar with adjustable height 950-1210 mm
- Steel overhead shower
- 3-function hand shower
- Shower hose 150 cm
- Ceramic cartridge 35 mm
- Adjustable height and slope angle of the hand shower
- Asymmetrical position of the shower bar in relation to the mixer
- Convenient knobs instead of a standard handle

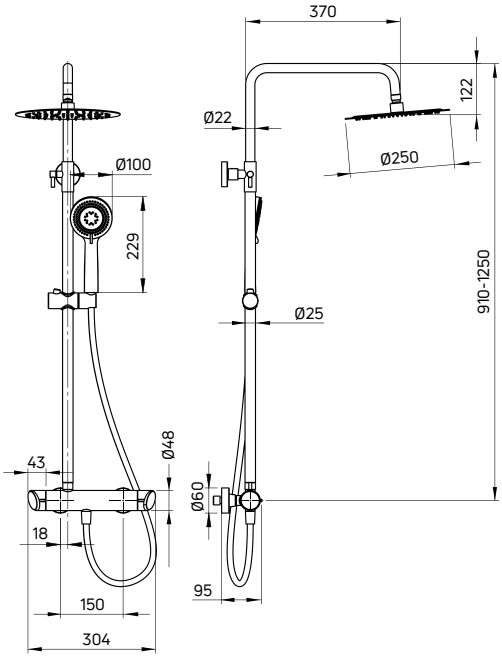


| KOD / CODE | EAN | WYKOŃCZENIE / FINISH |
|---|---|---|
| NAC 01QK | 5908212053201 | chrom / chrome* |
| NAC N1QK | 5908212076415 | nero* |
| NAC D1QK | 5908212097755 | titanium |

| KOD / CODE | EAN | WYKOŃCZENIE / FINISH |
|---|---|---|
| NAC Z1QK | 5907650877325 | złoty / gold |
| NAC R1QK | 5907650834144 | złoty szczotkowany / brushed gold |

*słuchawka 1-funkcyjna / 1-function hand shower

# TEMISTO

## Deszczownica
**z baterią natryskową**

- Drążek o regulowanej wysokości 900-1500 mm
- Mosiężna głowica prysznicowa
- 1-funkcyjna słuchawka prysznicowa
- Wąż prysznicowy stalowy 150 cm
- Ceramiczna głowica baterii 90°
- Regulacja wysokości i kąta nachylenia słuchawki

## Shower column
with tap

- Sliding bar with adjustable height 900-1500 mm
- Brass overhead shower
- 1-function hand shower
- Steel shower hose 150 cm
- Ceramic cartridge 90°
- Adjustable height and slope angle of the hand shower

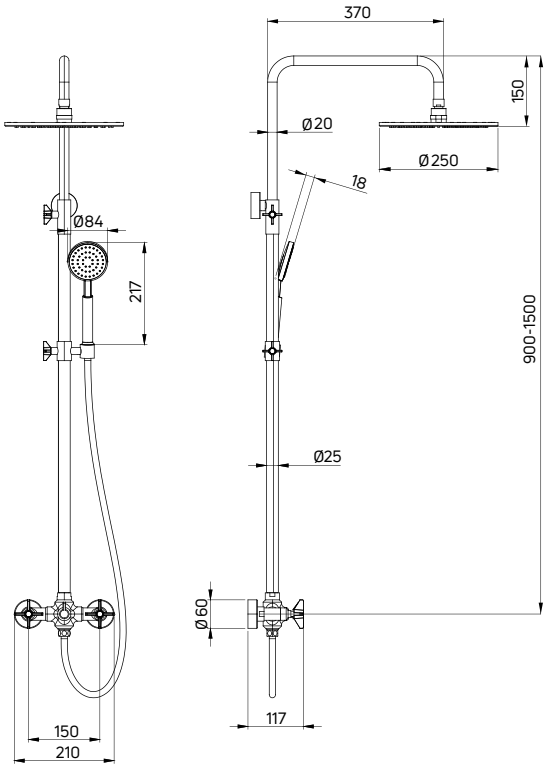


| KOD / CODE | EAN | WYKOŃCZENIE / FINISH |
|---|---|---|
| NAC 04QT | 5908212084311 | chrom / chrome |
| NAC N4QT | 5908212084328 | nero |
| NAC M4QT | 5908212084335 | mosiądz / brass |

# AGAWA

## Deszczownica
**z baterią natryskową**

- Drążek o regulowanej wysokości 860-1190 mm
- Stalowa głowica prysznicowa
- 3-funkcyjna słuchawka prysznicowa
- Wąż prysznicowy Platinum 150 cm
- Ceramiczna głowica baterii 35 mm
- Regulacja wysokości i kąta nachylenia słuchawki

## Shower column
with mixer tap

- Sliding bar with adjustable height 860-1190 mm
- Steel overhead shower
- 3-function hand shower
- Platinum shower hose 150 cm
- 35 mm ceramic cartridge
- Adjustable height and slope angle of the hand shower

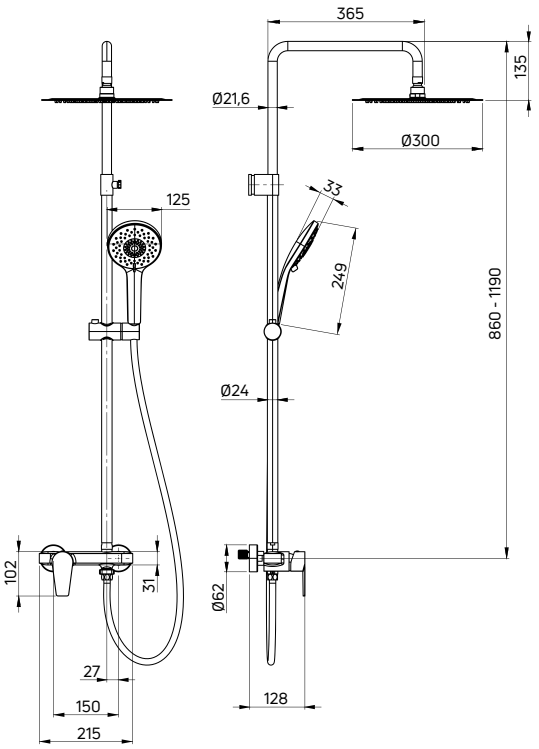


| KOD / CODE | EAN | WYKOŃCZENIE / FINISH |
|---|---|---|
| NAC 01QG | 05908212083758 | chrom / chrome |

## HIACYNT

### Deszczownica
**z baterią natryskową**

- Drążek mosiężny o regulowanej wysokości 900-1200 mm
- Stalowa głowica prysznicowa
- 1-funkcyjna słuchawka prysznicowa
- Wąż prysznicowy
- Ceramiczna głowica baterii 35 mm
- Regulacja wysokości i kąta nachylenia słuchawki

### Shower column
with mixer tap

- Brass sliding bar with adjustable height 900-1200 mm
- Steel overhead shower
- 1-function hand shower
- Shower hose
- 35 mm ceramic cartridge
- Adjustable height and slope angle of the hand shower

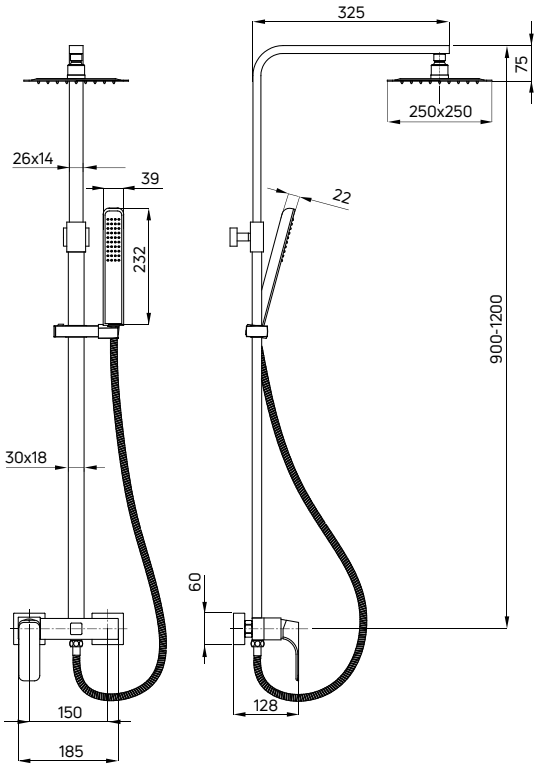


| KOD / CODE | EAN | WYKOŃCZENIE / FINISH |
|---|---|---|
| NAC 01QM | 5908212036211 | chrom / chrome |
| NAC N1QM | 5908212076422 | nero |
| NAC A1QM | 5908212088401 | bianco |

## ANEMON

### Deszczownica
**z baterią natryskową**

- Drążek o regulowanej wysokości 870-1250 mm
- Głowica prysznicowa - ABS
- 4-funkcyjna słuchawka prysznicowa
- Wąż prysznicowy, 150 cm
- Ceramiczna głowica baterii 35 mm
- Regulacja wysokości i kąta nachylenia słuchawki

### Shower column
with mixer tap

- Sliding bar with adjustable height 870-1250 mm
- Overhead shower - ABS
- 4-function hand shower
- Shower hose 150 cm
- Ceramic cartridge 35 mm
- Adjustable height and slope angle of the hand shower

2x

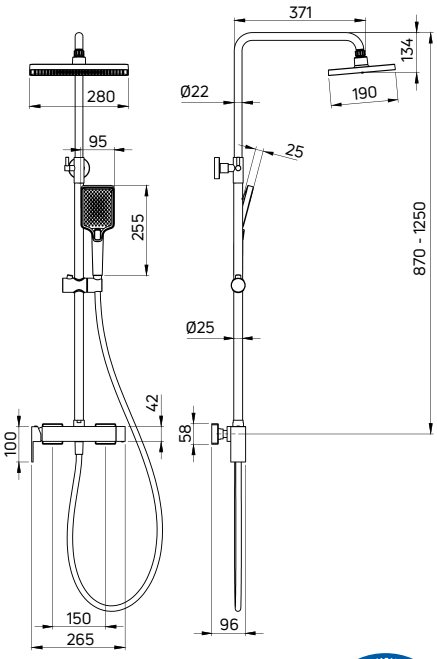


CERAMICZNY, MECHANICZNY PRZEŁĄCZNIK FUNKCJI / MECHANICAL CERAMIC SHOWER DIVERTER

| KOD / CODE | EAN | WYKOŃCZENIE / FINISH |
|---|---|---|
| NAC N1BZ | 5907650819615 | nero |

## CORIO

### Deszczownica
**z baterią natryskową**

- Drążek o regulowanej wysokości 900-1115 mm
- Stalowa głowica prysznicowa
- 1-funkcyjna słuchawka prysznicowa
- Wąż prysznicowy stalowy 150 cm
- Ceramiczna głowica baterii 40 mm
- Regulacja wysokości i kąta nachylenia słuchawki

### Shower column
with mixer tap

- Sliding bar with adjustable height 900-1115 mm
- Steel overhead shower
- 1-function hand shower
- Steel shower hose 150 cm
- 40 mm ceramic cartridge
- Adjustable height and slope angle of the hand shower

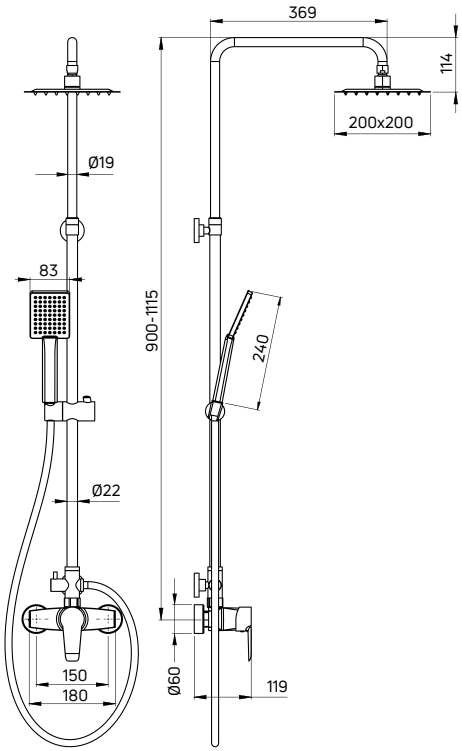


| KOD / CODE | EAN | WYKOŃCZENIE / FINISH |
|---|---|---|
| NAC 01PM | 5908212083208 | chrom / chrome |

## CORIO

### Deszczownica
**z baterią natryskową**

- Drążek o regulowanej wysokości 900-1200 mm
- Chromowana głowica prysznicowa, 2-funkcyjna
- 5-funkcyjna słuchawka prysznicowa
- Wąż prysznicowy stalowy 150 cm
- Ceramiczna głowica baterii 40 mm
- Regulacja wysokości i kąta nachylenia słuchawki

### Shower column
with mixer tap

- Sliding bar with adjustable height 900-1200 mm
- Chrome-plated overhead shower, 2-function
- 5-function hand shower
- Steel shower hose 150 cm
- 40 mm ceramic cartridge
- Adjustable height and slope angle of the hand shower

2x

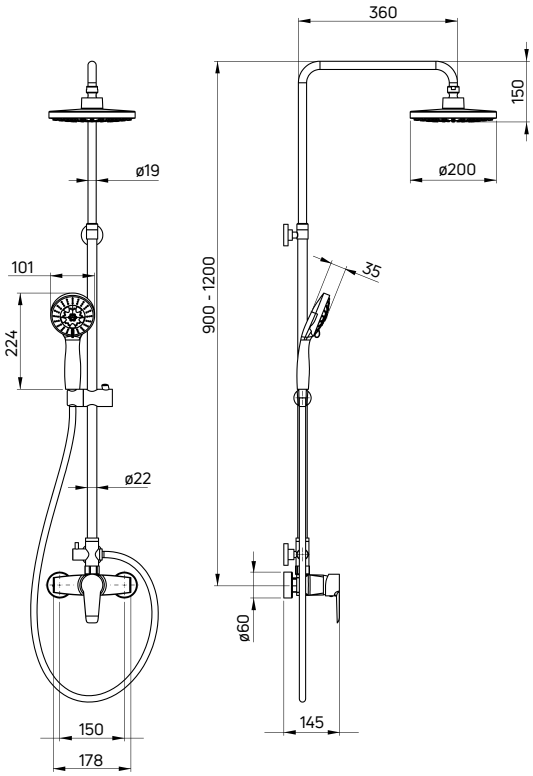


| KOD / CODE | EAN | WYKOŃCZENIE / FINISH |
|---|---|---|
| NAC 019M | 5908212031742 | chrom / chrome |

## CORIO

### Deszczownica
**z baterią natryskową**

- Drążek o regulowanej wysokości 900-1200 mm
- Chromowana głowica prysznicowa, 2-funkcyjna
- 3-funkcyjna słuchawka prysznicowa
- Wąż prysznicowy stalowy 150 cm
- Ceramiczna głowica baterii 40 mm
- Regulacja wysokości i kąta nachylenia słuchawki

### Shower column
with mixer tap

- Sliding bar with adjustable height 900-1200 mm
- Chrome-plated overhead shower, 2-function
- 3-function hand shower
- Steel shower hose 150 cm
- 40 mm ceramic cartridge
- Adjustable height and slope angle of the hand shower

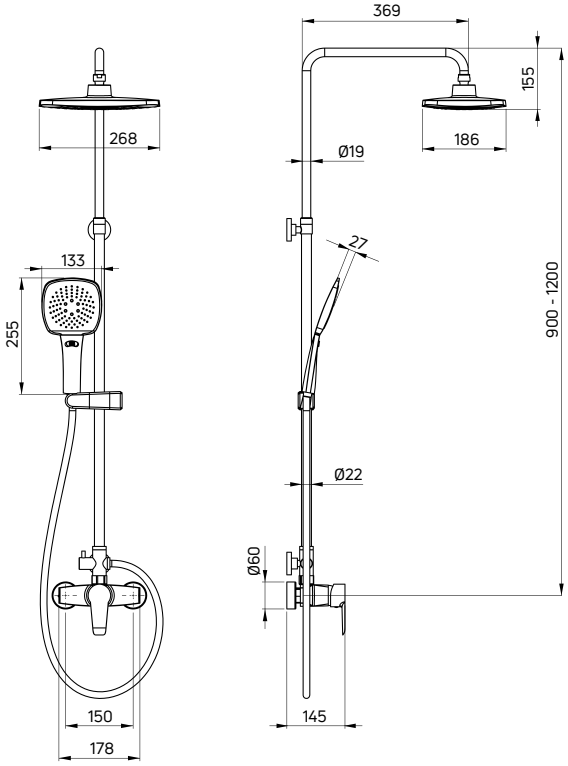


| KOD / CODE | EAN | WYKOŃCZENIE / FINISH |
|---|---|---|
| NAC 01EM | 5908212053409 | chrom / chrome |

## TUBO

### Deszczownica
**z baterią natryskową**

- Drążek o regulowanej wysokości 900-1200 mm
- Głowica prysznicowa
- 1-funkcyjna słuchawka prysznicowa
- Wąż prysznicowy stalowy 150 cm
- Ceramiczna głowica baterii 35 mm
- Regulacja wysokości i kąta nachylenia słuchawki

### Shower column
with mixer tap

- Sliding bar with adjustable height 900-1200 mm
- Overhead shower
- 1-function hand shower
- Steel shower hose 150 cm
- 35 mm ceramic cartridge
- Adjustable height and slope angle of the hand shower

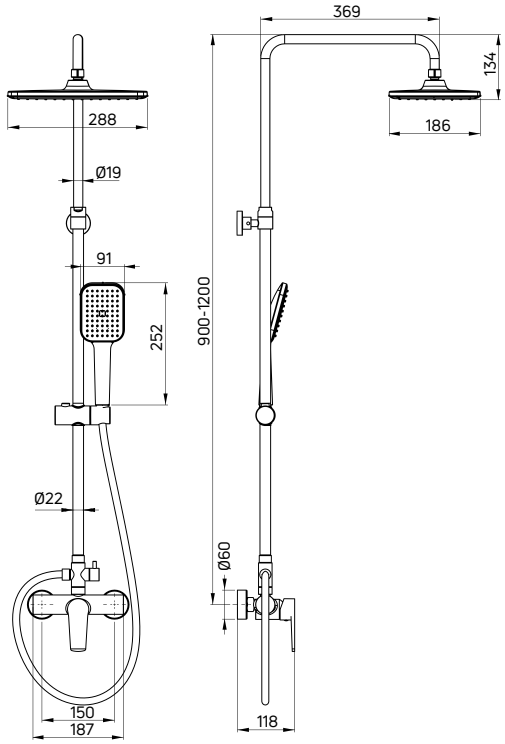


| KOD / CODE | EAN | WYKOŃCZENIE / FINISH |
|---|---|---|
| NUT 04XM | 5907650864974 | chrom / chrome |

# CORIO

## Deszczownica

- Drążek o regulowanej wysokości 875-1190 mm
- Chromowana głowica prysznicowa 2-funkcyjna
- 3-funkcyjna słuchawka prysznicowa
- Wąż prysznicowy stalowy 150 cm
- Regulacja wysokości i kąta nachylenia słuchawki
- Wąż przyłączeniowy do baterii 50 cm

## Shower column

- Sliding bar with adjustable height 875-1190 mm
- Chrome-plated overhead shower, 2-function
- 3-function hand shower
- Steel shower hose 150 cm
- Adjustable height and slope angle of the hand shower
- 50 cm connection hose

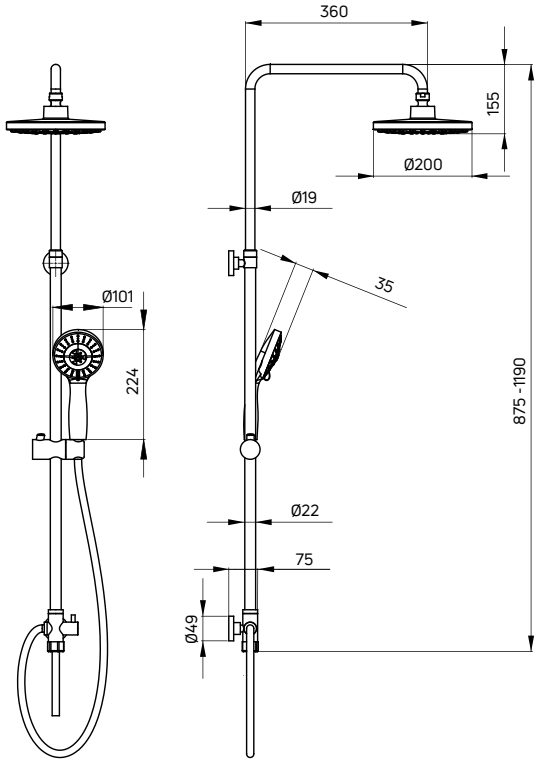


| KOD / CODE | EAN | WYKOŃCZENIE / FINISH |
|---|---|---|
| NAC 019K | 5908212027035 | chrom / chrome |

# FLOKS

## Deszczownica

- Drążek o regulowanej wysokości 800-1250 mm
- Chromowana głowica prysznicowa
- 1-funkcyjna słuchawka prysznicowa
- Wąż prysznicowy stalowy 150 cm
- Regulacja wysokości i kąta nachylenia słuchawki
- Wąż przyłączeniowy do baterii 50 cm

## Shower column

- Sliding bar with adjustable height 800-1250 mm
- Chrome-plated overhead shower
- 1-function hand shower
- Steel shower hose 150 cm
- Adjustable height and slope angle of the hand shower
- 50 cm connection hose

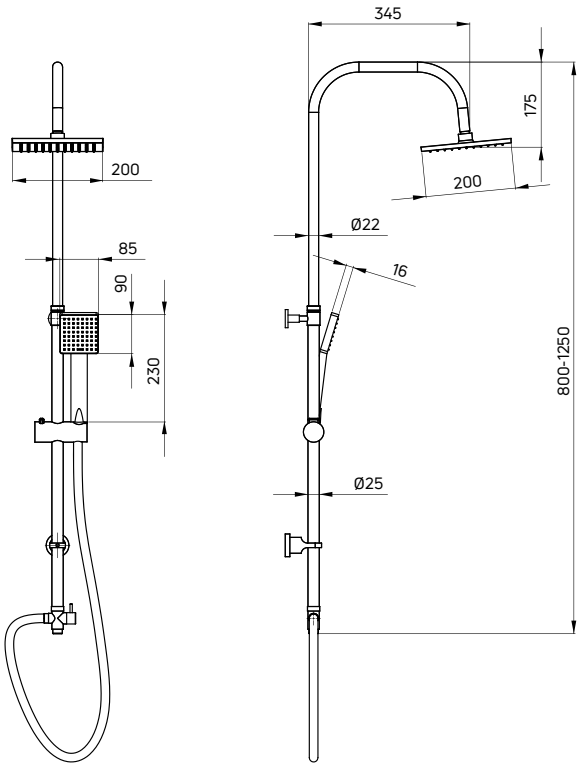


| KOD / CODE | EAN | WYKOŃCZENIE / FINISH |
|---|---|---|
| NAC 01FK | 5908212039434 | chrom / chrome |

**zestaw prysznicowy ARNIKA (NQA D51K)**
shower set ARNIKA (NQA D51K)

# ZESTAWY NATRYSKOWE

## Shower sets

**Zestaw prysznicowy to najprostsza i jednocześnie najpopularniejsza forma natrysku. Jest bardzo uniwersalny i gwarantuje wysoką funkcjonalność, przy jednoczesnym zachowaniu spójności stylistycznej.**

A shower set is the simplest and, at the same time, the most popular form of a shower system. It is universal and guarantees high functionality while maintaining stylistic consistency.

# ARNIKA

## Zestaw prysznicowy
**podtynkowy, z drążkiem**

- Drążek mosiężny 950 mm
- 3-funkcyjna słuchawka prysznicowa
- Wąż prysznicowy, 150 cm
- Regulacja wysokości i kąta nachylenia słuchawki
- Mosiężny uchwyt na słuchawkę, mosiężne uchwyty mocujące do ściany
- Klasa przepływu A - 12-15 l/min

## Shower set
concealed, with sliding bar

- Brass sliding bar 950 mm
- 3-function hand shower
- Shower hose 150 cm
- Adjustable height and slope angle of the hand shower
- Brass hand shower holder, brass wall mounting brackets
- Flow class A - 12-15 l/min

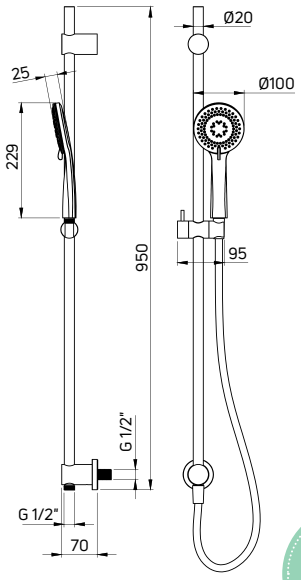


ZAWIERA ELEMENT PODTYNKOWY / CONCEALED ELEMENT INCLUDED

| KOD / CODE | EAN | WYKOŃCZENIE / FINISH |
|---|---|---|
| NQA 061K | 5907650878810 | chrom / chrome |
| NQA N61K | 5907650878827 | nero |
| NQA D61K | 5907650878896 | titanium |

**bateria umywalkowa wysoka ARNIKA (BQA Z20K), konsola wisząca (CSW X60A), haczyk pojedynczy SILIA (ADI Z111), lusterko magnetic LED ROUND (ADR 0821), bateria natryskowa ARNIKA (BQA Z40M), zestaw natryskowy ARNIKA (NQA Z51K), syfon umywalkowy (NHC Z31K)**

washbasin tap with raised body ARNIKA (BQA Z20K) wall-mounted console (CSW X60A), single hook SILIA (ADI Z111), magnetic mirror LED ROUND (ADR 0821), shower tap ARNIKA (BQA Z40M), shower set ARNIKA (NQA Z51K), bottle trap for washbasin (NHC Z31K)

# ARNIKA

## Zestaw prysznicowy
**z drążkiem**

- Drążek stalowy 800 mm
- 3-funkcyjna słuchawka prysznicowa
- Wąż prysznicowy, 150 cm
- Regulacja wysokości i kąta nachylenia słuchawki
- Klasa przepływu A - 12-15 l/min

## Shower set
with sliding bar

- Steel sliding bar 800 mm
- 3-function hand shower
- Shower hose 150 cm
- Adjustable height and slope angle of the hand shower
- Flow class A - 12-15 l/min

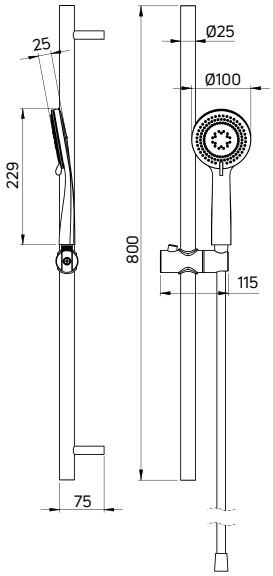


| KOD / CODE | EAN | WYKOŃCZENIE / FINISH |
|---|---|---|
| NQA 051K | 5907650823803 | chrom / chrome |
| NQA N51K | 5907650823810 | nero |
| NQA D51K | 5907650823827 | titanium |

| KOD / CODE | EAN | WYKOŃCZENIE / FINISH |
|---|---|---|
| NQA F51K | 5907650834281 | stal szczotkowana / brushed steel |
| NQA R51K | 5907650834298 | złoty szczotkowany / brushed gold |

# ARNIKA

## Zestaw prysznicowy
**z drążkiem**

- Drążek mosiężny 800 mm
- 3-funkcyjna słuchawka prysznicowa
- Wąż prysznicowy Golden 150 cm
- Regulacja wysokości i kąta nachylenia słuchawki
- Mosiężny uchwyt na słuchawkę, mosiężne uchwyty mocujące do ściany
- Klasa przepływu A - 12-15 l/min

## Shower set
with sliding bar

- Brass sliding bar 800 mm
- 3-function hand shower
- Golden shower hose 150 cm
- Adjustable height and slope angle of the hand shower
- Brass hand shower holder, brass wall mounting brackets
- Flow class A - 12-15 l/min

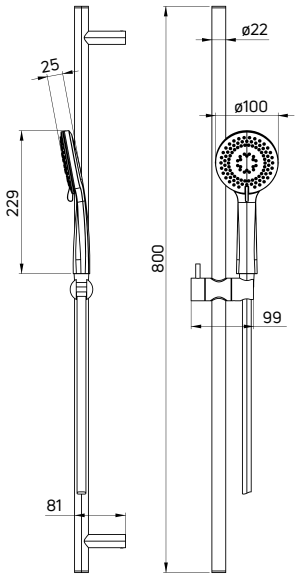


| KOD / CODE | EAN | WYKOŃCZENIE / FINISH |
|---|---|---|
| NQA Z51K | 5907650876335 | złoty / gold |

## ANEMON

### Zestaw prysznicowy
**z drążkiem**

- Drążek stalowy 800 mm
- 4-funkcyjna słuchawka prysznicowa
- Wąż prysznicowy, 150 cm
- Regulacja wysokości i kąta nachylenia słuchawki
- Klasa przepływu Z - 7.2-11.9 l/min

### Shower set
with sliding bar

- Steel sliding bar 800 mm
- 4-function hand shower
- Shower hose 150 cm
- Adjustable height and slope angle of the hand shower
- Flow class Z - 7.2-11.9 l/min

2x

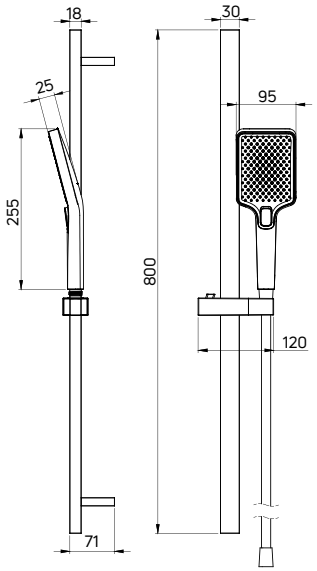


| KOD / CODE | EAN | WYKOŃCZENIE / FINISH |
|---|---|---|
| NBZ N51K | 5907650819929 | nero |

## ALPINIA

### Zestaw prysznicowy
**z drążkiem**

- Drążek stalowy 800 mm
- 3-funkcyjna słuchawka prysznicowa
- Wąż prysznicowy, 150 cm
- Regulacja wysokości i kąta nachylenia słuchawki
- Klasa przepływu A - 12-15 l/min

### Shower set
with sliding bar

- Steel sliding bar 800 mm
- 3-function hand shower
- Shower hose 150 cm
- Adjustable height and slope angle of the hand shower
- Flow class A - 12-15 l/min

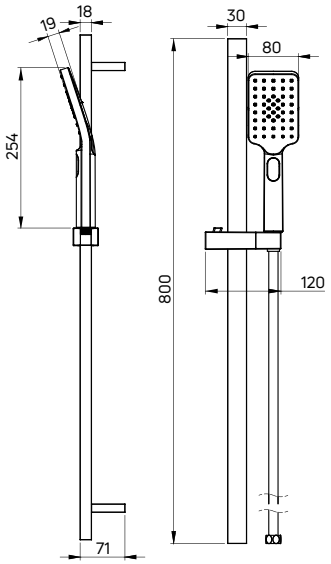


| KOD / CODE | EAN | WYKOŃCZENIE / FINISH |
|---|---|---|
| NGA 052K | 5907650820918 | chrom / chrome |
| NGA N52K | 5907650820925 | nero |
| NGA Z52K | 5907650820932 | złoty / gold |

## JASMIN

### Zestaw natryskowy
**z drążkiem**

- Drążek stalowy 684 mm o regulowanym rozstawie mocowań
- 3-funkcyjna słuchawka natryskowa
- Wąż natryskowy Nero 150 cm
- Regulacja wysokości i kąta nachylenia słuchawki
- Klasa przepływu A - 12-15 l/min

### Shower set
with sliding bar

- Steel bar 684 mm with adjustable mounting spacing
- 3-function hand shower
- Nero shower hose 150 cm
- Adjustable height and slope angle of the hand shower
- Flow class A - 12-15 l/min

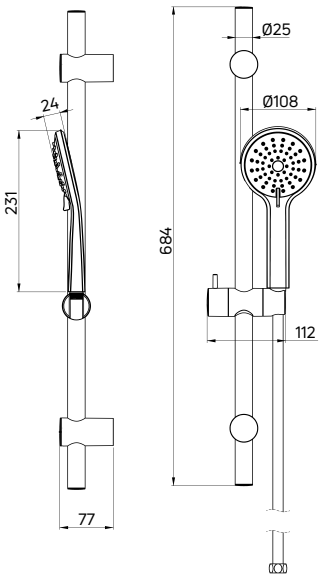


| KOD / CODE | EAN | WYKOŃCZENIE / FINISH |
|---|---|---|
| NGJ N51K | 5907650873822 | nero |

## DILL

### Zestaw prysznicowy
**z drążkiem**

- Drążek 607 mm
- Regulowany rozstaw mocowań
- 3-funkcyjna słuchawka prysznicowa
- Wąż prysznicowy Silver 150 cm
- Regulacja wysokości i kąta nachylenia słuchawki
- Klasa przepływu A - 12-15 l/min

### Shower set
with sliding bar

- Sliding bar 607 mm
- Adjustable fixing distance
- 3-function hand shower
- Silver shower hose 150 cm
- Adjustable height and slope angle of the hand shower
- Flow class A - 12-15 l/min

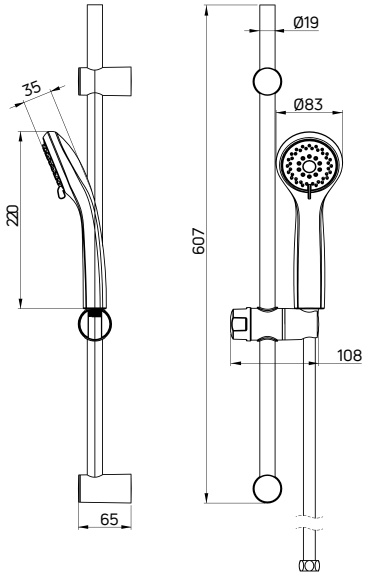


| KOD / CODE | EAN | WYKOŃCZENIE / FINISH |
|---|---|---|
| NCD 051K | 5907650824398 | chrom / chrome |

## FLOKS

### Zestaw prysznicowy
**z drążkiem**

- Drążek 655 mm
- 3-funkcyjna słuchawka prysznicowa
- Wąż prysznicowy stalowy 150 cm
- Regulacja wysokości i kąta nachylenia słuchawki
- Klasa przepływu Z - 7,2-12 l/min

### Shower set
with sliding bar

- Sliding bar 655 mm
- 3-function hand shower
- Steel shower hose 150 cm
- Adjustable height and slope angle of the hand shower
- Flow class Z - 7,2-12 l/min

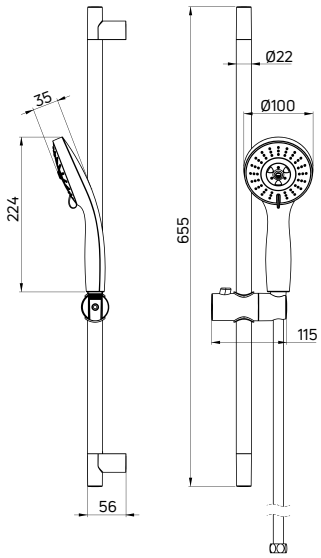


| KOD / CODE | EAN | WYKOŃCZENIE / FINISH |
|---|---|---|
| NGF 051K | 5908212010457 | chrom / chrome |

## AVIS

### Zestaw prysznicowy
**z drążkiem**

- Drążek 650 mm
- Regulowany rozstaw mocowań
- 5-funkcyjna słuchawka prysznicowa
- Wąż prysznicowy stalowy 150 cm, rozciągliwy
- Regulacja wysokości i kąta nachylenia słuchawki
- Klasa przepływu Z - 7,2-12 l/min

### Shower set
with sliding bar

- Sliding bar 650 mm
- Adjustable fixing distance
- 5-function hand shower
- Steel shower hose 150 cm, extensible
- Adjustable height and slope angle of the hand shower
- Flow class Z - 7,2-12 l/min

2x

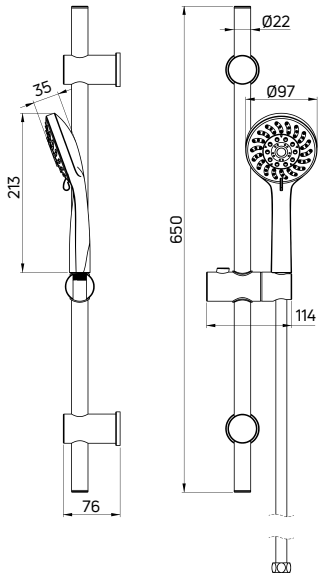


| KOD / CODE | EAN | WYKOŃCZENIE / FINISH |
|---|---|---|
| NGV 051K | 5908212069134 | chrom / chrome |

## ARNIKA

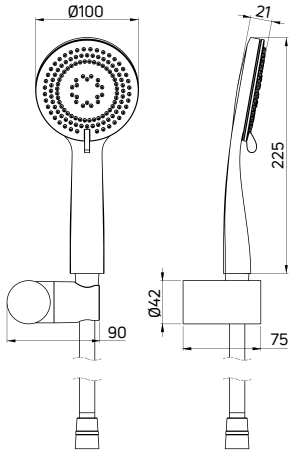


### Zestaw prysznicowy
**1-punktowy**

- 3-funkcyjna słuchawka prysznicowa
- Wąż prysznicowy 150 cm
- Regulacja kąta nachylenia słuchawki
- Klasa przepływu A - 12-15 l/min

### Shower set
with fixed bracket

- 3-function hand shower
- Shower hose 150 cm
- Adjustable slope angle of the hand shower
- Flow class A - 12-15 l/min

| KOD / CODE | EAN | WYKOŃCZENIE / FINISH |
|---|---|---|
| NQA 041K | 5907650816850 | chrom / chrome |
| NQA N41K | 5907650816843 | nero |
| NQA D41K | 5907650816836 | titanium |

| KOD / CODE | EAN | WYKOŃCZENIE / FINISH |
|---|---|---|
| NQA F41K | 5907650835394 | stal szczotkowana / brushed steel |
| NQA Z41K | 5907650816829 | złoty / gold |
| NQA R41K | 5907650834090 | złoty szczotkowany / brushed gold |

## HIACYNT

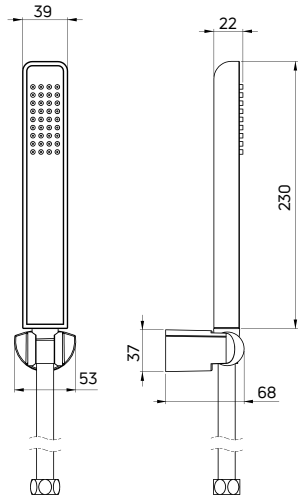


### Zestaw prysznicowy
**1-punktowy**

- 1-funkcyjna słuchawka prysznicowa
- Wąż prysznicowy stalowy 175 cm
- Regulacja kąta nachylenia słuchawki
- Klasa przepływu A - 12-15 l/min

### Shower set
with fixed bracket

- 1-function hand shower
- Steel shower hose 175 cm
- Adjustable slope angle of the hand shower
- Flow class A - 12-15 l/min

| KOD / CODE | EAN | WYKOŃCZENIE / FINISH |
|---|---|---|
| NQH 041K | 5908212037089 | chrom / chrome |
| NQH N41K | 5907650819523 | nero |
| NQH A41K | 5907650819530 | bianco |

## ALPINIA

### Zestaw prysznicowy
1-punktowy

- 3-funkcyjna słuchawka prysznicowa
- Wąż prysznicowy 150 cm
- Regulacja kąta nachylenia słuchawki
- Klasa przepływu A - 12-15 l/min

### Shower set
with fixed bracket

- 3-function hand shower
- Shower hose 150 cm
- Adjustable slope angle of the hand shower
- Flow class A - 12-15 l/min

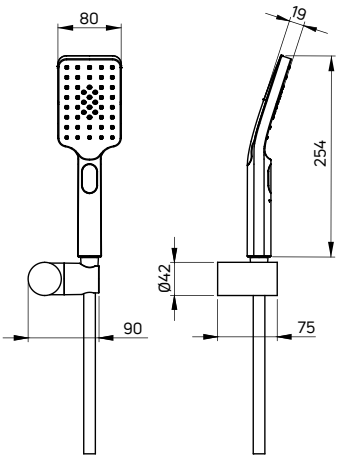


| KOD / CODE | EAN | WYKOŃCZENIE / FINISH |
|---|---|---|
| NGA 041K | 5907650820888 | chrom / chrome |
| NGA N41K | 5907650820895 | nero |
| NGA Z41K | 5907650820901 | złoty / gold |

## ANEMON

2x

### Zestaw prysznicowy
1-punktowy

- 4-funkcyjna słuchawka prysznicowa
- Wąż prysznicowy 150 cm
- Regulacja kąta nachylenia słuchawki
- Klasa przepływu Z - 7.2-11.9 l/min

### Shower set
with fixed bracket

- 4-function hand shower
- Shower hose 150 cm
- Adjustable slope angle of the hand shower
- Flow class Z - 7.2-11.9 l/min

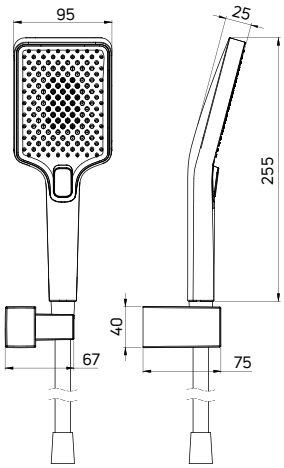


| KOD / CODE | EAN | WYKOŃCZENIE / FINISH |
|---|---|---|
| NBZ N41K | 5907650819912 | nero |

## AVIS

### Zestaw prysznicowy
**1-punktowy**

- 5-funkcyjna słuchawka prysznicowa
- Wąż prysznicowy stalowy 150 cm, rozciągliwy
- Regulacja kąta nachylenia słuchawki
- Klasa przepływu Z - 7,2-12 l/min

### Shower set
with fixed bracket

- 5-function hand shower
- Steel shower hose 150 cm, extensible
- Adjustable slope angle of the hand shower
- Flow class Z - 7,2-12 l/min

2x

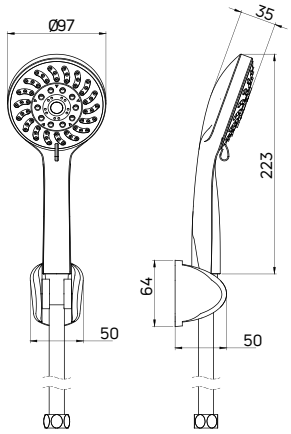


| KOD / CODE | EAN | WYKOŃCZENIE / FINISH |
|---|---|---|
| NGV 041K | 5908212069141 | chrom / chrome |

| KOD / CODE | EAN | WYKOŃCZENIE / FINISH |
|---|---|---|
| NGV N41K | 5908212083192 | nero |

## SQUARE

### Zestaw prysznicowy
**1-punktowy**

- 1-funkcyjna słuchawka prysznicowa
- Wąż prysznicowy stalowy 150 cm
- Regulacja kąta nachylenia słuchawki
- Klasa przepływu A - 12-15 l/min

### Shower set
with fixed bracket

- 1-function hand shower
- Steel shower hose 150 cm
- Adjustable slope angle of the hand shower
- Flow class A - 12-15 l/min

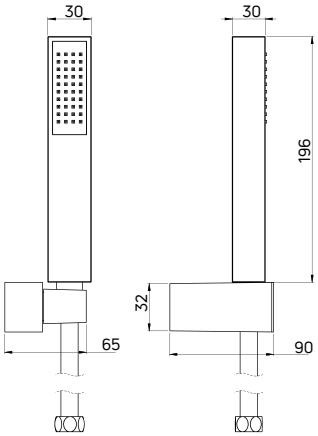


| KOD / CODE | EAN | WYKOŃCZENIE / FINISH |
|---|---|---|
| NOQ 041K | 5908212050767 | chrom / chrome |

## ROUND

### Zestaw prysznicowy
**1-punktowy**

- 1-funkcyjna słuchawka prysznicowa
- Wąż prysznicowy stalowy 150 cm
- Regulacja kąta nachylenia słuchawki
- Klasa przepływu Z - 7,2-12 l/min

### Shower set
with fixed bracket

- 1-function hand shower
- Steel shower hose 150 cm
- Adjustable slope angle of the hand shower
- Flow class Z - 7,2-12 l/min

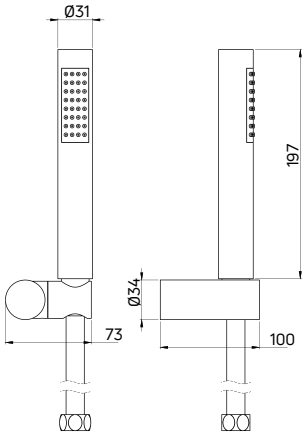


| KOD / CODE | EAN | WYKOŃCZENIE / FINISH |
|---|---|---|
| NOR 041K | 5908212050774 | chrom / chrome |

## BIDETTA

### Zestaw prysznicowy
**1-punktowy typu bidetta**

- 1-funkcyjna słuchawka prysznicowa
- Wąż 150 cm
- Słuchawka start-stop
- Klasa przepływu A - 12-15 l/min

### Shower set
with fixed bracket and bidetta-type hand shower

- 1-function hand shower
- Hose 150 cm
- Start-stop hand shower
- Flow class A - 12-15 l/min

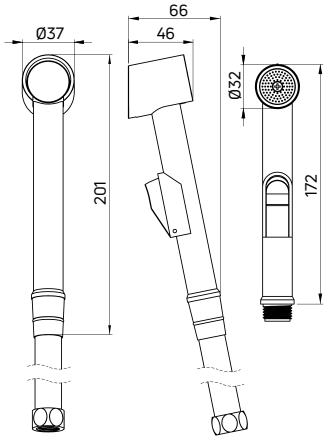


| KOD / CODE | EAN | WYKOŃCZENIE / FINISH |
|---|---|---|
| ANW 041B | 5908212059388 | chrom / chrome |

## BIDETTA

### Zestaw prysznicowy
**typu bidetta**
**z przyłączem kątowym ON/OFF**
**i uchwytem na słuchawkę**

- 1-funkcyjna słuchawka prysznicowa z funkcją COOL OUT (nie nagrzewa się podczas użytkowania)
- Wąż 120 cm
- Słuchawka start-stop
- Materiał: mosiądz
- Klasa przepływu Z - 7,2-12 l/min

### Shower set
bidetta-type with angled hose connector ON/OFF and hand shower holder

- 1-function, with COOL OUT function (does not heat up during use)
- Hose 120 cm
- Start-stop hand shower
- Material:brass
- Flow class Z - 7,2-12 l/min

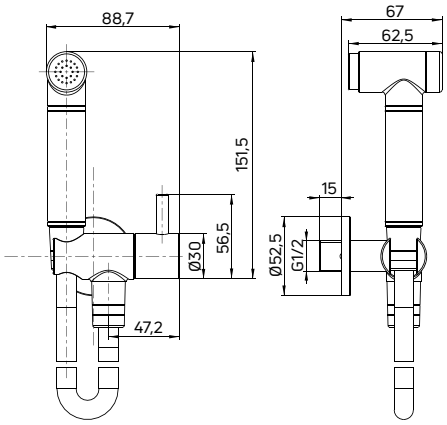


| KOD / CODE | EAN | WYKOŃCZENIE / FINISH |
|---|---|---|
| ANW 051B | 5908212097632 | chrom / chrome |

| KOD / CODE | EAN | WYKOŃCZENIE / FINISH |
|---|---|---|
| ANW N51B | 5907650874539 | nero |

## BIDETTA

### Zestaw prysznicowy
**1-punktowy typu bidetta**

- 1-funkcyjna słuchawka prysznicowa
- Wąż 120 cm
- Słuchawka start-stop
- Klasa przepływu Z - 7,2-12 l/min

### Shower set
with fixed bracket and bidetta-type hand shower

- 1-function hand shower
- Hose 120 cm
- Start-stop hand shower
- Flow class Z - 7,2-12 l/min

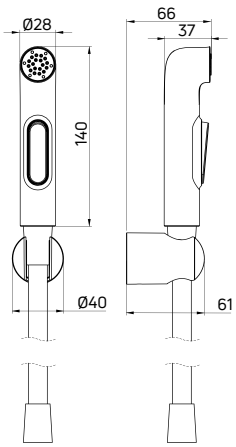


| KOD / CODE | EAN | WYKOŃCZENIE / FINISH |
|---|---|---|
| ANW 061B | 5907650834489 | chrom / chrome |

**komplet prysznicowy z boxem mieszaczowym ALPINIA (BXYZNGAM), odpływ liniowy podłogowy (KOS N10D), walk-in przesuwny PRIZMA (KTJ N30R), bateria umywalkowa podtynkowa ALPINIA (BGA N54L), umywalka granitowa SILIA (CQS AU4S), konsola łazienkowa SILIA (CKS N36A), syfon umywalkowy (NHC B31K), wieszak na ręcznik SILIA (ADI N611)**

concealed shower set with a mixing box ALPINIA (BXYZNGAM), linear drain, floor (KOS N10D), walk-in, sliding PRIZMA (KTJ N30R), concealed washbasin tap ALPINIA (BGA N54L), granite washbasin SILIA (CQS AU4S), standing bathroom console SILIA (CKS N36A), bottle trap for washbasin (NHC B31K), towel hanger SILIA (ADI N611)

# KOMPLETY Z BOXEM PODTYNKOWYM

## Sets with a concealed BOX

**Szukając kompleksowego wyposażenia łazienki, warto zwrócić uwagę na gotowy komplet z BOXem podtynkowym. To uniwersalne i elastyczne rozwiązanie pozwoli zaoszczędzić cenny czas, ale też zyskać pewność, że wszystkie elementy będą doskonale do siebie pasować.**

When looking for comprehensive bathroom equipment, it is worth paying attention to the ready-made set with a concealed BOX. This universal and flexible solution will not only save valuable time but will also ensure a perfect match between all elements.

# ZALETY BOXA PODTYNKOWEGO
# / ADVANTAGES OF A CONCEALED BOX

**Wiemy, że potrzeby ludzi zmieniają się w czasie ich życia. Dlatego konstrukcja nowego BOXa jest uniwersalna, aby umożliwić wymianę komponentów baterii mieszaczowej na termostatyczną i odwrotnie. Brak konieczności wymiany całego modułu podtynkowego i łatwa zamiana rozet, dźwigni czy pokręteł umożliwiają zmianę aranżacji łazienki w każdym momencie użytkowania, dużo mniejszym kosztem.**

We know that people's needs change during their lives. Therefore, the design of the new BOX is universal to allow the replacement of the mixer tap components with thermostatic ones and vice versa. No need to replace the entire flush-mounted module and, at the same time, easy exchange of covering plates, handles or knobs allow you to change the arrangement of your bathroom at any time and at a much lower cost.

**WYGODA MONTAŻU**
/ CONVENIENCE OF INSTALLATION

**możesz zainstalować BOX już teraz, a elementy zewnętrzne wybrać w dowolnym momencie**

/ you can install the BOX right now and select the external components at any time

**NAJLEPSZE MATERIAŁY**
/ THE BEST MATERIALS

**wszystkie elementy zostały wykonane z wysokiej jakości materiałów: mosiądzu o najlepszych właściwościach i wysokogatunkowego tworzywa**

/ all elements are made of high-quality materials: best quality brass and polymer compounds.

**PONADCZASOWOŚĆ**
/ TIMELESSNESS

**w przyszłości łatwo zmienisz aranżację, wymieniając elementy zewnętrzne**

/ in the future, you can easily change the arrangement by replacing external elements

## JEDNA OBUDOWA – DWIE MOŻLIWOŚCI
## / ONE CASING – TWO POSSIBILITIES

**Uniwersalna obudowa BOXa umożliwia wymianę w dowolnym momencie klasycznej baterii mieszaczowej na termostatyczną i odwrotnie.**

One, universal casing allows the replacement of the mixer tap components with thermostatic ones and vice versa.

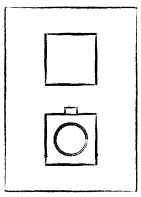

**Element termostatyczny**

A thermostatic element

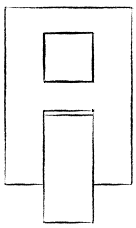

**Klasyczny element funkcyjny**

A classic function element

**!** CZY WIESZ ŻE... GŁOWICA PRYSZNICOWA POWINNA BYĆ ZAMONTOWANA MIN. 15 CM NAD TWOJĄ GŁOWĄ.

DID YOU KNOW?... THE SHOWER HEAD SHOULD BE MOUNTED AT LEAST 15 CM ABOVE YOUR HEAD.

## FUNKCJONALNOŚĆ
/ FUNCTIONALITY

**zachowujesz dostęp do mechanizmu wewnątrz BOXa, nawet po zakończeniu instalacji**

/ you keep access to the mechanism inside the BOX – even after installation

## OCHRONA PRZED ZABRUDZENIAMI
/ PROTECTION AGAINST DIRT

**zamykana obudowa zabezpiecza mechanizm baterii podczas robót budowlanych**

/ the closable casing protects the mechanism during construction works

## KOMPLEMENTARNOŚĆ
/ COMPLEMENTARITY

**do zewnętrznych komponentów BOXa – rozety i dźwigni – z łatwością dobierzesz baterie łazienkowe z tej samej serii oraz produkty uzupełniające**

/ you can easily match external BOX components – the covering plate and the lever – with bathroom taps from the same series or with complementary products

## MOŻLIWOŚĆ WYBORU
/ AVAILABLE OPTIONS

**do BOXa termostatycznego możesz podłączyć jeden, dwa lub trzy źródła wypływu wody; klasyczny BOX mieszaczowy można łączyć z dwoma lub trzema źródłami wypływu**

/ you can connect one, two or three types of water shower heads to a thermostatic BOX; a classic mixing BOX can be connected with two or three types

# BOX SKROJONY NA MIARĘ
# / BOX MADE-TO-MEASURE

**Zewnętrzne komponenty BOXa – rozety i dźwignie – są dostępne w różnych kształtach i trzech kolorach: klasycznym chromie, wyrazistej, matowej czerni oraz matowej bieli. Z łatwością dobierzesz idealnie do nich pasujące baterie umywalkowe i bidetowe z tej samej serii. Tak urządzona łazienka będzie harmonijna i spójna stylistycznie.**

External BOX components – the covering plate and the lever – are available in different shapes and three colours: classic chrome, bold, matte black and matte white. You can easily choose perfectly matching basin and bidet taps from the same series. Such a bathroom will be harmonious and stylistically coherent.

**1** **Zdecyduj: mieszacz czy termostat**
/ Decide between mixer or thermostat

**2** **Wybierz kolor**
/ Pick the colour

**3** **Dobierz kształt rozety**
/ Choose the shape of the covering plate

## BOX podtynkowy mieszaczowy
**z przełącznikiem natrysku**

- Głowica ceramiczna 35 mm
- Klasa przepływu B - 19,8-25,2 l/min
- Grupa akustyczna I - do 20 dB
- Bateria wyposażona w zawory zwrotne
- 3-funkcyjny przełącznik natrysku z możliwością blokady na 2 funkcje

## Mixer concealed BOX
with shower diverter

- 35 mm ceramic cartridge
- Flow class B - 19,8-25,2 l/min
- Acoustic group I - up to 20 dB
- Backflow valves included
- 3-function diverter with possible lock on 2 functions

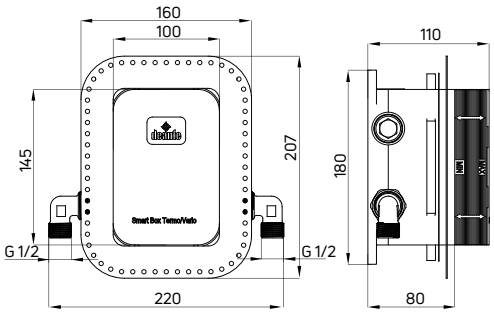


| KOD / CODE | EAN | WYKOŃCZENIE / FINISH |
|---|---|---|
| BXY X44M | 5908212079362 | mosiądz / brass |

## BOX podtynkowy termostatyczny
**z przełącznikiem natrysku**

- Głowica termostatyczna
- Klasa przepływu S - 15-19,8 l/min
- Grupa akustyczna I - do 20 dB
- Bateria wyposażona w zawory zwrotne
- Blokada temperatury 38°C
- 3-funkcyjny przełącznik natrysku z możliwością blokady na 1 lub 2 funkcje

## Thermostatic concealed BOX
with shower diverter

- Thermostatic valve
- Flow class S - 15-19,8 l/min
- Acoustic group I - up to 20 dB
- backflow valves included
- Temperature lock at 38°C
- 3-function diverter with possible lock on 1 or 2 functions

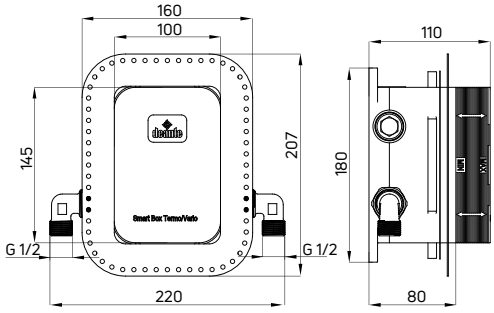


| KOD / CODE | EAN | WYKOŃCZENIE / FINISH |
|---|---|---|
| BXY X44T | 5908212079379 | mosiądz / brass |

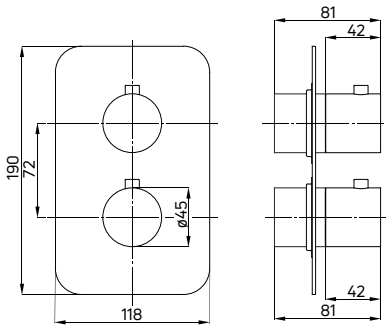


**Element zewnętrzny**
**do BOXa termostatycznego**
**(BXY X44T)**

- Mosiężna rozeta

External element
for thermostatic BOX
(BXY X44T)

- Brass rosette

| KOD / CODE | EAN | WYKOŃCZENIE / FINISH |
|---|---|---|
| BXY 0EBT | 5908212079393 | chrom / chrome |
| BXY NEBT | 5908212079478 | nero |
| BXY DEBT | 5907650817130 | titanium |

| KOD / CODE | EAN | WYKOŃCZENIE / FINISH |
|---|---|---|
| BXY ZEBT | 5907650815563 | złoty / gold |
| BXY REBT | 5907650832348 | złoty szczotkowany / brushed gold |
| BXY FEBT | 5907650832331 | stal szczotkowana / brushed steel |
| BXY AEBT | 5907650862468 | bianco |

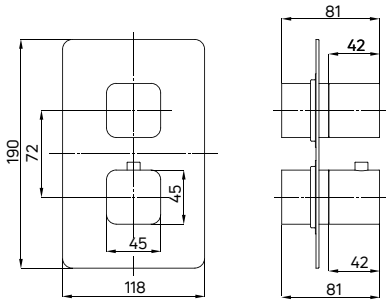


**Element zewnętrzny**
**do BOXa termostatycznego**
**(BXY X44T)**

- Mosiężna rozeta

External element
for thermostatic BOX
(BXY X44T)

- Brass rosette

| KOD / CODE | EAN | WYKOŃCZENIE / FINISH |
|---|---|---|
| BXY 0ECT | 5908212079409 | chrom / chrome |
| BXY NECT | 5908212079492 | nero |
| BXY AECT | 5908212086872 | bianco |

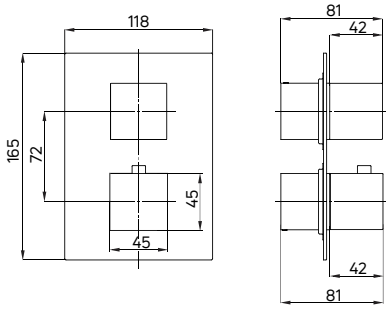


**Element zewnętrzny**
**do BOXa termostatycznego**
**(BXY X44T)**

- Mosiężna rozeta

External element
for thermostatic BOX
(BXY X44T)

- Brass rosette

| KOD / CODE | EAN | WYKOŃCZENIE / FINISH |
|---|---|---|
| BXY 0EAT | 5908212079386 | chrom / chrome |
| BXY NEAT | 5908212079454 | nero |

## SILIA

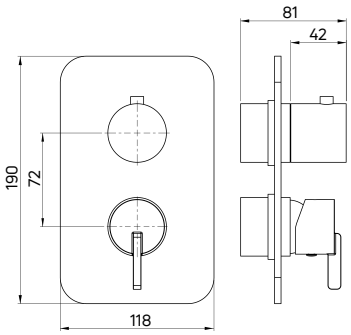


**Element zewnętrzny**
**do BOXa mieszaczowego**
**(BXY X44M)**

- Mosiężna rozeta

External element
for mixer BOX
(BXY X44M)

- Brass rosette

| KOD / CODE | EAN | WYKOŃCZENIE / FINISH |
|---|---|---|
| BXY FQSM | 5907650832355 | stal szczotkowana / brushed steel |
| BXY RQSM | 5907650832362 | złoty szczotkowany / brushed gold |
| BXY DQSM | 5907650846154 | titanium |

| KOD / CODE | EAN | WYKOŃCZENIE / FINISH |
|---|---|---|
| BXY NQSM | 5907650844167 | nero |
| BXY AQSM | 5907650862475 | bianco |
| BXY 0QSM | 5907650862482 | chrom / chrome |

## ARNIKA

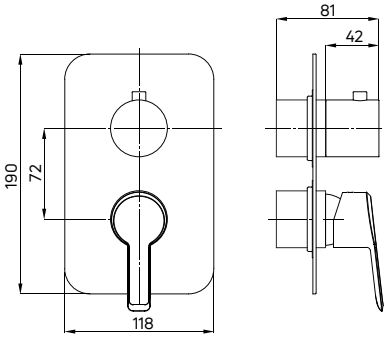


**Element zewnętrzny**
**do BOXa mieszaczowego**
**(BXY X44M)**

- Mosiężna rozeta

External element
for mixer BOX
(BXY X44M)

- Brass rosette

| KOD / CODE | EAN | WYKOŃCZENIE / FINISH |
|---|---|---|
| BXY 0QAM | 5908212084625 | chrom / chrome |
| BXY NQAM | 5908212084663 | nero |
| BXY DQAM | 5907650817123 | titanium |

| KOD / CODE | EAN | WYKOŃCZENIE / FINISH |
|---|---|---|
| BXY ZQAM | 5907650815594 | złoty / gold |
| BXY RQAM | 5907650832379 | złoty szczotkowany / brushed gold |

## HIACYNT

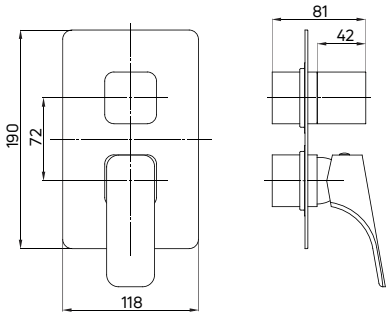


**Element zewnętrzny**
**do BOXa mieszaczowego**
**(BXY X44M)**

- Mosiężna rozeta

External element
for mixer BOX
(BXY X44M)

- Brass rosette

| KOD / CODE | EAN | WYKOŃCZENIE / FINISH |
|---|---|---|
| BXY 0QHM | 5908212084632 | chrom / chrome |
| BXY NQHM | 5908212084670 | nero |

| KOD / CODE | EAN | WYKOŃCZENIE / FINISH |
|---|---|---|
| BXY AQHM | 5908212094907 | bianco |

## ALPINIA

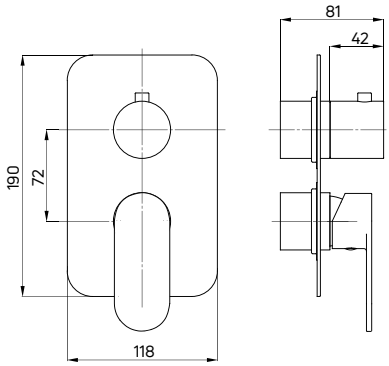


**Element zewnętrzny**
**do BOXa mieszaczowego**
**(BXY X44M)**

- Mosiężna rozeta

External element
for mixer BOX
(BXY X44M)

- Brass rosette

| KOD / CODE | EAN | WYKOŃCZENIE / FINISH |
|---|---|---|
| BXY 0GAM | 5908212084618 | chrom / chrome |
| BXY NGAM | 5907650815433 | nero |

| KOD / CODE | EAN | WYKOŃCZENIE / FINISH |
|---|---|---|
| BXY ZGAM | 5907650815556 | złoty / gold |

## ANEMON

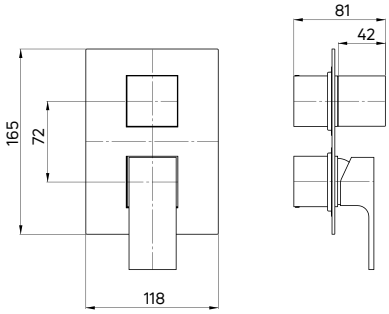


**Element zewnętrzny**
**do BOXa mieszaczowego**
**(BXY X44M)**

- Mosiężna rozeta

External element
for mixer BOX
(BXY X44M)

- Brass rosette

| KOD / CODE | EAN | WYKOŃCZENIE / FINISH |
|---|---|---|
| BXY NBZM | 5908212084656 | nero |

**aranżacja według projektu**
/ arrangement design by
**POPIELAKstudio**

**komplet prysznicowy z boxem mieszaczowym ALPINIA (BXYZZGAM), kabina prysznicowa typu walk-in KERRIA PLUS (KTS 032P), półka ścienna SILIA (ADI Z511)**

concealed shower set with a mixing box ALPINIA (BXYZZGAM), shower cabin, walk-in type KERRIA PLUS (KTS 032P), wall-mounted shelf SILIA (ADI Z511)

# BOX – NIEOGRANICZONE MOŻLIWOŚCI TWORZENIA
## / BOX – UNLIMITED POSSIBILITIES OF CREATING

**BOXy podtynkowe można dowolnie konfigurować, tworząc produkt idealny. W pierwszej kolejności zadecyduj, czy w łazience ma zostać zamontowany BOX mieszaczowy czy termostatyczny. Nie obawiaj się – jeśli w przyszłości zmienisz zdanie, bez problemu wymienisz komponent wewnątrz BOXa. Następnie wystarczy dobrać kształt rozety i dźwigni oraz odbiorniki wody.**

Concealed BOXes can be freely composed in order to create an ideal product. First, decide whether the bathroom is to be fitted with a mixing or a thermostatic BOX. Do not be afraid – if you change your mind in the future, you will be able to replace the component inside the BOX. Then you will just have to select the shape of the covering plate and the handle and pick the water receivers.

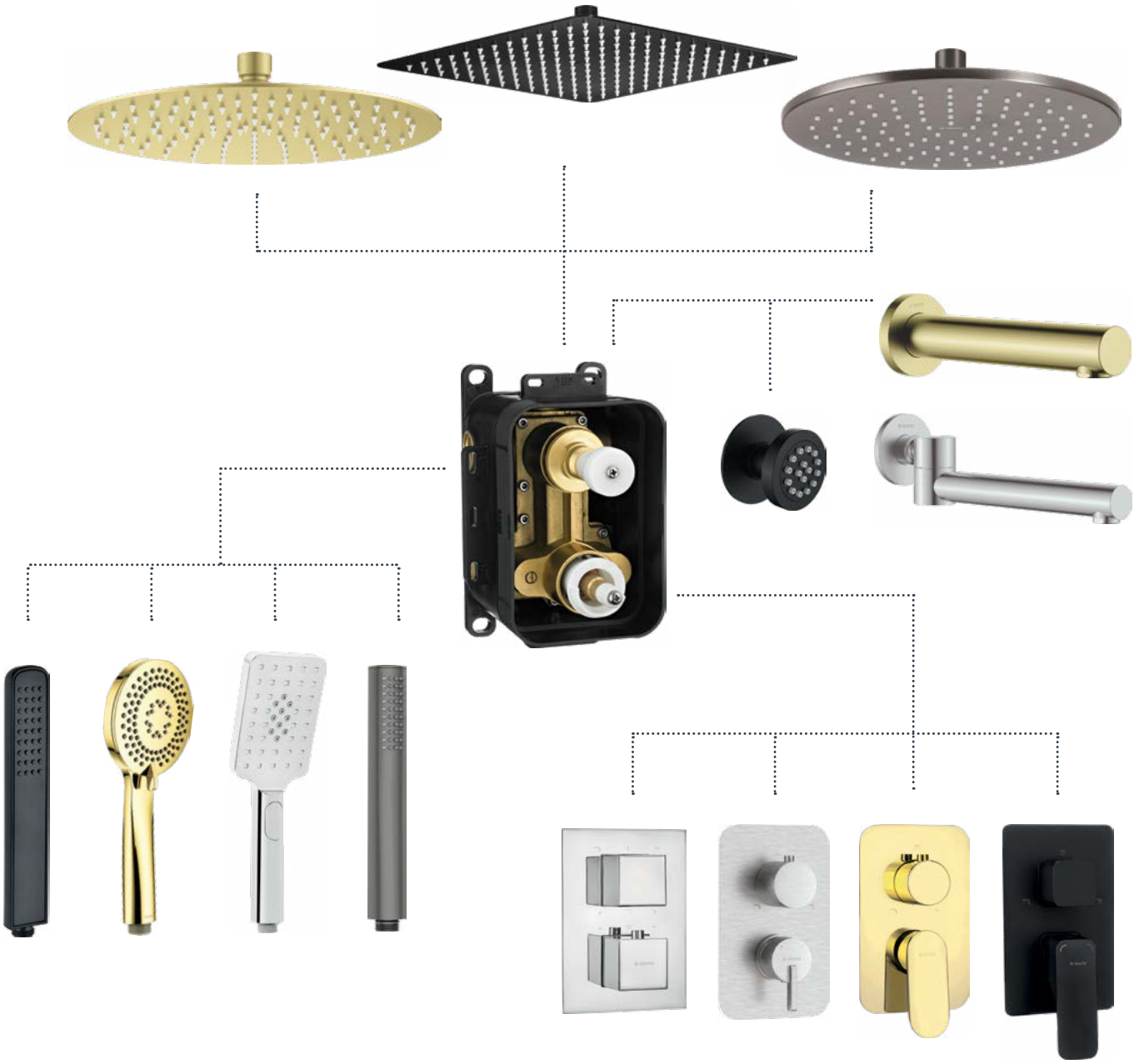

# ARNIKA

## Komplet prysznicowy
**z BOXem mieszaczowym i wylewką wannową**

- BOX podtynkowy mieszaczowy z przełącznikiem natrysku (BXY X44M)
- Element natynkowy do BOXa mieszaczowego (BXY XQAM)
- Wylewka wannowa, składana (NAC X87K)
- Wylewka ścienna prysznicowa (NAC X45K)
- Głowica prysznicowa (NAC X10K)
- 3-funkcyjna słuchawka prysznicowa (NQA X51S)
- Wąż prysznicowy, 150 cm (NDA X51W)
- Przyłącze z uchwytem na słuchawkę - regulowany kąt nachylenia słuchawki (NAC X57K)

## Shower set
concealed with a mixing BOX and bathtub spout

- Concealed mixing BOX with shower switch (BXY X44M)
- Mixing BOX component (BXY XQAM)
- Bathtub spout, foldable (NAC X87K)
- Wall-mounted shower arm (NAC X45K)
- Overhead shower (NAC X10K)
- 3-function hand shower (NQA X51S)
- Shower hose, 150 cm (NDA X51W)
- Connection with hand shower holder - adjustable shower hand angle (NAC X57K)

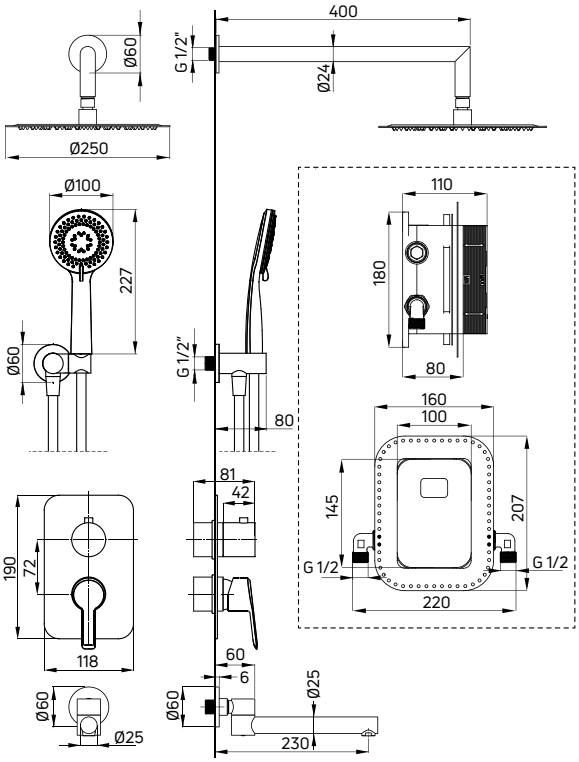


| KOD / CODE | EAN | WYKOŃCZENIE / FINISH |
|---|---|---|
| BXYY0QAM | 5907650859529 | chrom / chrome |
| BXYYNQAM | 5907650859550 | nero |
| BXYYDQAM | 5907650859536 | titanium |

| KOD / CODE | EAN | WYKOŃCZENIE / FINISH |
|---|---|---|
| BXYYZQAM | 5907650859567 | złoty / gold* |
| BXYYRQAM | 5907650859543 | złoty szczotkowany / brushed gold |

*głowica prysznicowa / overhead shower: NAC Z00K

# ARNIKA

## Komplet prysznicowy
**z BOXem mieszaczowym i wylewką wannową**

- BOX podtynkowy mieszaczowy z przełącznikiem natrysku (BXY X44M)
- Element natynkowy do BOXa mieszaczowego (BXY XQAM)
- Wylewka wannowa, składana (NAC X87K)
- Wylewka ścienna prysznicowa (NAC X45K)
- Głowica prysznicowa (NAC X10K)
- Zestaw prysznicowy 3-funkcyjny z drążkiem - przyłącze podtynkowe (NQA X61K)

## Shower set
concealed with a mixing BOX and bathtub spout

- Concealed mixing BOX with shower switch (BXY X44M)
- Mixing BOX component (BXY XQAM)
- Bathtub spout, foldable (NAC X87K)
- Wall-mounted shower arm (NAC X45K)
- Overhead shower (NAC X10K)
- Shower set, 3-function, with sliding bar - concealed connector (NQA X61K)

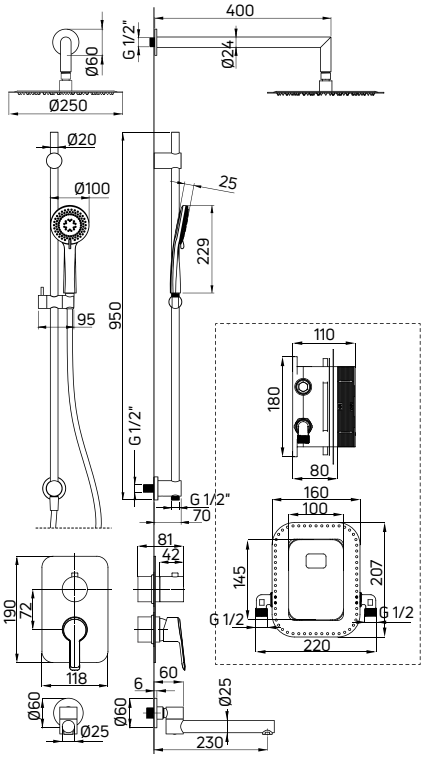


| KOD / CODE | EAN | WYKOŃCZENIE / FINISH |
|---|---|---|
| BXYW0QAM | 5907650859604 | chrom / chrome |
| BXYWNQAM | 5907650859611 | nero |
| BXYWDQAM | 5907650859536 | titanium |

# SILIA

## Komplet prysznicowy
**z BOXem mieszaczowym**

- BOX podtynkowy mieszaczowy z przełącznikiem natrysku (BXY X44M)
- Element natynkowy do BOXa mieszaczowego (BXY XQSM)
- Wylewka ścienna prysznicowa (NQS X41K)
- Główka prysznicowa (NQS X30K)
- 1-funkcyjna słuchawka prysznicowa (NQS X51S)
- Wąż prysznicowy, 150 cm (NDA X51W)
- Przyłącze z uchwytem na słuchawkę - regulowany kąt nachylenia słuchawki (NQS X57K)

## Shower set
concealed with a mixing BOX

- Concealed mixing BOX with shower switch (BXY X44M)
- Mixing BOX component (BXY XQSM)
- Wall-mounted shower arm (NQS X41K)
- Fixed shower head (NQS X30K)
- 1-function hand shower (NQS X51S)
- Shower hose, 150 cm (NDA X51W)
- Connection with hand shower holder - adjustable shower hand angle (NQS X57K)

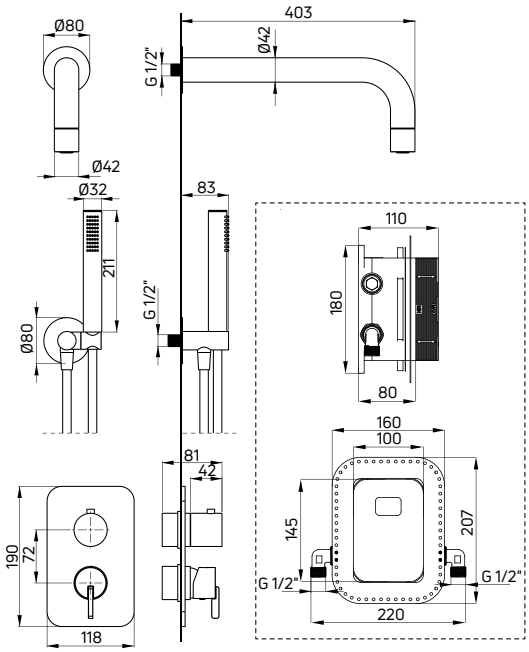


| KOD / CODE | EAN | WYKOŃCZENIE / FINISH |
|---|---|---|
| BXYZFQSM | 5907650844532 | stal szczotkowana / brushed steel |
| BXYZRQSM | 5907650844747 | złoty szczotkowany / brushed gold |
| BXYZDQSM | 5907650844488 | titanium |

| KOD / CODE | EAN | WYKOŃCZENIE / FINISH |
|---|---|---|
| BXYZNQSM | 5907650844518 | nero |
| BXYZAQSM | 5907650858812 | bianco |
| BXYZOQSM | 5907650858799 | chrom / chrome |

# SILIA

## Komplet prysznicowy
**z BOXem mieszaczowym**

- BOX podtynkowy mieszaczowy z przełącznikiem natrysku (BXY X44M)
- Element natynkowy do BOXa mieszaczowego (BXY XQSM)
- Wylewka ścienna prysznicowa (NQS X41K)
- Głowica prysznicowa (NAC X00K)
- 1-funkcyjna słuchawka prysznicowa (NQS X51S)
- Wąż prysznicowy, 150 cm (NDA X51W)
- Przyłącze z uchwytem na słuchawkę - regulowany kąt nachylenia słuchawki (NQS X57K)

## Shower set
concealed with a mixing BOX

- Concealed mixing BOX with shower switch (BXY X44M)
- Mixing BOX component (BXY XQSM)
- Wall-mounted shower arm (NQS X41K)
- Overhead shower (NAC X00K)
- 1-function hand shower (NQS X51S)
- Shower hose, 150 cm (NDA X51W)
- Connection with hand shower holder - adjustable shower hand angle (NQS X57K)

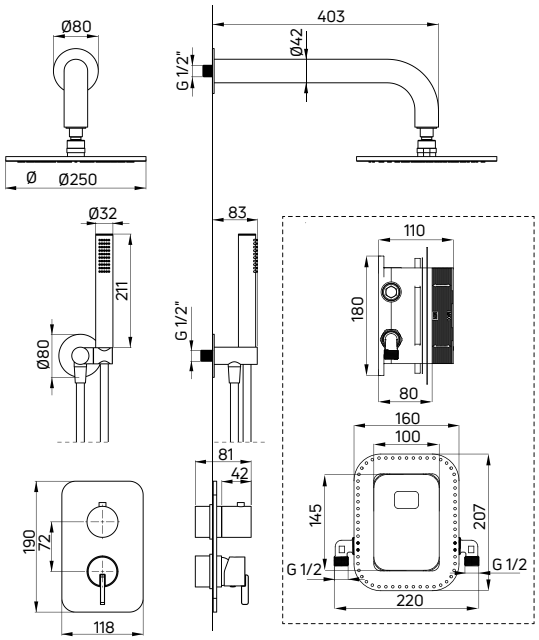


| KOD / CODE | EAN | WYKOŃCZENIE / FINISH |
|---|---|---|
| BXYYFQSM | 5907650850809 | stal szczotkowana / brushed steel |
| BXYYRQSM | 5907650850854 | złoty szczotkowany / brushed gold |
| BXYYDQSM | 5907650850687 | titanium |

| KOD / CODE | EAN | WYKOŃCZENIE / FINISH |
|---|---|---|
| BXYYNQSM | 5907650850830 | nero |
| BXYYAQSM | 5907650858782 | bianco |
| BXYYOQSM | 5907650858775 | chrom / chrome |

**komplet prysznicowy z boxem mieszaczowym SILIA (BXYZDQSM), kabina prysznicowa PRIZMA (KTJ D30R+KTJ D38P)**
concealed shower set with a mixing box SILIA (BXYZDQSM), shower cabin PRIZMA (KTJ D30R+KTJ D38P)

# ARNIKA

## Komplet prysznicowy
**z BOXem mieszaczowym**

- BOX podtynkowy mieszaczowy z przełącznikiem natrysku (BXY X44M)
- Element natynkowy do BOXa mieszaczowego (BXY XQAM)
- Wylewka ścienna prysznicowa (NAC X45K)
- Głowica prysznicowa (NAC X10K)
- 3-funkcyjna słuchawka prysznicowa (NQA X51S)
- Wąż prysznicowy, 150 cm (NDA X51W)
- Przyłącze z uchwytem na słuchawkę - regulowany kąt nachylenia słuchawki (NAC X57K)

## Shower set
concealed with a mixing BOX

- Concealed mixing BOX with shower switch (BXY X44M)
- Mixing BOX component (BXY XQAM)
- Wall-mounted shower arm (NAC X45K)
- Overhead shower (NAC X10K)
- 3-function hand shower (NQA X51S)
- Shower hose, 150 cm (NDA X51W)
- Connection with hand shower holder - adjustable shower hand angle (NAC X57K)

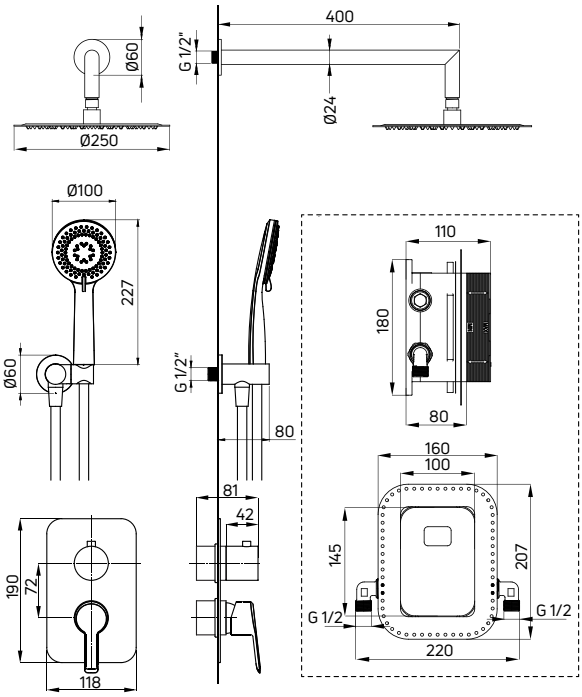


| KOD / CODE | EAN | WYKOŃCZENIE / FINISH |
|---|---|---|
| BXYZOQAM | 5907650821069 | chrom / chrome |
| BXYZNQAM | 5907650821076 | nero |
| BXYZDQAM | 5907650817765 | titanium |

| KOD / CODE | EAN | WYKOŃCZENIE / FINISH |
|---|---|---|
| BXYZZQAM | 5907650821083 | złoty / gold |
| BXYZRQAM | 5907650844884 | złoty szczotkowany / brushed gold |

# HIACYNT

## Komplet prysznicowy
**z BOXem mieszaczowym**

- BOX podtynkowy mieszaczowy z przełącznikiem natrysku (BXY X44M)
- Element natynkowy do BOXa mieszaczowego (BXY XQHM)
- Wylewka ścienna prysznicowa (NAC X47K)
- Stalowa głowica prysznicowa (NAC X09K)
- 1-funkcyjna słuchawka prysznicowa (NQH X51S)
- Wąż prysznicowy, 150 cm (NDA X51W)
- Przyłącze z uchwytem na słuchawkę - regulowany kąt nachylenia słuchawki (NAC X57K)

## Shower set
concealed with a mixing BOX

- Concealed mixing BOX with shower switch (BXY X44M)
- Mixing BOX component (BXY XQHM)
- Wall-mounted shower arm (NAC X47K)
- Steel overhead shower (NAC X09K)
- 1-function hand shower (NQH X51S)
- Shower hose, 150 cm (NDA X51W)
- Connection with hand shower holder - adjustable shower hand angle (NAC X57K)

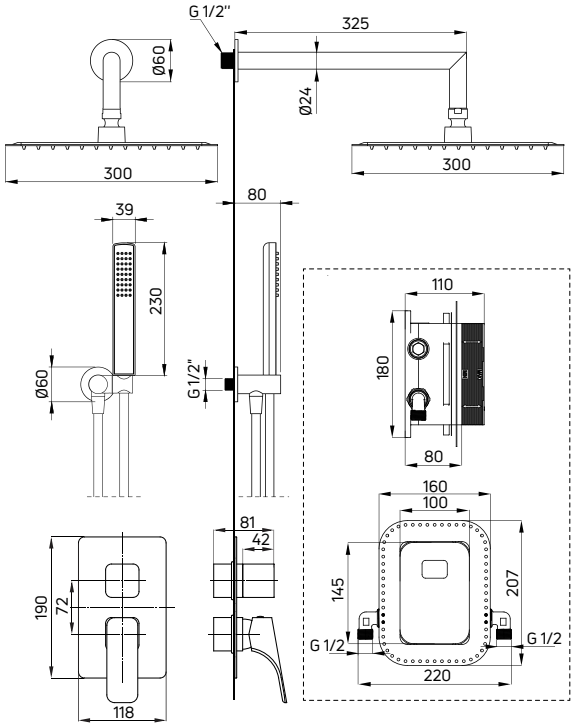


| KOD / CODE | EAN | WYKOŃCZENIE / FINISH |
|---|---|---|
| BXYZOQHM | 5908212084861 | chrom / chrome |
| BXYZNQHM | 5908212084878 | nero |
| BXYZAQHM | 5908212097137 | bianco* |

*przyłącze / connection: NAC A51K, wylewka / shower arm: NAC A40K

# ALPINIA

## Komplet prysznicowy
**z BOXem mieszaczowym**

- BOX podtynkowy mieszaczowy z przełącznikiem natrysku (BXY X44M)
- Element natynkowy do BOXa mieszaczowego (BXY XGAM)
- Wylewka ścienna prysznicowa (NAC X45K)
- Głowica prysznicowa (NAC X02K)
- 3-funkcyjna słuchawka prysznicowa (NGA X51S)
- Wąż prysznicowy, 150 cm (NDA X51W)
- Przyłącze z uchwytem na słuchawkę - regulowany kąt nachylenia słuchawki (NAC X57K)

## Shower set
concealed with a mixing BOX

- Concealed mixing BOX with shower switch (BXY X44M)
- Mixing BOX component (BXY XGAM)
- Wall-mounted shower arm (NAC X45K)
- Overhead shower (NAC X02K)
- 3-function hand shower (NGA X51S)
- Shower hose, 150 cm (NDA X51W)
- Connection with hand shower holder - adjustable shower hand angle (NAC X57K)

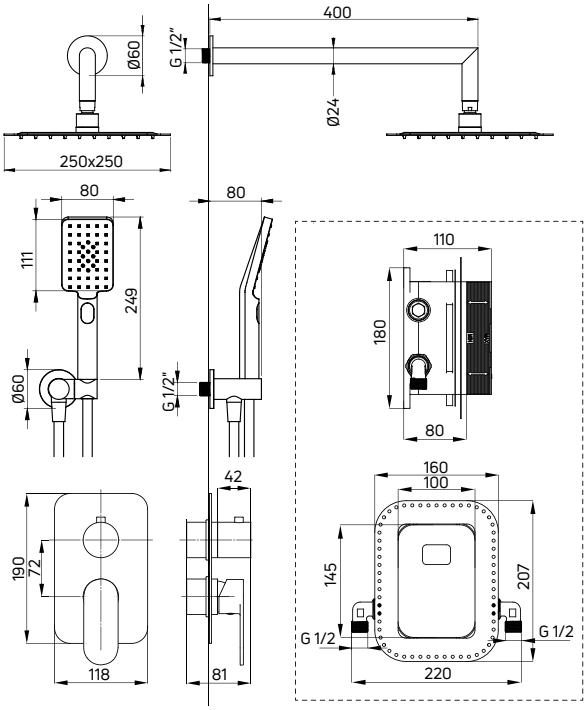


| KOD / CODE | EAN | WYKOŃCZENIE / FINISH |
|---|---|---|
| BXYZOGAM | 5907650821021 | chrom / chrome |
| BXYZNGAM | 5907650821038 | nero |
| BXYZZGAM | 5907650821045 | złoty / gold |

# ANEMON

## Komplet prysznicowy
**z BOXem termostatycznym**

- BOX podtynkowy mieszaczowy z przełącznikiem natrysku (BXY X44M)
- Element natynkowy do BOXa mieszaczowego (BXY NBZM)
- Wylewka ścienna prysznicowa (NAC N46K)
- Stalowa głowica prysznicowa (NAC 209K)
- 4-funkcyjna słuchawka prysznicowa (NBZ N51S)
- Wąż prysznicowy, 150 cm (XNCHOPLD1)
- Przyłącze z uchwytem na słuchawkę - regulowany kąt nachylenia słuchawki (NAC N58K)

## Shower set
concealed with a thermostatic BOX

- Concealed mixing BOX with shower switch (BXY X44M)
- Mixing BOX component (BXY NBZM)
- Wall-mounted shower arm (NAC N46K)
- Steel overhead shower (NAC 209K)
- 4-function hand shower (NBZ N51S)
- Shower hose, 150 cm (XNCHOPLD1)
- Connection with hand shower holder - adjustable shower hand angle (NAC N58K)

2x

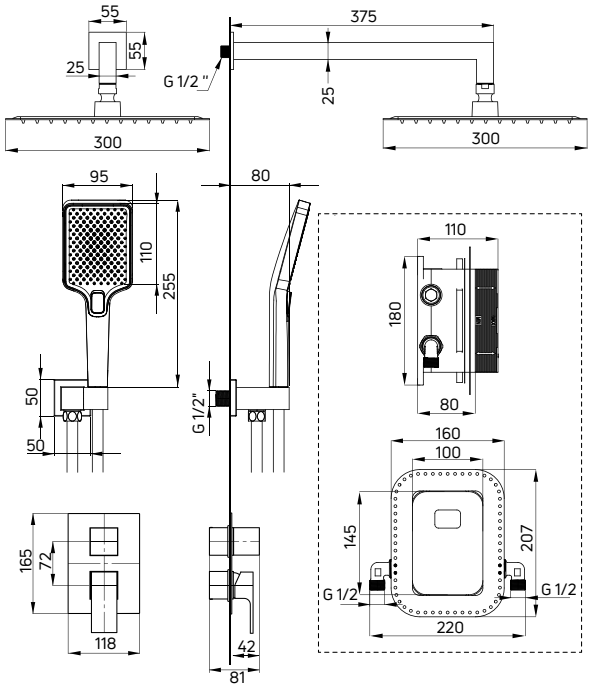


| KOD / CODE | EAN | WYKOŃCZENIE / FINISH |
|---|---|---|
| BXYZNBZM | 5907650821007 | nero |

## Komplet prysznicowy
**z BOXem termostatycznym**

- BOX podtynkowy termostatyczny (BXY X44T)
- Element natynkowy do BOXa termostatycznego (BXY XEBT)
- Wylewka ścienna prysznicowa (NAC X45K)
- Głowica prysznicowa (NAC X10K)
- 3-funkcyjna słuchawka prysznicowa (NQA X51S)
- Wąż prysznicowy, 150 cm (NDA P51W)
- Przyłącze z uchwytem na słuchawkę - regulowany kąt nachylenia słuchawki (NAC X57K)

## Shower set
concealed with a thermostatic BOX

- Concealed thermostatic BOX with shower switch (BXY X44T)
- Thermostatic BOX component (BXY XEBT)
- Wall-mounted shower arm (NAC X45K)
- Overhead shower (NAC X10K)
- 3-function hand shower (NQA X51S)
- Shower hose, 150 cm (NDA X51W)
- Connection with hand shower holder - adjustable shower hand angle (NAC X57K)

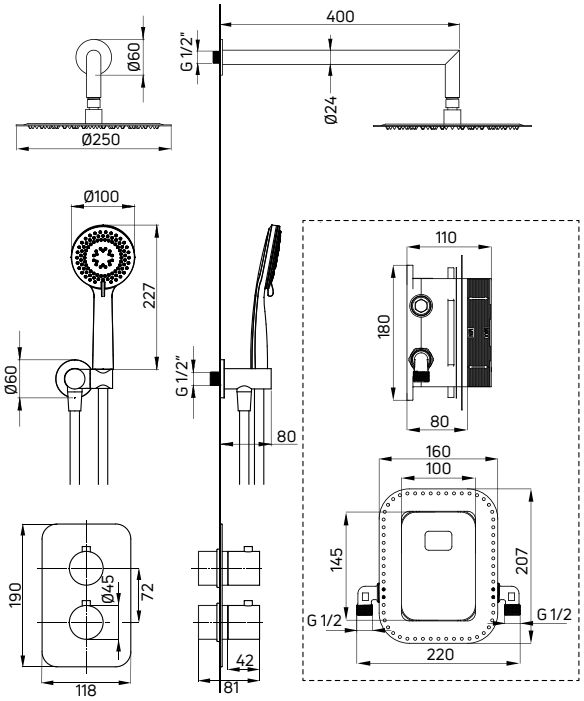


| KOD / CODE | EAN | WYKOŃCZENIE / FINISH |
|---|---|---|
| BXYZOEBT | 5908212084908 | chrom / chrome |
| BXYZNEBT | 5908212084915 | nero |
| BXYZDEBT | 5907650817758 | titanium |

| KOD / CODE | EAN | WYKOŃCZENIE / FINISH |
|---|---|---|
| BXYZGEBT | 5907650821052 | złoty / gold |
| BXYZREBT | 5907650844914 | złoty szczotkowany / brushed gold |
| BXYZFEBT | 5907650844891 | stal szczotkowana / brushed steel |

## Komplet prysznicowy
**z BOXem termostatycznym**

- BOX podtynkowy termostatyczny z przełącznikiem natrysku (BXY X44T)
- Element natynkowy do BOXa termostatycznego (BXY XECT)
- Wylewka ścienna prysznicowa (NAC X49K)
- Stalowa głowica prysznicowa (NAC X09K)
- 1-funkcyjna słuchawka prysznicowa (NQH X51S)
- Wąż prysznicowy, 150 cm (NDA X51W)
- Przyłącze z uchwytem na słuchawkę - regulowany kąt nachylenia słuchawki (NAC X58K)

## Shower set
concealed with a thermostatic BOX

- Concealed thermostatic BOX with shower switch (BXY X44T)
- Thermostatic BOX component (BXY XECT)
- Wall-mounted shower arm (NAC X49K)
- Steel overhead shower (NAC X09K)
- 1-function hand shower (NQH X51S)
- Shower hose, 150 cm (NDA X51W)
- Connection with hand shower holder - adjustable shower hand angle (NAC X58K)

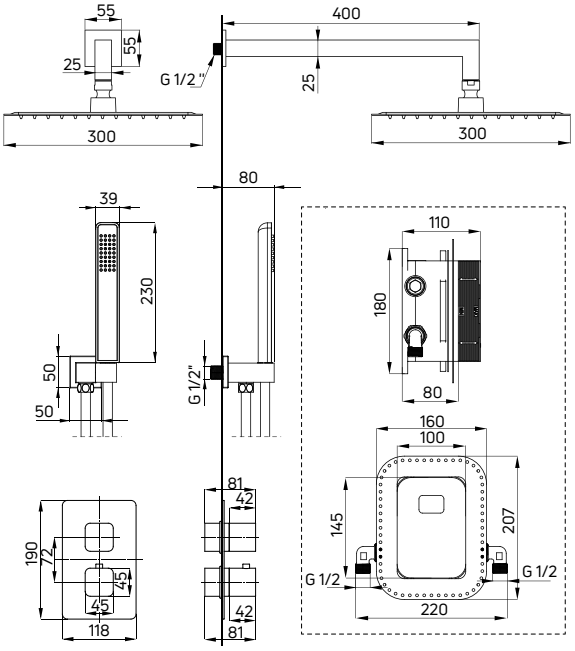


| KOD / CODE | EAN | WYKOŃCZENIE / FINISH |
|---|---|---|
| BXYZOECT | 5908212085950 | chrom / chrome |
| BXYZNECT | 5908212080771 | nero |
| BXYZAECT | 5908212097144 | bianco* |

*przyłącze / connection: NAC A51K, wylewka / shower arm: NAC A40K

## Komplet prysznicowy
**z BOXem termostatycznym**

- BOX podtynkowy termostatyczny z przełącznikiem natrysku (BXY X44T)
- Element natynkowy do BOXa termostatycznego (BXY XEAT)
- Wylewka ścienna prysznicowa (NAC X46K)
- Stalowa głowica prysznicowa (NAC X09K)
- 1-funkcyjna słuchawka prysznicowa (XDCA5SGN1/ NOQ 051S)
- Wąż prysznicowy, 150 cm (XNCH0PLD1 / NDA P51W)
- Przyłącze z uchwytem na słuchawkę - regulowany kąt nachylenia słuchawki (NAC X58K)

## Shower set
concealed with a thermostatic BOX

- Concealed thermostatic BOX with shower switch (BXY X44T)
- Thermostatic BOX component (BXY XEAT)
- Wall-mounted shower arm (NAC X46K)
- Steel overhead shower (NAC X09K)
- 1-function hand shower (XDCA5SGN1 / NOQ 051S)
- Shower hose, 150 cm (XNCH0PLD1 / NDA P51W)
- Connection with hand shower holder - adjustable shower hand angle (NAC X58K)

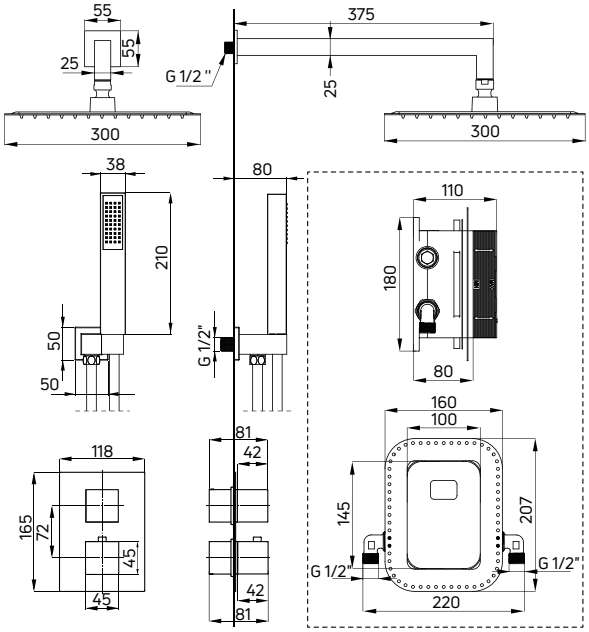


| KOD / CODE | EAN | WYKOŃCZENIE / FINISH |
|---|---|---|
| BXYZ0EAT | 5908212084885 | chrom / chrome |
| BXYZNEAT | 5908212084892 | nero |

**konsola stojąca (CST X60A), umywalka nablatowa TESS (CDS 6U6S), mydelniczka ścienna MOKKO (ADM N411), półka ścienna MOKKO (ADM N511), komplet prysznicowy z boxem termostatycznym (BXYZNEAT), półka wieszana na kabinę MOKKO (ADM N52K), haczyk podwójny MOKKO (ADM N121), komplet podtynkowy 6w1 ANEMON (CDZN6ZPW), uchwyt na papier z półką MOKKO (ADM N221)**

standing console (CST X60A), countertap washbasin TESS (CDS 6U6S), wall-mounted soap dish MOKKO (ADM N411), wall-mounted shelf MOKKO (ADM N511), concealed shower set with a thermostatic box (BXYZNEAT), hanging shower cabin shelf MOKKO (ADM N52K), double hook MOKKO (ADM N121), 6IN1 concealed set ANEMON (CDZN6ZPW), toilet paper holder with shelf MOKKO (ADM N221)

**komplet podtynkowy z zestawem prysznicowym ALPINIA (NAC 09LP), kabina prysznicowa typu walk-in KERRIA PLUS (KTS 032P), półka ścienna ROUND (ADR 0511)**

concealed shower set ALPINIA (NAC 09LP), shower cabin, walk-in type KERRIA PLUS (KTS 032P), wall-mounted shelf ROUND (ADR 0511)

# KOMPLETY Z BATERIĄ PODTYNKOWĄ

## Sets with a concealed tap

**Urządzenie estetycznej i funkcjonalnej łazienki to nie lada wyzwanie. Komplety podtynkowe pozwalają na stworzenie minimalistycznego wnętrza, oszczędzając cenne miejsce w niewielkiej łazience, są także łatwe do utrzymania w czystości. Zaprojektowana w ten sposób strefa relaksu będzie harmonijna, estetyczna i wygodna w użytkowaniu.**

Arranging an aesthetic and functional bathroom is quite a challenge. Concealed shower sets allow creating a minimalist interior, saving valuable space in a small bathroom, and are also easy to keep clean. The relaxation zone designed in this way will be harmonious, aesthetic, and comfortable to use.

# ZALETY BATERII PODTYNKOWYCH
# / ADVANTAGES OF CONCEALED TAPS

**Baterie podtynkowe stanowią doskonałą alternatywę dla tradycyjnych baterii, różnią się jednak nieco budową i działaniem. W przeciwieństwie do standardowej armatury łazienkowej, baterie podtynkowe składają się z dwóch części: natynkowej i podtynkowej, które dopiero po zamontowaniu stają się całością.**

Concealed taps are an excellent alternative to traditional taps, but they differ slightly in design and operation. Contrary to standard bathroom fittings, concealed taps consist of two parts: external and concealed, whose combination make the system complete.

**bateria umywalkowa podtynkowa HIACYNT (BQH A54L), korek ceramiczny click-clack z tuleją (NHC C10U), umywalka nablatowa TESS (CDS 6U6S), kubek MOKKO (ADM A912), taca MOKKO (ADM N512)**

concealed washbasin tap HIACYNT (BQH A54L), ceramic click-clack plug (NHC C10U), countertop washbasin TESS (CDS 6U6S), mug MOKKO (ADM A912), tray MOKKO (ADM N512)

# KORZYŚCI MONTAŻU INSTALACJI PODTYNKOWEJ
# / BENEFITS OF A CONCEALED SYSTEM

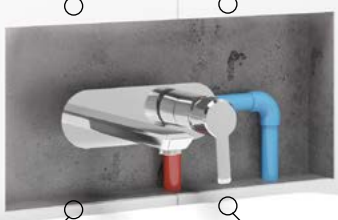

**KOMPLETNOŚĆ**
/ COMPLETENESS

**wszystkie baterie podtynkowe Deante zawierają w zestawie element podtynkowy i natynkowy**

all Deante concealed mixers include a concealed and surface-mounted element

**FUNKCJONALNOŚĆ**
/ FUNCTIONALITY

**możliwość tworzenia różnorodnych kombinacji baterii podtynkowych z głowicami, słuchawkami, dyszami, czy wylewkami**

the possibility of creating various combinations of concealed taps with shower heads, headphones, nozzles or spouts

**ESTETYKA**
/ AESTHETICS

**widoczna część natynkowa zazwyczaj stanowi niewielką, płaską powierzchnię, której utrzymanie w czystości nie sprawi problemu**

the visible external element is usually a small, flat surface, which is easy to keep clean

**OSZCZĘDNOŚĆ MIEJSCA**
/ SPACE-SAVING

**wszystkie rury umieszczone są w ścianach i sufitach, a poszczególne elementy instalacji tam, gdzie będą najbardziej wydajne, dostępne i funkcjonalne**

all pipes are placed in walls and ceilings, and individual elements of the installation - where they will be the most efficient, accessible and functional

# SCHEMATY PODŁĄCZEŃ ŹRÓDEŁ WYPŁYWU WODY
# / CONNECTION DIAGRAMS FOR THE SOURCES OF WATER

## BATERIA UMYWALKOWA PODTYNKOWA
/ CONCEALED WASHBASIN TAP

- **Wypływ wody z jednego źródła z wylewką ścienną**
- One source of water outflow with wall-mounted washbasin spout

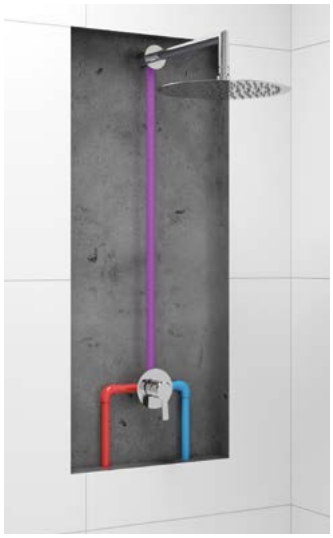

## BATERIA PODTYNKOWA BEZ PRZEŁĄCZNIKA FUNKCJI
/ CONCEALED SHOWER TAP WITHOUT SHOWER SWITCH

- **Wypływ wody z jednego źródła z możliwością indywidualnego umiejscowienia podłączeń**
- One source of water outflow with the possibility of individual placement of connections

## BATERIA PODTYNKOWA Z PRZEŁĄCZNIKIEM FUNKCJI
/ CONCEALED SHOWER TAP WITH SHOWER SWITCH

- **Wypływ wody z dwóch źródeł z możliwością indywidualnego umiejscowienia podłączeń**
- Two sources of water outflow with the possibility of individual placement of connections

# ARNIKA

## Komplet prysznicowy
**podtynkowy, z wylewką wannową**

- Bateria mieszaczowa z przełącznikiem natrysku (BQA X44P)
- Wylewka wannowa, składana (NAC X87K)
- Zestaw prysznicowy z przyłączem podtynkowym (NQA X61K)

## Shower set
concealed, with bath spout

- Mixer tap with shower switch (BQA X44P)
- Bathtub spout, foldable (NAC X87K)
- Shower set with concealed connector (NQA X61K)

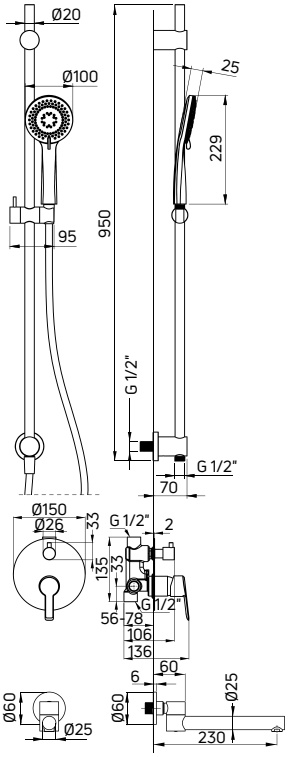


ZAWIERA ELEMENT PODTYNKOWY / CONCEALED ELEMENT INCLUDED

| KOD / CODE | EAN | WYKOŃCZENIE / FINISH |
|---|---|---|
| NAC 09QA | 5907650830191 | chrom / chrome |
| NAC N9QA | 5907650830214 | nero |
| NAC D9QA | 5907650830207 | titanium |

# ARNIKA

## Komplet prysznicowy
**podtynkowy, z wylewką wannową**

- Bateria mieszaczowa z przełącznikiem natrysku (BQA Z44P)
- Wylewka wannowa, składana (NAC Z87K)
- 3-funkcyjna słuchawka prysznicowa (NQA Z51S)
- Wąż prysznicowy, 150 cm (NDA Z51W)
- Przyłącze z uchwytem na słuchawkę - regulowany kąt nachylenia słuchawki (NAC Z57K)

## Shower set
concealed, with bath spout

- Mixer tap with shower switch (BQA Z44P)
- Bathtub spout, foldable (NAC Z87K)
- 3-function hand shower (NQA Z51S)
- Shower hose, 150 cm (NDA Z51W)
- Connection with hand shower holder - adjustable shower hand angle (NAC Z57K)

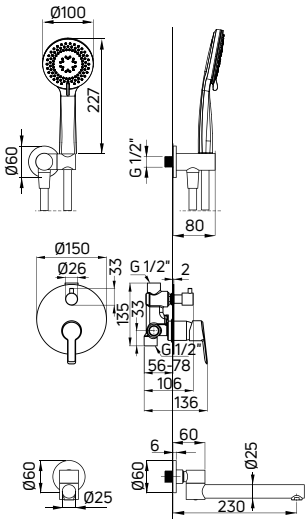


ZAWIERA ELEMENT PODTYNKOWY / CONCEALED ELEMENT INCLUDED

| KOD / CODE | EAN | WYKOŃCZENIE / FINISH |
|---|---|---|
| NAC Z9QA | 5907650830221 | złoty / gold |

# TEMISTO

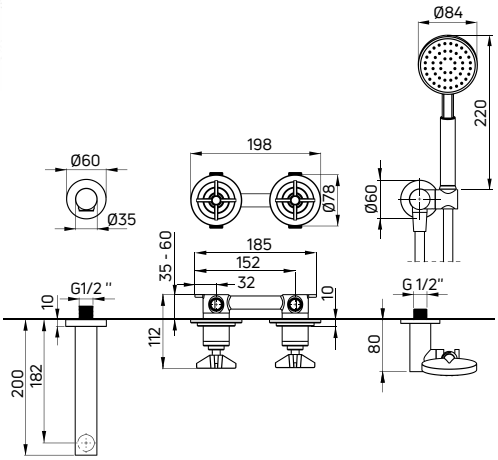


## Komplet wannowy
**podtynkowy**

- Bateria mieszaczowa z przełącznikiem natrysku (BQT X44P)
- Wylewka ścienna wannowa (NAC X81K)
- 1-funkcyjna słuchawka prysznicowa (XDCT0SxZ1)
- Wąż prysznicowy, 150 cm (XDCT0VxL0)
- Przyłącze z uchwytem na słuchawkę - regulowany kąt nachylenia słuchawki (NAC X57K)

## Bathtub set
**concealed**

- Mixer tap with shower switch (BQT X44P)
- Wall-mounted bathtub spout (NAC X81K)
- 1-function hand shower (XDCT0SxZ1)
- Shower hose, 150 cm (XDCT0VxL0)
- Connection with hand shower holder - adjustable shower hand angle (NAC X57K)

ZAWIERA ELEMENT PODTYNKOWY / CONCEALED ELEMENT INCLUDED

| KOD / CODE | EAN | WYKOŃCZENIE / FINISH |
|---|---|---|
| NAC 09TQ | 5907650848868 | chrom / chrome |
| NAC N9TQ | 5907650848912 | nero |
| NAC M9TQ | 5907650848929 | mosiądz / brass* |

*przyłącze/connection: NAC M51K

**komplet wannowy podtynkowy TEMISTO (NAC M9TQ), wanna ANEMON (KDM 017W)**
concealed bathtub set TEMISTO (NAC M9TQ), bathtub ANEMON (KDM 017W)

## SILIA

### Komplet prysznicowy
podtynkowy

- Bateria mieszaczowa z przełącznikiem natrysku (BQS X44P)
- Wylewka ścienna prysznicowa (NQS X41K)
- Główka prysznicowa (NQS X30K)
- 1-funkcyjna słuchawka prysznicowa (NQS X51S)
- Wąż prysznicowy, 150 cm (NDA X51W)
- Przyłącze z uchwytem na słuchawkę - regulowany kąt nachylenia słuchawki (NQS X57K)

### Shower set
concealed

- Mixer tap with shower switch (BQS X44P)
- Wall-mounted shower arm (NQS X41K)
- Fixed shower head (NQS X30K)
- 1-function hand shower (NQS X51S)
- Shower hose, 150 cm (NDA X51W)
- Connection with hand shower holder - adjustable shower hand angle (NQS X57K)

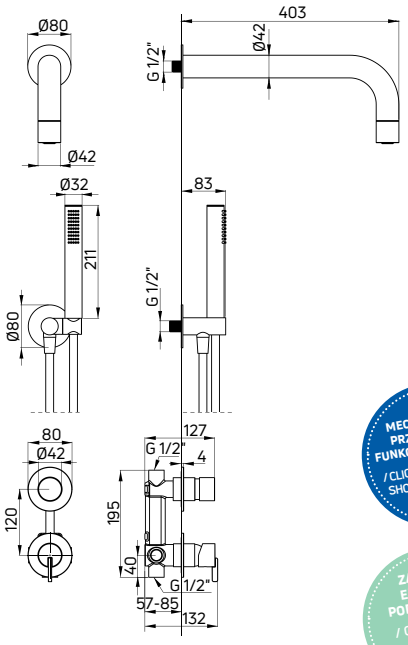


MECHANICZNY PRZEŁĄCZNIK FUNKCJI TYPU CLICK / CLICK MECHANICAL SHOWER DIVERTER

ZAWIERA ELEMENT PODTYNKOWY / CONCEALED ELEMENT INCLUDED

| KOD / CODE | EAN | WYKOŃCZENIE / FINISH |
|---|---|---|
| NQS F9XK | 5907650819165 | stal szczotkowana / brushed steel |
| NQS R9XK | 5907650827795 | złoty szczotkowany / brushed gold |
| NQS D9XK | 5907650819158 | titanium |

| KOD / CODE | EAN | WYKOŃCZENIE / FINISH |
|---|---|---|
| NQS N9XK | 5907650819141 | nero |
| NQS A9XK | 5907650858485 | bianco |
| NQS 09XK | 5907650819172 | chrom / chrome |

## SILIA

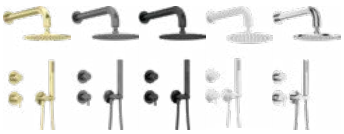

### Komplet prysznicowy
podtynkowy

- Bateria mieszaczowa z przełącznikiem natrysku (BQS X44P)
- Wylewka ścienna prysznicowa (NQS X41K)
- Głowica prysznicowa (NAC X00K)
- 1-funkcyjna słuchawka prysznicowa (NQS X51S)
- Wąż prysznicowy, 150 cm (NDA X51W)
- Przyłącze z uchwytem na słuchawkę - regulowany kąt nachylenia słuchawki (NQS X57K)

### Shower set
concealed

- Mixer tap with shower switch (BQS X44P)
- Wall-mounted shower arm (NQS X41K)
- Shower head (NAC X00K)
- 1-function hand shower (NQS X51S)
- Shower hose, 150 cm (NDA X51W)
- Connection with hand shower holder - adjustable shower hand angle (NQS X57K)

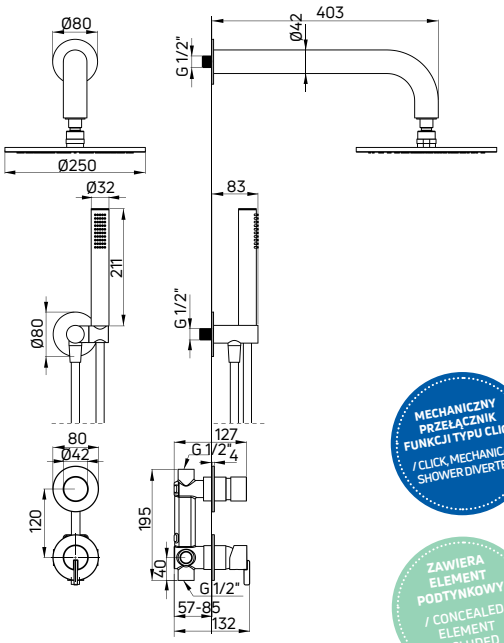


MECHANICZNY PRZEŁĄCZNIK FUNKCJI TYPU CLICK / CLICK MECHANICAL SHOWER DIVERTER

ZAWIERA ELEMENT PODTYNKOWY / CONCEALED ELEMENT INCLUDED

| KOD / CODE | EAN | WYKOŃCZENIE / FINISH |
|---|---|---|
| NQS F9YK | 5907650819202 | stal szczotkowana / brushed steel |
| NQS R9YK | 5907650827801 | złoty szczotkowany / brushed gold |
| NQS D9YK | 5907650819196 | titanium |

| KOD / CODE | EAN | WYKOŃCZENIE / FINISH |
|---|---|---|
| NQS N9YK | 5907650819189 | nero |
| NQS A9YK | 5907650858492 | bianco |
| NQS 09YK | 5907650819219 | chrom / chrome |

aranżacja według projektu / arrangement design by POPIELAKstudio

komplet prysznicowy podtynkowy SILIA (NQS N9XK), koszyk prysznicowy SILIA (ADI N551), komplet podtynkowy 6w1 SILIA (CDLN6ZPW), bateria bidetowa podtynkowa ze słuchawką typu bidetta SILIA (BQS N34M)

concealed shower set SILIA (NQS N9XK), shower basket SILIA (ADI N551), 6IN1 concealed set SILIA (CDLN6ZPW), concealed bidet tap with bidetta-type hand shower SILIA (BQS N34M)

# ARNIKA

## Komplet prysznicowy
podtynkowy

- Bateria mieszaczowa z przełącznikiem natrysku (BQA X44P)
- Wylewka ścienna prysznicowa (NAC X45K)
- Głowica prysznicowa (NAC X10K)
- 3-funkcyjna słuchawka prysznicowa (NQA X51S)
- Wąż prysznicowy, 150 cm (NDA X51W)
- Przyłącze z uchwytem na słuchawkę - regulowany kąt nachylenia słuchawki (NAC X57K)

## Shower set
concealed

- Mixer tap with shower switch (BQA X44P)
- Wall-mounted shower arm (NAC X45K)
- Steel overhead shower (NAC X10K)
- 3-function hand shower (NQA X51S)
- Shower hose, 150 cm (NDA X51W)
- Connection with hand shower holder - adjustable shower hand angle (NAC X57K)

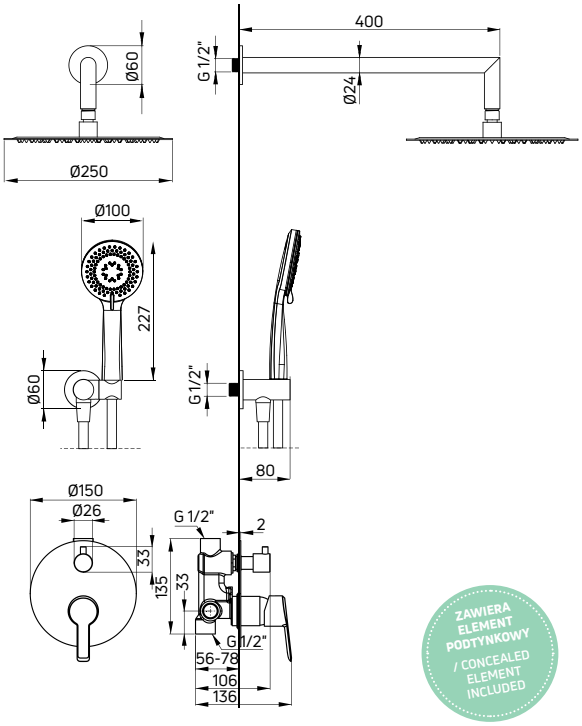


ZAWIERA ELEMENT PODTYNKOWY / CONCEALED ELEMENT INCLUDED

| KOD / CODE | EAN | WYKOŃCZENIE / FINISH |
|---|---|---|
| NAC 09QP | 5908212084694 | chrom / chrome |
| NAC N9QP | 5908212081273 | nero |
| NAC D9QP | 5908212096604 | titanium |

| KOD / CODE | EAN | WYKOŃCZENIE / FINISH |
|---|---|---|
| NAC Z9QP | 5907650877295 | złoty / gold |
| NAC R9QP | 5907650845546 | złoty szczotkowany / brushed gold |

# ARNIKA

## Komplet prysznicowy
**podtynkowy**

- Bateria mieszaczowa z przełącznikiem natrysku (BQA X44P)
- Wylewka ścienna prysznicowa (NAC X45K)
- Głowica prysznicowa (NAC X10K)
- Zestaw prysznicowy 3-funkcyjny z drążkiem - przyłącze podtynkowe (NQA X61K)

## Shower set
concealed

- Mixer tap with shower switch (BQA X44P)
- Wall-mounted shower arm (NAC X45K)
- Overhead shower (NAC X10K)
- Shower set, 3-function, with sliding bar - concealed connector (NQA X61K)

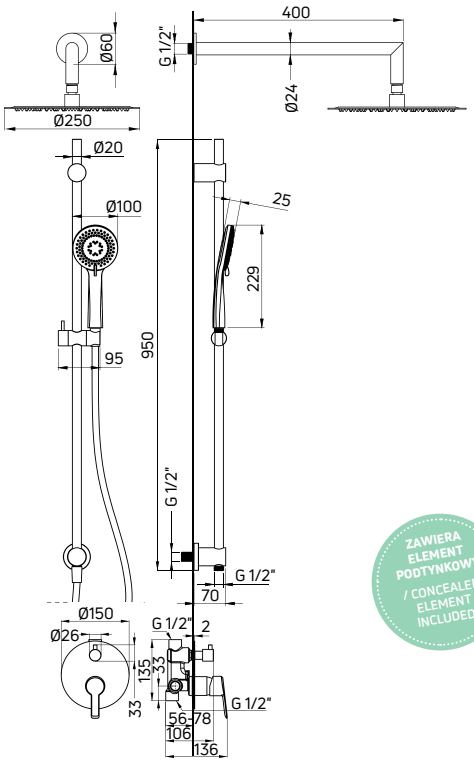


ZAWIERA ELEMENT PODTYNKOWY / CONCEALED ELEMENT INCLUDED

| KOD / CODE | EAN | WYKOŃCZENIE / FINISH |
|---|---|---|
| NAC 06QP | 5907650858195 | chrom / chrome |
| NAC N6QP | 5907650858201 | nero |
| NAC D6QP | 5907650858218 | titanium |

# ARNIKA

## Komplet prysznicowy
**podtynkowy**

- Bateria mieszaczowa bez przełącznika natrysku (BQA X44L)
- Zestaw prysznicowy 3-funkcyjny z drążkiem - przyłącze podtynkowe (NQA X61K)

## Shower set
concealed

- Mixer tap without shower switch (BQA X44L)
- Shower set, 3-function, with sliding bar - concealed connector (NQA X61K)

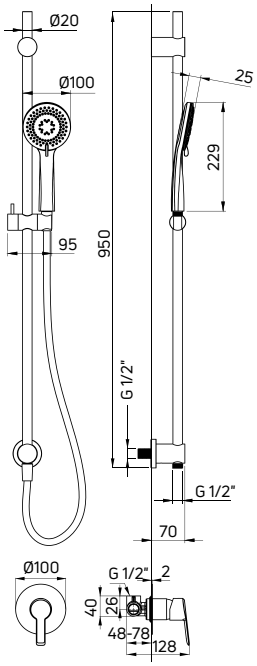


ZAWIERA ELEMENT PODTYNKOWY / CONCEALED ELEMENT INCLUDED

| KOD / CODE | EAN | WYKOŃCZENIE / FINISH |
|---|---|---|
| NAC 09TP | 5907650816874 | chrom / chrome |
| NAC N9TP | 5907650816867 | nero |
| NAC D9TP | 5907650816881 | titanium |

# AGAWA

## Komplet prysznicowy
**podtynkowy**

- Bateria mieszaczowa z przełącznikiem natrysku (BQG 045P)
- Wylewka ścienna prysznicowa (NAC 040K)
- Stalowa głowica prysznicowa (NAC 003K)
- 3-funkcyjna słuchawka prysznicowa (NQG 051S)
- Wąż prysznicowy, 150 cm (NDA P51W)
- Przyłącze z uchwytem na słuchawkę - regulowany kąt nachylenia słuchawki (NAC 057K)

## Shower set
concealed

- Mixer tap with shower switch (BQG 045P)
- Wall-mounted shower arm (NAC 040K)
- Steel overhead shower (NAC 003K)
- 3-function hand shower (NQG 051S)
- Shower hose, 150 cm (NDA P51W)
- Connection with hand shower holder - adjustable shower hand angle (NAC 057K)

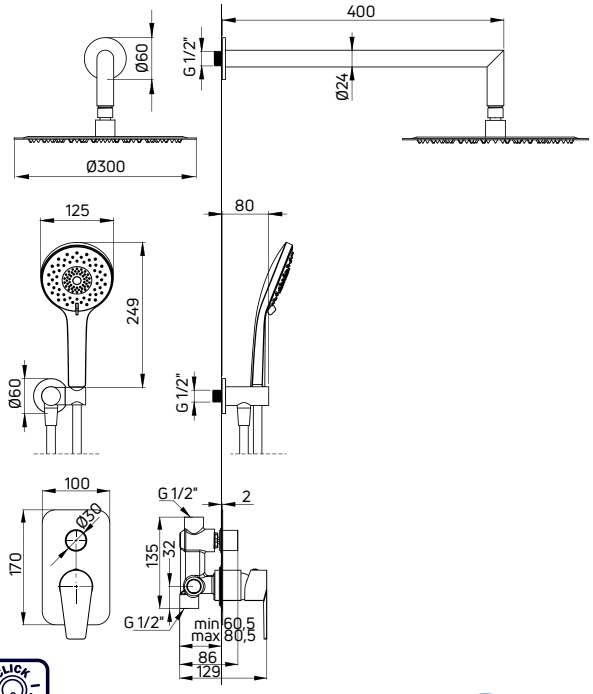


ZAWIERA ELEMENT PODTYNKOWY / CONCEALED ELEMENT INCLUDED

MECHANICZNY PRZEŁĄCZNIK FUNKCJI TYPU CLICK / CLICK MECHANICAL SHOWER DIVERTER

| KOD / CODE | EAN | WYKOŃCZENIE / FINISH |
|---|---|---|
| NAC 09NP | 05908212055014 | chrom / chrome |

# ALPINIA

## Komplet prysznicowy
**podtynkowy**

- Bateria mieszaczowa z przełącznikiem natrysku (BGA 044P)
- Wylewka ścienna prysznicowa (NAC 047K)
- Stalowa głowica prysznicowa (NAC 002K)
- 3-funkcyjna słuchawka prysznicowa (NGA 051S)
- Wąż prysznicowy, 150 cm (NDA P51W)
- Przyłącze z uchwytem na słuchawkę - regulowany kąt nachylenia słuchawki (NAC 057K)

## Shower set
concealed

- Mixer tap with shower switch (BGA 044P)
- Wall-mounted shower arm (NAC 047K)
- Steel overhead shower (NAC 002K)
- 3-function hand shower (NGA 051S)
- Shower hose, 150 cm (NDA P51W)
- Connection with hand shower holder - adjustable shower hand angle (NAC 057K)

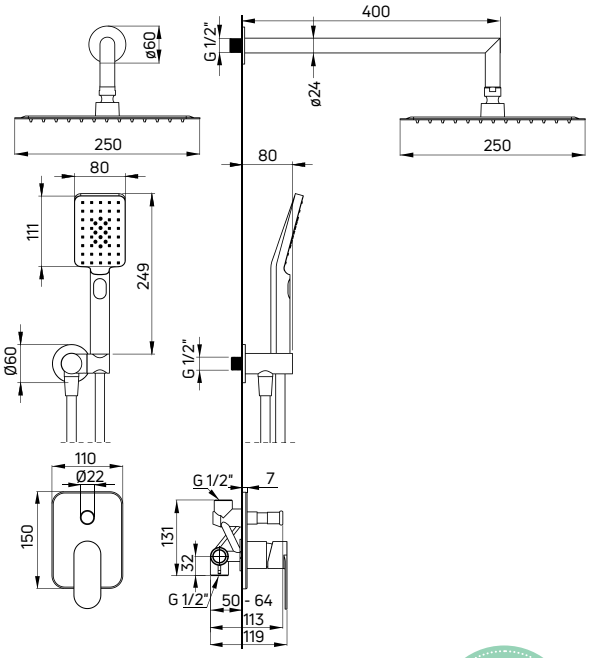


ZAWIERA ELEMENT PODTYNKOWY / CONCEALED ELEMENT INCLUDED

| KOD / CODE | EAN | WYKOŃCZENIE / FINISH |
|---|---|---|
| NAC 09LP | 5908212060407 | chrom / chrome |

# ANEMON

## Komplet prysznicowy
**podtynkowy**

- Bateria mieszaczowa z przełącznikiem natrysku (BBZ N44P)
- Wylewka ścienna prysznicowa (NAC X46K)
- Stalowa głowica prysznicowa (NAC X09K)
- 4-funkcyjna słuchawka prysznicowa (NBZ N51S)
- Wąż prysznicowy, 150 cm (XNCH0PLD1)
- Przyłącze z uchwytem na słuchawkę - regulowany kąt nachylenia słuchawki (NAC X58K)

## Shower set
concealed

- Mixer tap with shower switch (BBZ N44P)
- Wall-mounted shower arm (NAC N46K)
- Steel overhead shower (NAC 209K)
- 4-function hand shower (NBZ N51S)
- Shower hose, 150 cm (XNCH0PLD1)
- Connection with hand shower holder - adjustable shower hand angle (NAC X58K)

2x

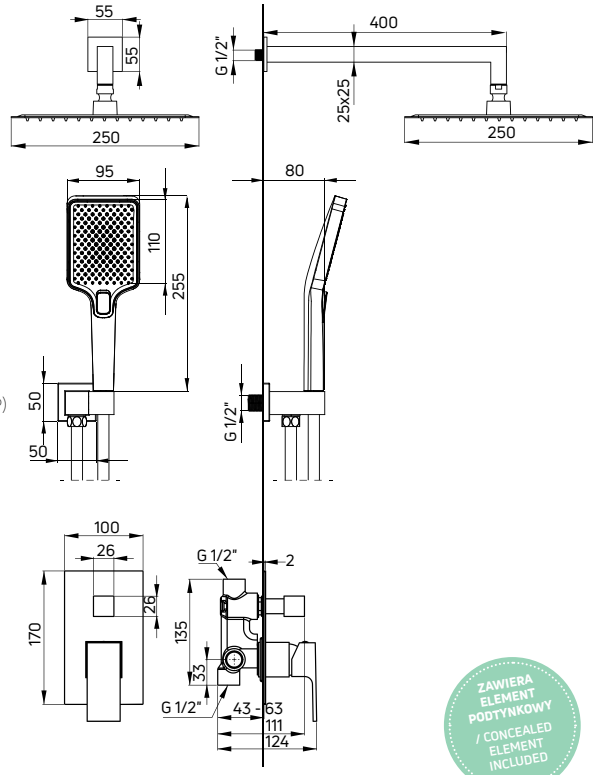


ZAWIERA ELEMENT PODTYNKOWY / CONCEALED ELEMENT INCLUDED

| KOD / CODE | EAN | WYKOŃCZENIE / FINISH |
|---|---|---|
| NAC N9MP | 5908212085615 | nero |
| NAC 09MP | 5908212085608 | chrom / chrome* |

*słuchawka 3-funkcyjna / 3-function hand shower: NGA 051S

# ANEMON

## Komplet natryskowy
**podtynkowy**

- Bateria mieszaczowa z przełącznikiem funkcji (BCZ 044P)
- Wylewka ścienna natryskowa (NAC 049K)
- Stalowa głowica natryskowa (NAC 005K)
- 1-funkcyjna słuchawka natryskowa (NOQ 051S)
- Wąż natryskowy stalowy rozciągliwy 150 cm (NDA 151W)
- Przyłącze z uchwytem na słuchawkę - regulowany kąt nachylenia słuchawki (NAC 058K)

## Shower set
concealed

- Mixer tap with shower switch (BCZ 044P)
- Wall-mounted shower arm (NAC 049K)
- Steel overhead shower (NAC 005K)
- 1-function hand shower (NOQ 051S)
- Stainless steel extensible shower hose, 150 cm (NDA 151W)
- Connection with hand shower holder - adjustable shower hand angle (NAC 058K)

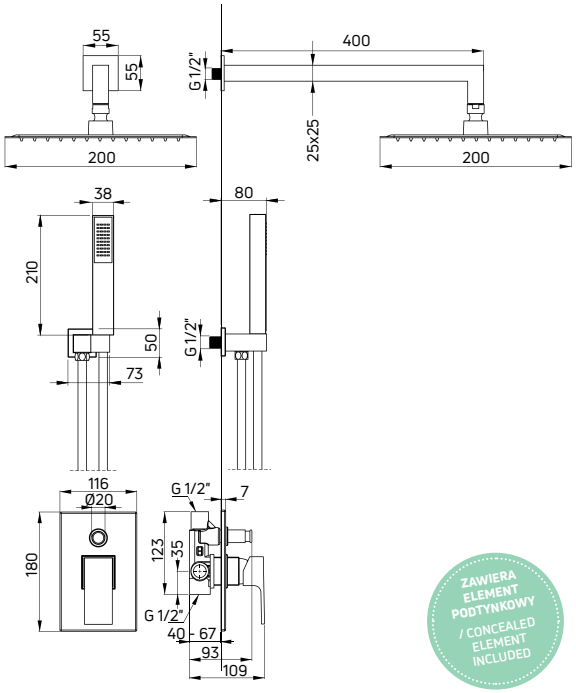


ZAWIERA ELEMENT PODTYNKOWY / CONCEALED ELEMENT INCLUDED

| KOD / CODE | EAN | WYKOŃCZENIE / FINISH |
|---|---|---|
| NAC 09AP | 5908212035238 | chrom / chrome |

# JASMIN

## Komplet prysznicowy
podtynkowy

- Bateria mieszaczowa z przełącznikiem natrysku (BGJ X44P)
- Wylewka ścienna prysznicowa (NAC X47K)
- Stalowa głowica prysznicowa (NAC X02K)
- 3-funkcyjna słuchawka prysznicowa (NGA X51S)
- Wąż prysznicowy, 150 cm (NDA X51W)
- Przyłącze z uchwytem na słuchawkę - regulowany kąt nachylenia słuchawki NAC X57K)

## Shower set
concealed

- Mixer tap with shower switch (BGJ X44P)
- Wall-mounted shower arm (NAC X47K)
- Steel overhead shower (NAC X02K)
- 3-function hand shower (NGA X51S)
- Shower hose, 150 cm (NDA X51W)
- Connection with hand shower holder - adjustable shower hand angle (NAC X57K)

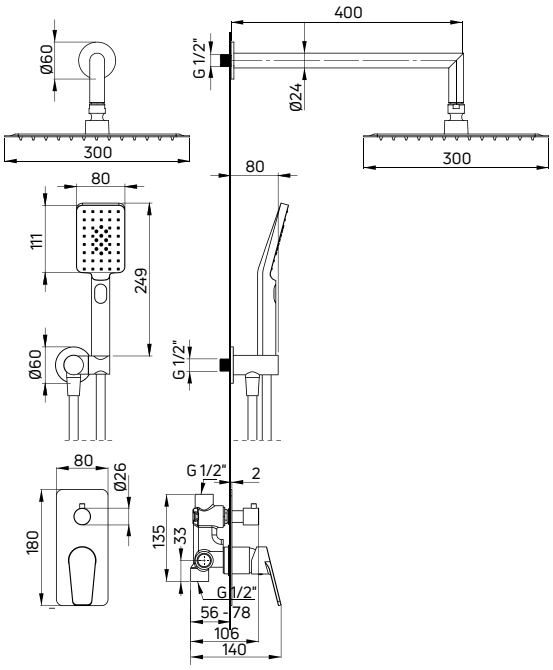


| KOD / CODE | EAN | WYKOŃCZENIE / FINISH |
|---|---|---|
| NAC 09JP | 5907650874072 | chrom / chrome |
| NAC N9JP | 5907650874089 | nero |

CERAMICZNY, MECHANICZNY PRZEŁĄCZNIK FUNKCJI / MECHANICAL CERAMIC SHOWER DIVERTER

ZAWIERA ELEMENT PODTYNKOWY / CONCEALED ELEMENT INCLUDED

# TUBO

## Komplet prysznicowy
podtynkowy

- Bateria mieszaczowa z przełącznikiem natrysku
- Wylewka ścienna prysznicowa (NAC 045K)
- Głowica prysznicowa (NAC 03EK)
- Zestaw prysznicowy 5-funkcyjny z drążkiem (NGV 051K)
- Przyłącze kątowe (NAC 054K)

## Shower set
concealed

- Mixer tap with shower switch
- Wall-mounted shower arm (NAC 045K)
- Overhead shower (NAC 03EK)
- Shower set, 5-function, with sliding bar (NGV 051K)
- Angled hose connector (NAC 054K)

2x

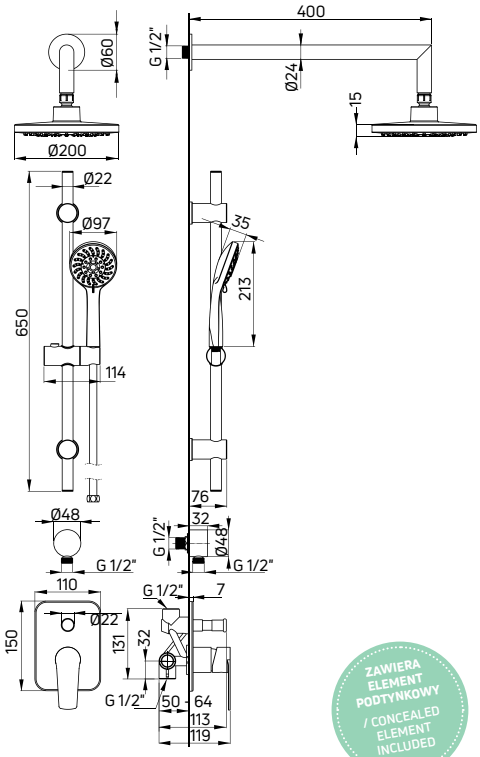


ZAWIERA ELEMENT PODTYNKOWY / CONCEALED ELEMENT INCLUDED

| KOD / CODE | EAN | WYKOŃCZENIE / FINISH |
|---|---|---|
| NAC 09GA | 5907650858225 | chrom / chrome |

**słuchawka natryskowa ARNIKA (NQA Z51S)**
hand shower ARNIKA (NQA Z51S)

# PRODUKTY UZUPEŁNIAJĄCE

## Complementary products

**Produkty uzupełniające należy dobierać tak, aby wpasowały się w koncepcję wnętrza oraz pasowały stylistycznie do baterii. Szeroka gama modeli w ofercie Deante, ciekawe wzornictwo, różne strumienie wody i wysoka jakość wykonania pozwolą zaaranżować łazienkę idealną. Do dyspozycji oddajemy głowice i wylewki natryskowe, słuchawki prysznicowe, przyłącza kątowe i węże.**

Complementary products should be selected to fit into the concept of the interior and match the style of the tap. The broad range of models offered by Deante, interesting design, different spray settings, and fine workmanship allow arranging a superb bathroom. Overhead showers and shower arms, hand showers, angle connectors, and hoses are at your service.

## FLOKS

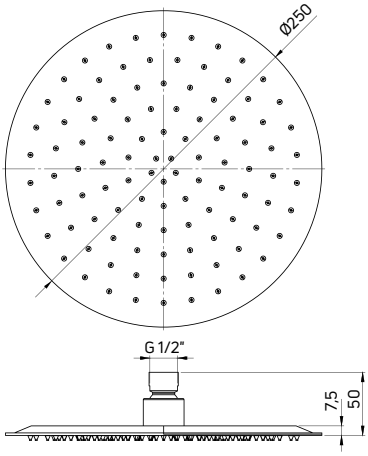


**Głowica prysznicowa**
**250 mm**

- Okrągła
- 1-funkcyjna
- Materiał: stal
- Klasa przepływu Z –7,2-12 l/min

Overhead shower
250 mm

- Round
- 1-function
- Material: steel
- Flow class Z – 7,2-12 l/min

| KOD / CODE | EAN | WYKOŃCZENIE / FINISH |
|---|---|---|
| NAC 000K | 5908212044131 | chrom / chrome |
| NAC 600K | 5908212060797 | bianco |
| NAC N10K | 5907650836674 | nero |

| KOD / CODE | EAN | WYKOŃCZENIE / FINISH |
|---|---|---|
| NAC D10K | 5907650836681 | titanium |
| NAC F10K | 5907650834380 | stal szczotkowana / brushed steel |
| NAC R10K | 5907650834397 | złoty szczotkowany / brushed gold |

## FLOKS

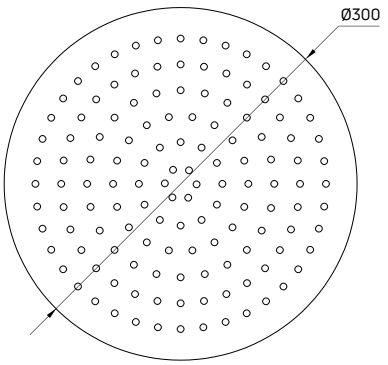


**Głowica prysznicowa**
**300 mm**

- Okrągła
- 1-funkcyjna
- Materiał: stal
- Klasa przepływu Z – 7,2-12 l/min

Overhead shower
300 mm

- Round
- 1-function
- Material: steel
- Flow class Z – 7,2-12 l/min

| KOD / CODE | EAN | WYKOŃCZENIE / FINISH |
|---|---|---|
| NAC 003K | 5908212013397 | chrom / chrome |
| NAC 203K | 5908212069608 | nero |

# FLOKS

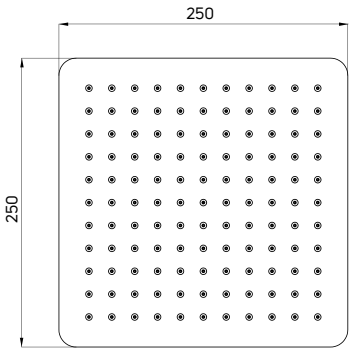


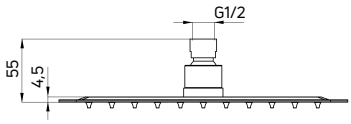


**Głowica prysznicowa**
**250 mm**

- Kwadratowa
- 1-funkcyjna
- Materiał: stal
- Klasa przepływu Z – 7,2-12 l/min

Overhead shower
250 mm

- Square
- 1-function
- Material: steel
- Flow class Z – 7,2-12 l/min

| KOD / CODE | EAN | WYKOŃCZENIE / FINISH |
|---|---|---|
| NAC 002K | 5908212006672 | chrom / chrome |
| NAC 202K | 5907650819608 | nero |
| NAC D02K | 5907650826866 | titanium |

| KOD / CODE | EAN | WYKOŃCZENIE / FINISH |
|---|---|---|
| NAC F02K | 5907650834366 | stal szczotkowana / brushed steel |
| NAC R02K | 5907650834373 | złoty szczotkowany / brushed gold |
| NAC Z02K | 5907650826859 | złoty / gold |

# FLOKS

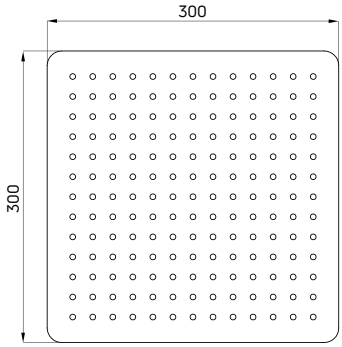


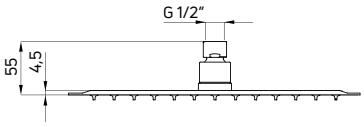


**Głowica prysznicowa**
**300 mm**

- Kwadratowa
- 1-funkcyjna
- Materiał: stal
- Klasa przepływu Z – 7,2-12 l/min

Overhead shower
300 mm

- Square
- 1-function
- Material: steel
- Flow class Z – 7,2-12 l/min

| KOD / CODE | EAN | WYKOŃCZENIE / FINISH |
|---|---|---|
| NAC 009K | 5908212044162 | chrom / chrome |
| NAC 209K | 5908212069592 | nero |

## FLOKS

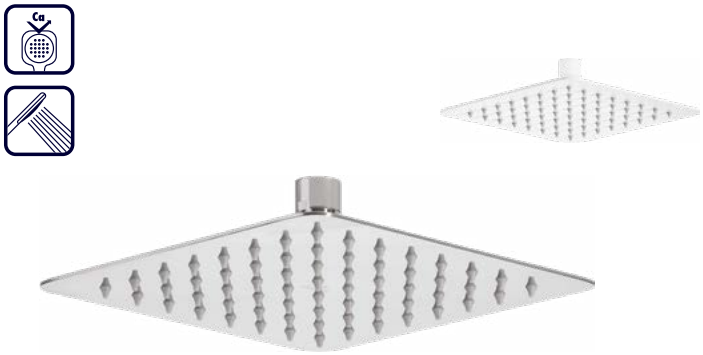

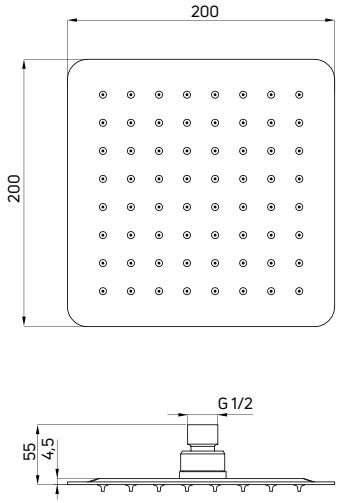


**Głowica prysznicowa**
**200 mm**

- Kwadratowa
- 1-funkcyjna
- Materiał: stal
- Klasa przepływu Z – 7,2-12 l/min

Overhead shower
200 mm

- Square
- 1-function
- Material: steel
- Flow class Z – 7,2-12 l/min

| KOD / CODE | EAN | WYKOŃCZENIE / FINISH |
|---|---|---|
| NAC 005K | 5908212013403 | chrom / chrome |
| NAC 605K | 5908212057339 | bianco |

## CASCADA

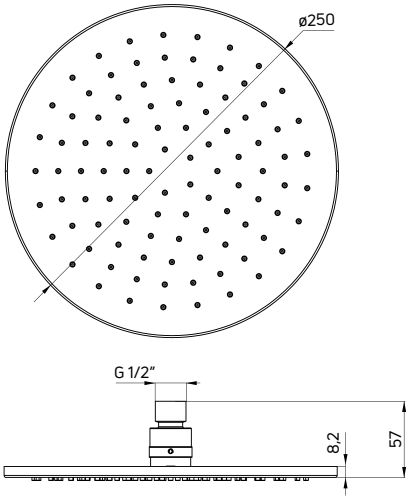


**Głowica prysznicowa**
**250 mm**

- Okrągła
- 1-funkcyjna
- Materiał: mosiądz
- Klasa przepływu Z – 7,2-12 l/min

Overhead shower
250 mm

- Round
- 1-function
- Material: brass
- Flow class Z – 7,2-12 l/min

| KOD / CODE | EAN | WYKOŃCZENIE / FINISH |
|---|---|---|
| NAC 091K | 5907650879688 | chrom / chrome |
| NAC N91K | 5907650879695 | nero |
| NAC D00K | 5908212095515 | titanium |
| NAC M91K | 5907650879701 | mosiądz / brass |

| KOD / CODE | EAN | WYKOŃCZENIE / FINISH |
|---|---|---|
| NAC F00K | 5907650818960 | stal szczotkowana / brushed steel |
| NAC R00K | 5907650827115 | złoty szczotkowany / brushed gold |
| NAC Z00K | 5907650876380 | złoty / gold |

# SILIA

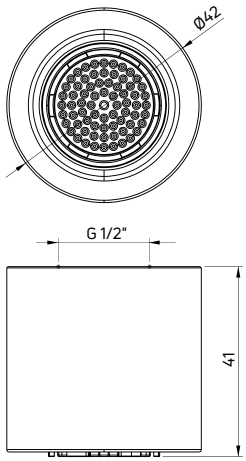


## Główka prysznicowa

- Materiał: mosiądz
- Silikonowy aerator
- Klasa przepływu S - 15-19,8 l/min

## Fixed shower head

- Material: brass
- Silicone aerator
- Flow class S - 15-19,8 l/min

| KOD / CODE | EAN | WYKOŃCZENIE / FINISH |
|---|---|---|
| NQS F30K | 5907650819035 | stal szczotkowana / brushed steel |
| NQS R30K | 5907650827085 | złoty szczotkowany / brushed gold |
| NQS D30K | 5907650819028 | titanium |

| KOD / CODE | EAN | WYKOŃCZENIE / FINISH |
|---|---|---|
| NQS N30K | 5907650819011 | nero |
| NQS A30K | 5907650858379 | bianco |
| NQS 030K | 5907650858232 | chrom / chrome |

## WRZOS

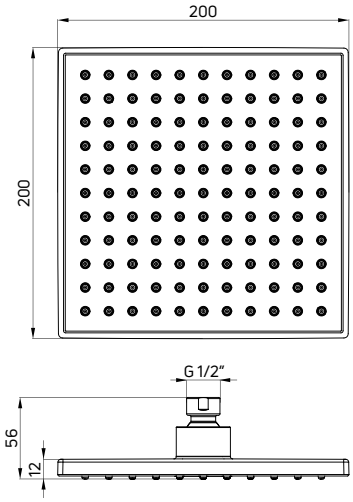


**Głowica prysznicowa**
**200 mm**

- Kwadratowa
- 1-funkcyjna
- Klasa przepływu S - 15-20 l/min

Overhead shower
200 mm

- Square
- 1-function
- Flow class S - 15-20 l/min

| KOD / CODE | EAN | WYKOŃCZENIE / FINISH |
|---|---|---|
| NAC 03QK | 5908212044988 | chrom / chrome |

## PEONIA

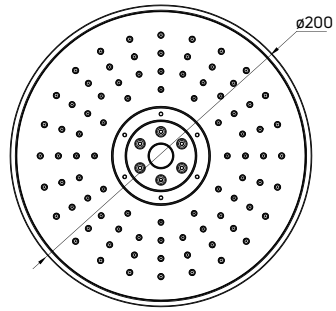


**Głowica prysznicowa**
**200 mm**

- Okrągła
- 2-funkcyjna
- Klasa przepływu A - 12-15 l/min

Overhead shower
200 mm

- Round
- 2-function
- Flow class A - 12-15 l/min

| KOD / CODE | EAN | WYKOŃCZENIE / FINISH |
|---|---|---|
| NAC 03EK | 5908212044995 | chrom / chrome |

## CASCADA

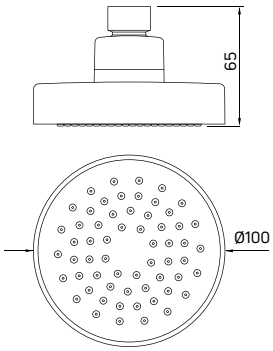


### Główka prysznicowa

- Okrągła
- 1-funkcyjna
- Klasa przepływu S - 15-20 l/min

### Overhead shower

- Round
- 1-function
- Flow class S - 15-20 l/min

| KOD / CODE | EAN | WYKOŃCZENIE / FINISH |
|---|---|---|
| NAC 030K | 5908212063378 | chrom / chrome |

## CASCADA

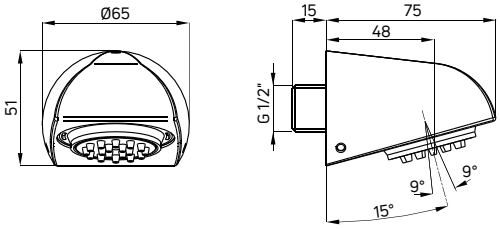


PRODUKT DLA OBIEKTÓW INWESTYCYJNYCH / PRODUCT FOR INVESTMENT PROPERTIES

### Główka prysznicowa

- Antywandalowa
- Okrągła
- 1-funkcyjna
- Materiał: mosiądz
- Klasa przepływu Z – 7,2-12 l/min

### Overhead shower

- Anti-vandal
- Round
- 1-function
- Material: brass
- Flow class Z – 7,2-12 l/min

| KOD / CODE | EAN | WYKOŃCZENIE / FINISH |
|---|---|---|
| NAC 02AV | 5908212082256 | chrom / chrome |

**wylewka składana CASCADA (NAC N87K), bateria natryskowa podtynkowa bez przełącznika natrysku ARNIKA (BQA N44L), mydelniczka ścienna ROUND (ADR N411), bateria natryskowa podtynkowa ARNIKA (BQA N44P), umywalka nablatowa TESS (CDS NU6S), konsola stojąca (CST X60A), syfon umywalkowy (NHC B31K), przyłącze kątowe regulowane CASCADA (NAC N57K), słuchawka natryskowa ROUND (XNC16SLP1)**

foldable spout CASCADA (NAC N87K), concealed shower tap without shower diverter ARNIKA (BQA N44L), wall-mounted soap dish ROUND (ADR N411), concealed shower tap ARNIKA (BQA N44P), countertap washbasin TESS (CDS NU6S), standing console (CST X60A), bottle trap for washbasin (NHC B31K), adjustable angled hose connector CASCADA (NAC N57K), hand shower ROUND (XNC16SLP1)

## CASCADA

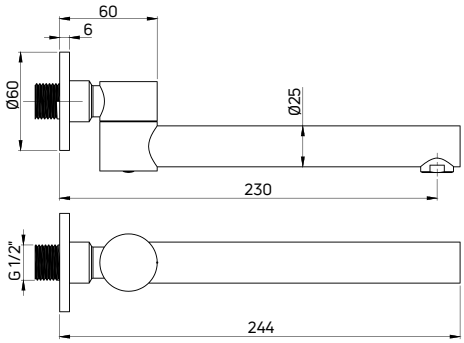


### Wylewka wannowo-umywalkowa
**ścienna, składana**

- Materiał: mosiądz
- Klasa przepływu A - 12-15 l/min
- Aerator umywalkowy w komplecie

### Washbasin/bathtub spout
wall-mounted, foldable

- Material: brass
- Flow class A - 12-15 l/min
- Washbasin aerator included

| KOD / CODE | EAN | WYKOŃCZENIE / FINISH |
|---|---|---|
| NAC F87K | 5907650834403 | stal szczotkowana / brushed steel |
| NAC R87K | 5907650834410 | złoty szczotkowany / brushed gold |
| NAC D87K | 5907650817918 | titanium |

| KOD / CODE | EAN | WYKOŃCZENIE / FINISH |
|---|---|---|
| NAC N87K | 5907650816560 | nero |
| NAC 087K | 5907650815310 | chrom / chrome |
| NAC Z87K | 5907650817925 | złoty / gold |

# CASCADA

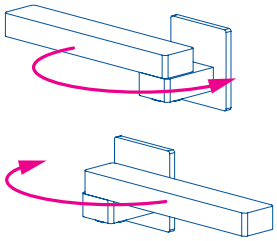

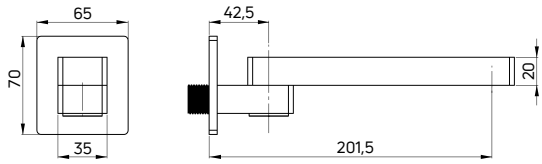


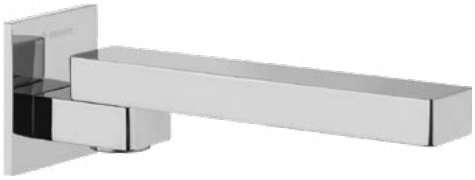

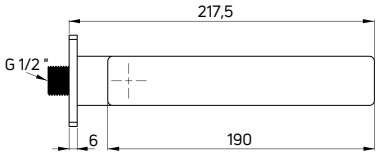


**Wylewka wannowo-umywalkowa**
**ścienna, składana**

- Materiał: mosiądz
- Klasa przepływu S - 15-20 l/min
- Aerator umywalkowy w komplecie

Washbasin/bathtub spout
wall-mounted, foldable

- Material: brass
- Flow class S - 15-20 l/min
- Washbasin aerator included

| KOD / CODE | EAN | WYKOŃCZENIE / FINISH |
|---|---|---|
| NAC 084K | 5908212074688 | chrom / chrome |

# CASCADA

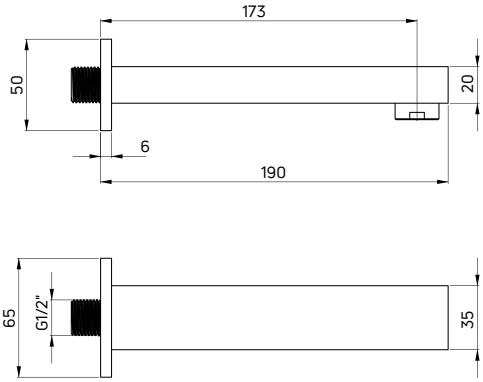


**Wylewka wannowa**
**ścienna**

- Materiał: mosiądz
- Kasa przepływu S - 15-20 l/min

Bathtub spout
wall-mounted

- Material: brass
- Fow class S - 15-20 l/min

| KOD / CODE | EAN | WYKOŃCZENIE / FINISH |
|---|---|---|
| NAC 082K | 5907650823230 | chrom / chrome |
| NAC N82K | 5908212082263 | nero |

## CASCADA

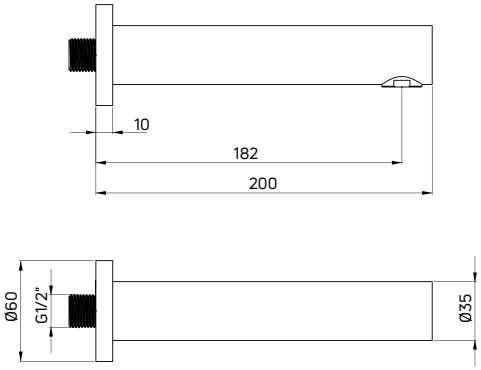


**Wylewka wannowa**
**ścienna**

- Materiał: mosiądz
- Kasa przepływu S - 15-20 l/min

Bathtub spout
wall-mounted

- Material: brass
- Fow class S - 15-20 l/min

| KOD / CODE | EAN | WYKOŃCZENIE / FINISH |
|---|---|---|
| NAC 081K | 5907650823650 | chrom / chrome |
| NAC A81K | 5908212091180 | bianco |
| NAC N81K | 5907650826842 | nero |
| NAC M81K | 5907650817703 | mosiądz / brass |

| KOD / CODE | EAN | WYKOŃCZENIE / FINISH |
|---|---|---|
| NAC D81K | 5908212095829 | titanium |
| NAC F81K | 5907650834427 | stal szczotkowana / brushed steel |
| NAC R81K | 5907650834434 | złoty szczotkowany / brushed gold |
| NAC Z81K | 5907650876373 | złoty / gold |

## SILIA

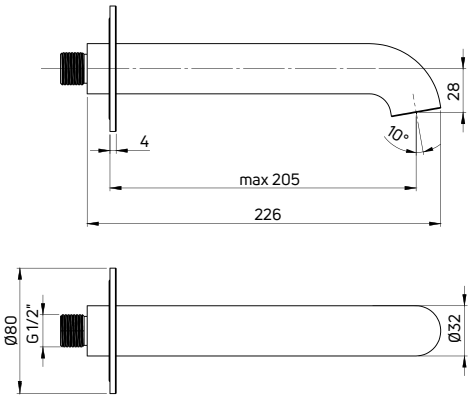


**Wylewka wannowa**
**ścienna**

- Materiał: mosiądz
- Silikonowy aerator
- Klasa przepływu B - 20-24,9 l/min

Bathtub spout
wall-mounted

- Material: brass
- Silicone aerator
- Flow class B - 20-24,9 l/min

| KOD / CODE | EAN | WYKOŃCZENIE / FINISH |
|---|---|---|
| NQS F81K | 5907650818908 | stal szczotkowana / brushed steel |
| NQS R81K | 5907650827030 | złoty szczotkowany / brushed gold |
| NQS D81K | 5907650818854 | titanium |

| KOD / CODE | EAN | WYKOŃCZENIE / FINISH |
|---|---|---|
| NQS N81K | 5907650818847 | nero |
| NQS A81K | 5907650858478 | bianco |
| NQS 081K | 5907650818915 | chrom / chrome |

## SILIA

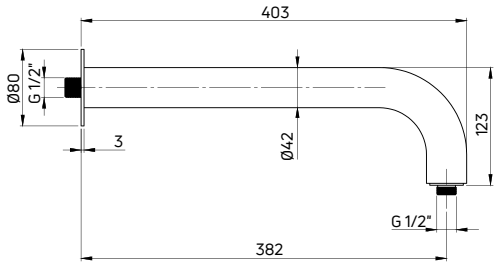


**Wylewka prysznicowa**
**ścienna**
- Materiał: mosiądz

Shower arm
wall-mounted
- Material: brass

| KOD / CODE | EAN | WYKOŃCZENIE / FINISH |
|---|---|---|
| NQS F41K | 5907650818991 | stal szczotkowana / brushed steel |
| NQS R41K | 5907650827078 | złoty szczotkowany / brushed gold |
| NQS D41K | 5907650818984 | titanium |

| KOD / CODE | EAN | WYKOŃCZENIE / FINISH |
|---|---|---|
| NQS N41K | 5907650818977 | nero |
| NQS A41K | 5907650858393 | bianco |
| NQS 041K | 5907650819004 | chrom / chrome |

## CASCADA

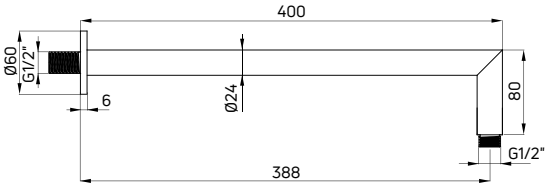


**Wylewka prysznicowa**
**ścienna**
- Materiał: mosiądz

Shower arm
wall-mounted
- Material: brass

| KOD / CODE | EAN | WYKOŃCZENIE / FINISH |
|---|---|---|
| NAC F45K | 5907650834328 | stal szczotkowana / brushed steel |
| NAC R45K | 5907650834335 | złoty szczotkowany / brushed gold |
| NAC D45K | 5907650826514 | titanium |

| KOD / CODE | EAN | WYKOŃCZENIE / FINISH |
|---|---|---|
| NAC 045K | 5907650823636 | chrom / chrome |
| NAC Z45K | 5907650826521 | złoty / gold |

## CASCADA

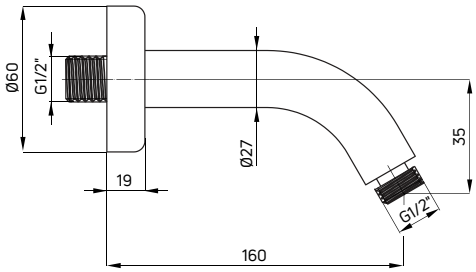


**Wylewka prysznicowa**
**ścienna**
- Materiał: mosiądz

Shower arm
wall-mounted
- Material: brass

| KOD / CODE | EAN | WYKOŃCZENIE / FINISH |
|---|---|---|
| NAC 044K | 55907650823681 | chrom / chrome |

## CASCADA

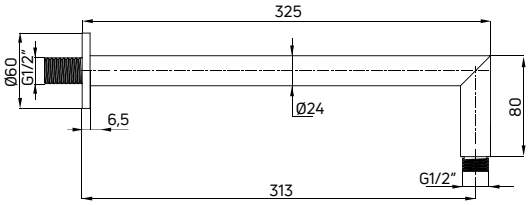


**Wylewka prysznicowa**
**ścienna**
- Materiał: mosiądz

Shower arm
wall-mounted
- Material: brass

| KOD / CODE | EAN | WYKOŃCZENIE / FINISH |
|---|---|---|
| NAC N47K | 5908212075074 | nero |

## CASCADA

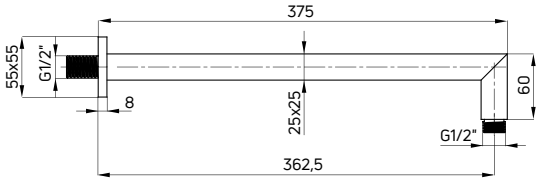


**Wylewka prysznicowa**
**ścienna**
- Materiał: mosiądz

Shower arm
wall-mounted
- Material: brass

| KOD / CODE | EAN | WYKOŃCZENIE / FINISH |
|---|---|---|
| NAC N46K | 5908212075104 | nero |

**kabina walk-in KERRIA PLUS (KTS 030P), komplet podtynkowy z zestawem natryskowym ANEMON (NAC 09MP)**

walk-in shower cabin KERRIA PLUS (KTS 030P), concealed shower set ANEMON (NAC 09MP)

## CASCADA

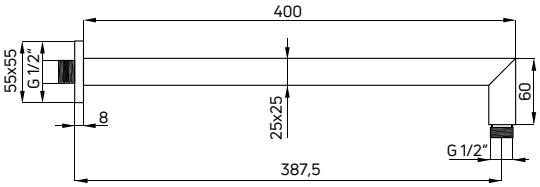


**Wylewka prysznicowa**
**ścienna**

- Materiał: mosiądz

Shower arm
wall-mounted

- Material: brass

| KOD / CODE | EAN | WYKOŃCZENIE / FINISH |
|---|---|---|
| NAC 049K | 5908212076958 | chrom / chrome |

## CASCADA

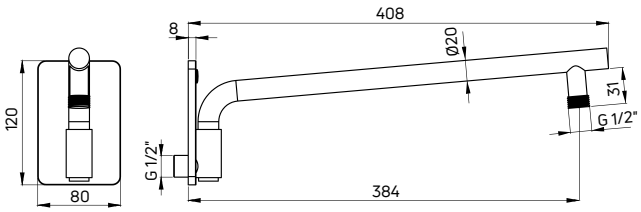


**Wylewka prysznicowa**
**ścienna**

- Ruchoma
- Materiał: mosiądz

Shower arm
wall-mounted

- Swivel
- Material: brass

| KOD / CODE | EAN | WYKOŃCZENIE / FINISH |
|---|---|---|
| NAC A40K | 5908212090473 | bianco |
| NAC M40K | 5907650879671 | mosiądz / brass |

## CASCADA

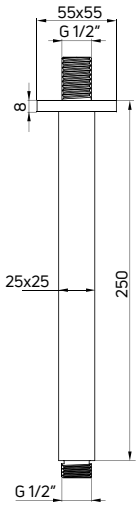


**Wylewka prysznicowa**
**sufitowa**
- Materiał: mosiądz

Shower arm
ceiling-mounted
- Material: brass

| KOD / CODE | EAN | WYKOŃCZENIE / FINISH |
|---|---|---|
| NAC 048K | 5908212076514 | chrom / chrome |

| KOD / CODE | EAN | WYKOŃCZENIE / FINISH |
|---|---|---|
| NAC N48K | 5907650826835 | nero |

## CASCADA

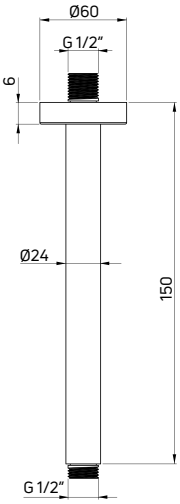


**Wylewka prysznicowa**
**sufitowa**
- Materiał: mosiądz

Shower arm
ceiling-mounted
- Material: brass

| KOD / CODE | EAN | WYKOŃCZENIE / FINISH |
|---|---|---|
| NAC 042K | 5908212050569 | chrom / chrome |

## CASCADA

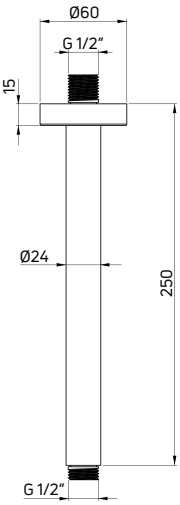


**Wylewka prysznicowa**
**sufitowa**
- Materiał: mosiądz

Shower arm
ceiling-mounted
- Material: brass

| KOD / CODE | EAN | WYKOŃCZENIE / FINISH |
|---|---|---|
| NAC F42K | 5907650834342 | stal szczotkowana / brushed steel |
| NAC R42K | 5907650834359 | złoty szczotkowany / brushed gold |
| NAC D42K | 5907650877349 | titanium |

| KOD / CODE | EAN | WYKOŃCZENIE / FINISH |
|---|---|---|
| NAC N42K | 5907650877332 | nero |
| NAC Z42K | 5907650877356 | złoty / gold |

słuchawka natryskowa SILIA (NQS R51S)
hand shower SILIA (NQS R51S)

## SILIA

### Słuchawka prysznicowa

- 1-funkcyjna, z funkcją COOL OUT (nie nagrzewa się podczas użytkowania)
- Materiał: stal nierdzewna
- Klasa przepływu S - 15-19,8 l/min

### Hand shower

- 1-function, with COOL OUT function (does not heat up during use)
- Material: stainless steel
- Flow class S - 15-19,8 l/min

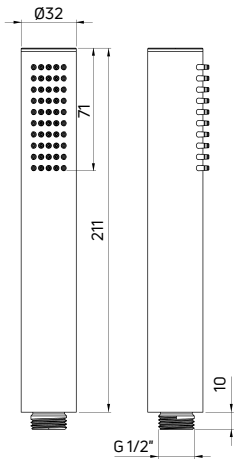


| KOD / CODE | EAN | WYKOŃCZENIE / FINISH |
|---|---|---|
| NQS F51S | 5907650819073 | stal szczotkowana / brushed steel |
| NQS R51S | 5907650827092 | złoty szczotkowany / brushed gold |
| NQS D51S | 5907650819066 | titanium |

| KOD / CODE | EAN | WYKOŃCZENIE / FINISH |
|---|---|---|
| NQS N51S | 5907650819059 | nero |
| NQS A51S | 5907650858454 | bianco |
| NQS 051S | 5907650819080 | chrom / chrome |

## TEMISTO

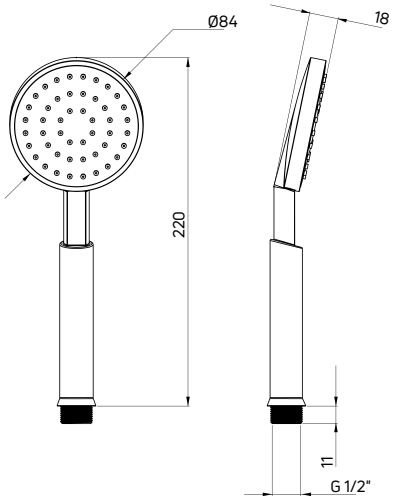


### Słuchawka prysznicowa

- 1-funkcyjna
- Kasa przepływu S - 15-20 l/min

### Hand shower

- 1-function
- Flow class S - 15-20 l/min

| KOD / CODE | EAN | WYKOŃCZENIE / FINISH |
|---|---|---|
| XDCT0SCZ1 | 5908212081174 | chrom / chrome |
| XDCT0SLZ1 | 5908212081181 | nero |
| XDCT0SFZ1 | 5908212081198 | mosiądz / brass |

## ARNIKA

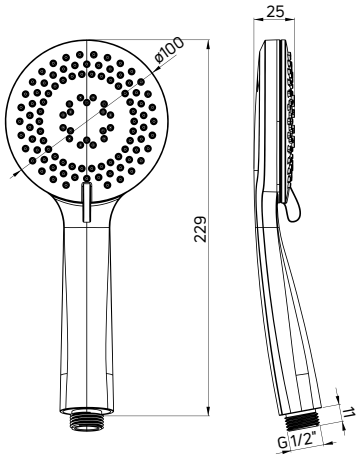


### Słuchawka prysznicowa

- 3-funkcyjna
- Kasa przepływu A - 12-15 l/min

### Hand shower

- 3-function
- Flow class A - 12-15 l/min

| KOD / CODE | EAN | WYKOŃCZENIE / FINISH |
|---|---|---|
| NQA 051S | 5907650876533 | chrom / chrome |
| NQA N51S | 5907650876540 | nero |
| NQA D51S | 5907650876557 | titanium |

| KOD / CODE | EAN | WYKOŃCZENIE / FINISH |
|---|---|---|
| NQA F51S | 5907650834243 | stal szczotkowana / brushed steel |
| NQA Z51S | 5907650876397 | złoty / gold |
| NQA R51S | 5907650834250 | złoty szczotkowany / brushed gold |

## HIACYNT

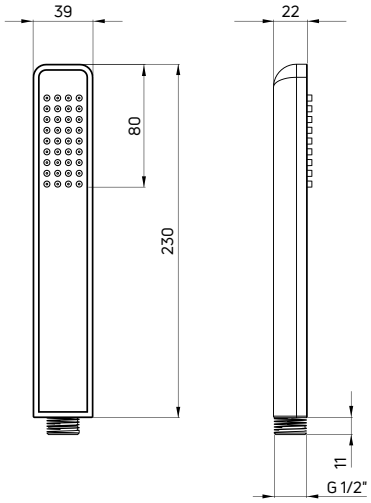


### Słuchawka prysznicowa

- 1-funkcyjna
- Klasa przepływu Z – 7,2-12 l/min

### Hand shower

- 1-function
- Flow class Z – 7,2-12 l/min

| KOD / CODE | EAN | WYKOŃCZENIE / FINISH |
|---|---|---|
| NQH 051S | 5908212055274 | chrom / chrome |
| XDCH2SLZ1 | 5908212076620 | nero |
| NQH A51S | 5908212088395 | bianco |

## AGAWA

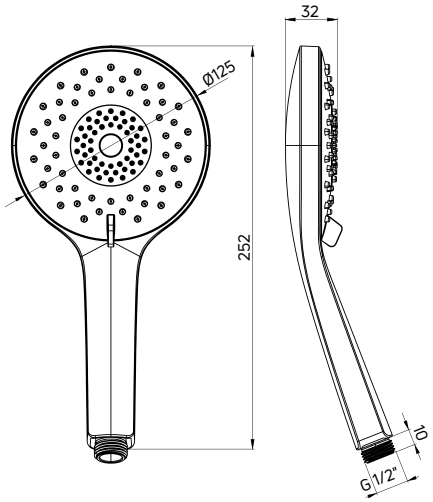


### Słuchawka prysznicowa

- 3-funkcyjna
- Klasa przepływu Z – 7,2-12 l/min

### Hand shower

- 3-function
- Flow class Z – 7,2-12 l/min

| KOD / CODE | EAN | WYKOŃCZENIE / FINISH |
|---|---|---|
| NQG 051S | 5908212083765 | chrom / chrome |

## ALPINIA

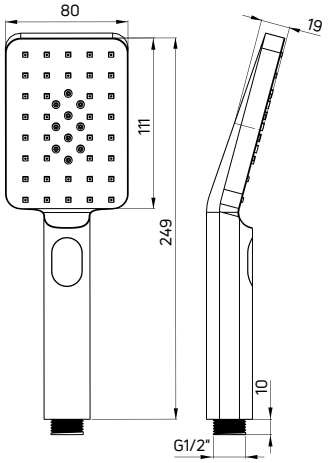


### Słuchawka prysznicowa

- 3-funkcyjna
- Kasa przepływu A - 12-15 l/min

### Hand shower

- 3-function
- Flow class A - 12-15 l/min

| KOD / CODE | EAN | WYKOŃCZENIE / FINISH |
|---|---|---|
| NGA 051S | 5908212059807 | chrom / chrome |
| NGA N51S | 5908212080122 | nero |
| NGA Z51S | 5907650820949 | złoty / gold |

## ALPINIA

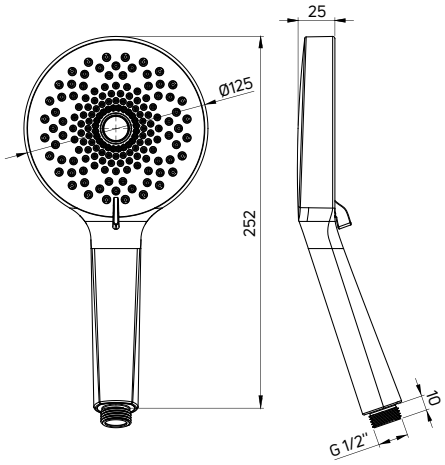


### Słuchawka prysznicowa

- 3-funkcyjna
- Kasa przepływu A - 12-15 l/min

### Hand shower

- 3-function
- Flow class A - 12-15 l/min

| KOD / CODE | EAN | WYKOŃCZENIE / FINISH |
|---|---|---|
| NGA 05RS | 5907650810186 | chrom / chrome |
| NGA N5RS | 5907650810193 | nero |

## ANEMON

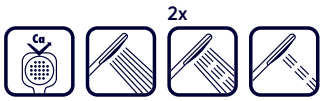


### Słuchawka prysznicowa

- 4-funkcyjna
- Klasa przepływu Z - 7.2-11.9 l/min

### Hand shower

- 4-function
- Flow class Z - 7.2-11.9 l/min

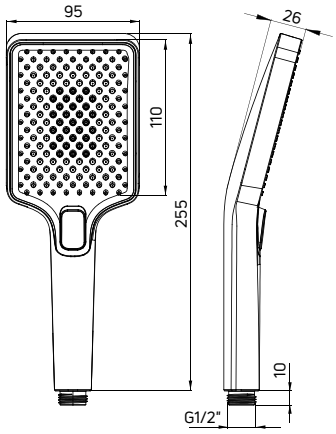


| KOD / CODE | EAN | WYKOŃCZENIE / FINISH |
|---|---|---|
| NBZ N51S | 5907650819905 | nero |

## JASMIN

### Słuchawka prysznicowa

- 3-funkcyjna
- Klasa przepływu Z – 7,2-12 l/min

### Hand shower

- 3-function
- Flow class Z – 7,2-12 l/min

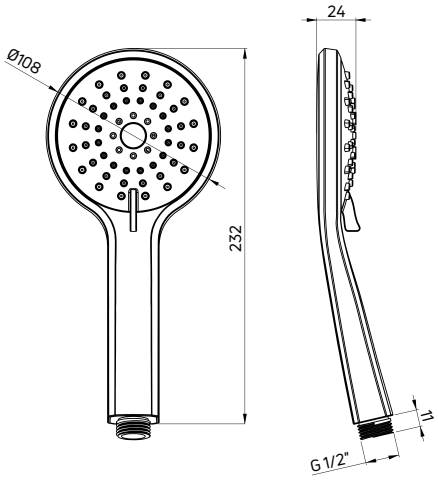


| KOD / CODE | EAN | WYKOŃCZENIE / FINISH |
|---|---|---|
| NGJ N51S | 5907650877318 | nero |

## ROUND

### Słuchawka prysznicowa

- 1-funkcyjna
- Klasa przepływu Z – 7,2-12 l/min

### Hand shower

- 1-function
- Flow class Z – 7,2-12 l/min

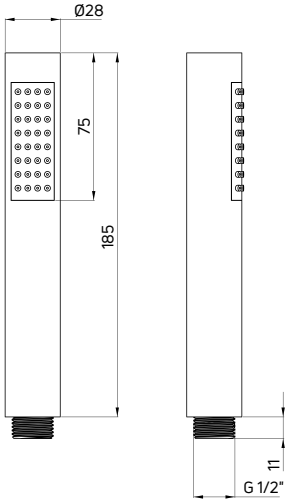


| KOD / CODE | EAN | WYKOŃCZENIE / FINISH |
|---|---|---|
| NOR 051S | 5907650826149 | chrom / chrome |

| KOD / CODE | EAN | WYKOŃCZENIE / FINISH |
|---|---|---|
| XNC16SLP1 | 5908212076989 | nero |

**wanna wolnostojąca prostokątna ANEMON (KDM 017W), bateria wannowa ARNIKA (BQA D10M), słuchawka ROUND (NOR D51S), wąż prysznicowy (NDA D51W)**

freestanding square bathtub ANEMON (KDM 017W), wall-mounted bath tap ARNIKA (BQA D10M), hand shower ROUND (NOR D51S), shower hose (NDA D51W)

## ROUND

### Słuchawka prysznicowa

- 1-funkcyjna, z funkcją COOL OUT (nie nagrzewa się podczas użytkowania)
- Materiał: mosiądz
- Klasa przepływu Z – 7,2-12 l/min

### Hand shower

- 1-function, with COOL OUT function (does not heat up during use)
- Material: brass
- Flow class Z – 7,2-12 l/min

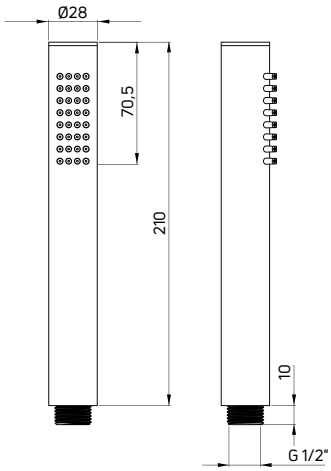


| KOD / CODE | EAN | WYKOŃCZENIE / FINISH |
|---|---|---|
| NOR D51S | 5908212095539 | titanium / titanium |

| KOD / CODE | EAN | WYKOŃCZENIE / FINISH |
|---|---|---|
| NOR Z51S | 5907650876410 | złoty / gold |

## SQUARE

### Słuchawka prysznicowa

- 1-funkcyjna
- Klasa przepływu A - 12-15 l/min

### Hand shower

- 1-function
- Flow class A - 12-15 l/min

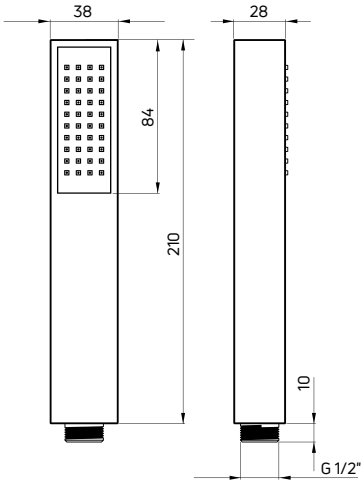


| KOD / CODE | EAN | WYKOŃCZENIE / FINISH |
|---|---|---|
| NOQ 051S | 5907650826163 | chrom / chrome |
| XDCA5SGN1 | 5908212063453 | nero |

| KOD / CODE | EAN | WYKOŃCZENIE / FINISH |
|---|---|---|
| XDCA5SEN1 | 5908212054239 | bianco |

## BIDETTA

### Słuchawka do baterii bidetowych

- 1-funkcyjna
- Materiał: mosiądz
- Klasa przepływu A - 12-15 l/min
- Słuchawka typu bidetta z włącznikiem start-stop i funkcją COOL OUT (nie nagrzewa się podczas użytkowania)

### Hand shower for bidet mixers

- 1-function
- Material: brass
- Flow class A - 12-15 l/min
- Bidetta-type hand shower with start-stop and COOL OUT function (does not heat up during use)

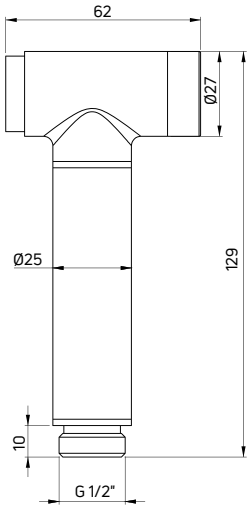


| KOD / CODE | EAN | WYKOŃCZENIE / FINISH |
|---|---|---|
| XDCJ4SCS1 | 5908212096185 | chrom / chrome |
| XDCJ4SNS1 | 5908212096215 | nero |
| XDCA7STA1 | 5907650875420 | titanium |

| KOD / CODE | EAN | WYKOŃCZENIE / FINISH |
|---|---|---|
| XDCJ4SFS1 | 5907650831730 | stal szczotkowana / brushed steel |
| XDCJ4SRS1 | 5907650831723 | złoty szczotkowany / brushed gold |
| XDCA7SFA1 | 5907650801207 | złoty / gold |

## BIDETTA

### Słuchawka do baterii bidetowych

- 1-funkcyjna
- Klasa przepływu S - 15-20 l/min
- Słuchawka typu bidetta z włącznikiem start-stop

### Hand shower for bidet mixers

- 1-function
- Flow class S -15-20 l/min
- Bidetta-type hand shower with start-stop

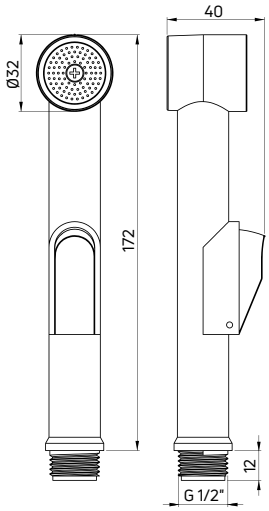


| KOD / CODE | EAN | WYKOŃCZENIE / FINISH |
|---|---|---|
| XDCA6SCA1 | 5907650826811 | chrom / chrome |

## Wąż prysznicowy

- Wąż stalowy, podwójnie pleciony o podwyższonej wytrzymałości na rozciąganie
- Końcówka stożkowa z o-ringiem i heksagonalna wykonane z mosiądzu chromowanego
- W komplecie kryza, redukująca zużycie wody w prysznicu do 6 l/min
- Anti-twist

## Shower hose

- Double locked steel hose with a high level of stretching durability
- Conical nut with o-ring and hexagonal nut, both made of chrome-plated brass
- Orifice reducing the water consumption to 6 l/min included
- Anti-twist

| KOD / CODE | EAN | WYKOŃCZENIE / FINISH | DŁUGOŚĆ / LENGTH |
|---|---|---|---|
| NDA 001W | 5908212024683 | chrom / chrome | 200 cm |
| NDA 051W | 5908212050682 | chrom / chrome | 150 cm |
| NDA 075W | 5908212024690 | chrom / chrome | 175 cm |

**SUPER CIENKI!**
EXTRA SLIM!

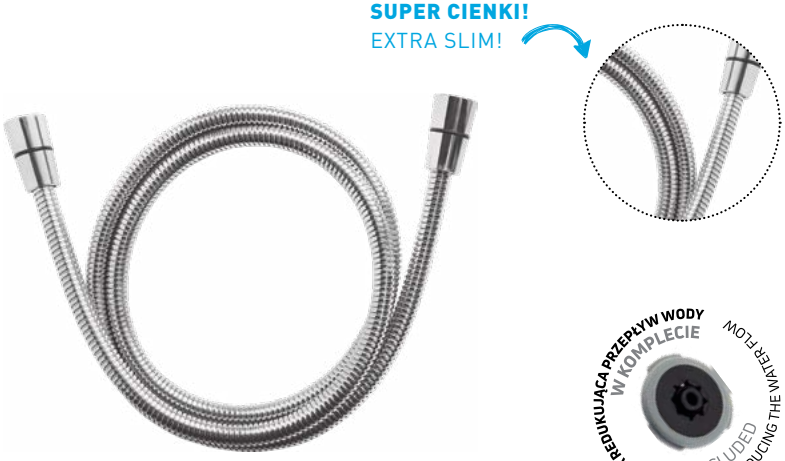

## Wąż prysznicowy SLIM

- Wąż stalowy, podwójnie pleciony o podwyższonej wytrzymałości na rozciąganie
- Dwie stożkowe końcówki z o-ringiem i funkcją anti-twist, wykonane z mosiądzu chromowanego
- W komplecie kryza, redukująca zużycie wody w prysznicu do 6 l/min
- Anti-twist

## Shower hose SLIM

- Double locked steel hose with a high level of stretching durability
- Two conical nuts with o-ring and anti-twist function, made of chrome-plated brass
- Orifice reducing the water consumption to 6 l/min included
- Anti-twist

| KOD / CODE | EAN | WYKOŃCZENIE / FINISH | DŁUGOŚĆ / LENGTH |
|---|---|---|---|
| NDA 151S | 5908212024706 | chrom / chrome | 150 cm |

## Wąż prysznicowy

- Wąż stalowy, podwójnie pleciony o podwyższonej wytrzymałości na rozciąganie
- Dwie stożkowe końcówki z o-ringiem, wykonane z mosiądzu chromowanego
- W komplecie kryza, redukująca zużycie wody w prysznicu do 6 l/min
- Anti-twist

## Shower hose

- Double locked steel hose with a high level of stretching durability
- Two conical nuts with o-ring, made of chrome-plated brass
- Orifice reducing the water consumption to 6 l/min included
- Anti-twist

+40 %

| KOD / CODE | EAN | WYKOŃCZENIE / FINISH | DŁUGOŚĆ / LENGTH |
|---|---|---|---|
| NDA 151W | 5908212051344 | chrom / chrome | 150 cm |

## Wąż prysznicowy

- Wąż stalowy, podwójnie pleciony o podwyższonej wytrzymałości na rozciąganie
- Dwie stożkowe końcówki z o-ringiem, wykonane z mosiądzu chromowanego
- W komplecie kryza, redukująca zużycie wody w prysznicu do 6 l/min
- Anti-twist

## Shower hose

- Double locked steel hose with a high level of stretching durability
- Two conical nuts with o-ring, made of chrome-plated brass
- Orifice reducing the water consumption to 6 l/min included
- Anti-twist

+40 %

| KOD / CODE | EAN | WYKOŃCZENIE / FINISH | DŁUGOŚĆ / LENGTH |
|---|---|---|---|
| NDA 181W | 5907650830665 | chrom / chrome | 80 cm |

## Wąż prysznicowy
**150 cm**

- Wąż stalowy, podwójnie pleciony
- Dwie stożkowe końcówki z o-ringiem i funkcją anti-twist, wykonane z mosiądzu chromowanego
- W komplecie kryza, redukująca zużycie wody w prysznicu do 6 l/min
- Anti-twist

## Shower hose
150 cm

- Double locked steel hose Two conical nuts with o-ring and anti-twist function, made of chrome-plated brass
- Orifice reducing the water consumption to 6 l/min included
- Anti-twist

KRYZA REDUKUJĄCA PRZEPŁYW WODY W KOMPLECIE
INCLUDED ORIFICE REDUCING THE WATER FLOW

| KOD / CODE | EAN | WYKOŃCZENIE / FINISH |
|---|---|---|
| XDCT0VCL0 | 5908212082416 | chrom / chrome |
| XDCT0VLL0 | 5908212082560 | nero |
| XDCT0VFL0 | 5908212082553 | mosiądz / brass |
| XDCA7VFA1 | 5907650801214 | złoty / gold |

| KOD / CODE | EAN | WYKOŃCZENIE / FINISH |
|---|---|---|
| NDA R53W | 5907650851431 | złoty szczotkowany / brushed gold |
| NDA F53W | 5907650851295 | stal szczotkowana / brushed steel |
| NDA D53W | 5907650851462 | titanium |
| NDA A53W | 5907650851288 | bianco |

## Wąż prysznicowy
**150 cm**

- Wąż PVC
- Dwie stożkowe końcówki z o-ringiem, wykonane z mosiądzu
- W komplecie kryza, redukująca zużycie wody w prysznicu do 6 l/min
- Anti-twist

## Shower hose
150 cm

- PVC shower hose
- Two conical nuts with o-ring, made of brass
- Orifice reducing the water consumption to 6 l/min included
- Anti-twist

KRYZA REDUKUJĄCA PRZEPŁYW WODY W KOMPLECIE
INCLUDED ORIFICE REDUCING THE WATER FLOW

| KOD / CODE | EAN | WYKOŃCZENIE / FINISH |
|---|---|---|
| NDA P51W | 5908212054628 | platinum |
| NDA 351W | 5907650820116 | silver |
| NDA F51W | 5907650819097 | stal szczotkowana / brushed steel |
| NDA R52W | 5907650827108 | złoty szczotkowany / brushed gold |

| KOD / CODE | EAN | WYKOŃCZENIE / FINISH |
|---|---|---|
| NDA Z51W | 5907650876403 | złoty / gold |
| NDA D51W | 5908212095522 | titanium |
| XNCH0PLD1 | 5908212078952 | nero |
| NDA A51W | 5908212087114 | bianco |

## Wąż prysznicowy
**80 cm**

- Wąż PVC
- Dwie stożkowe końcówki z o-ringiem, wykonane z mosiądzu
- W komplecie kryza, redukująca zużycie wody w prysznicu do 6 l/min
- Anti-twist

## Shower hose
80 cm

- PVC shower hose
- Two conical nuts with o-ring, made of brass
- Orifice reducing the water consumption to 6 l/min included
- Anti-twist

| **KOD** / CODE | **EAN** | **WYKOŃCZENIE** / FINISH |
|---|---|---|
| NDA P81W | 5907650830658 | platinum |
| NDA D81W | 5907650830696 | titanium |
| NDA N81W | 5907650830702 | nero |
| NDA Z81W | 5907650830689 | złoty / gold |

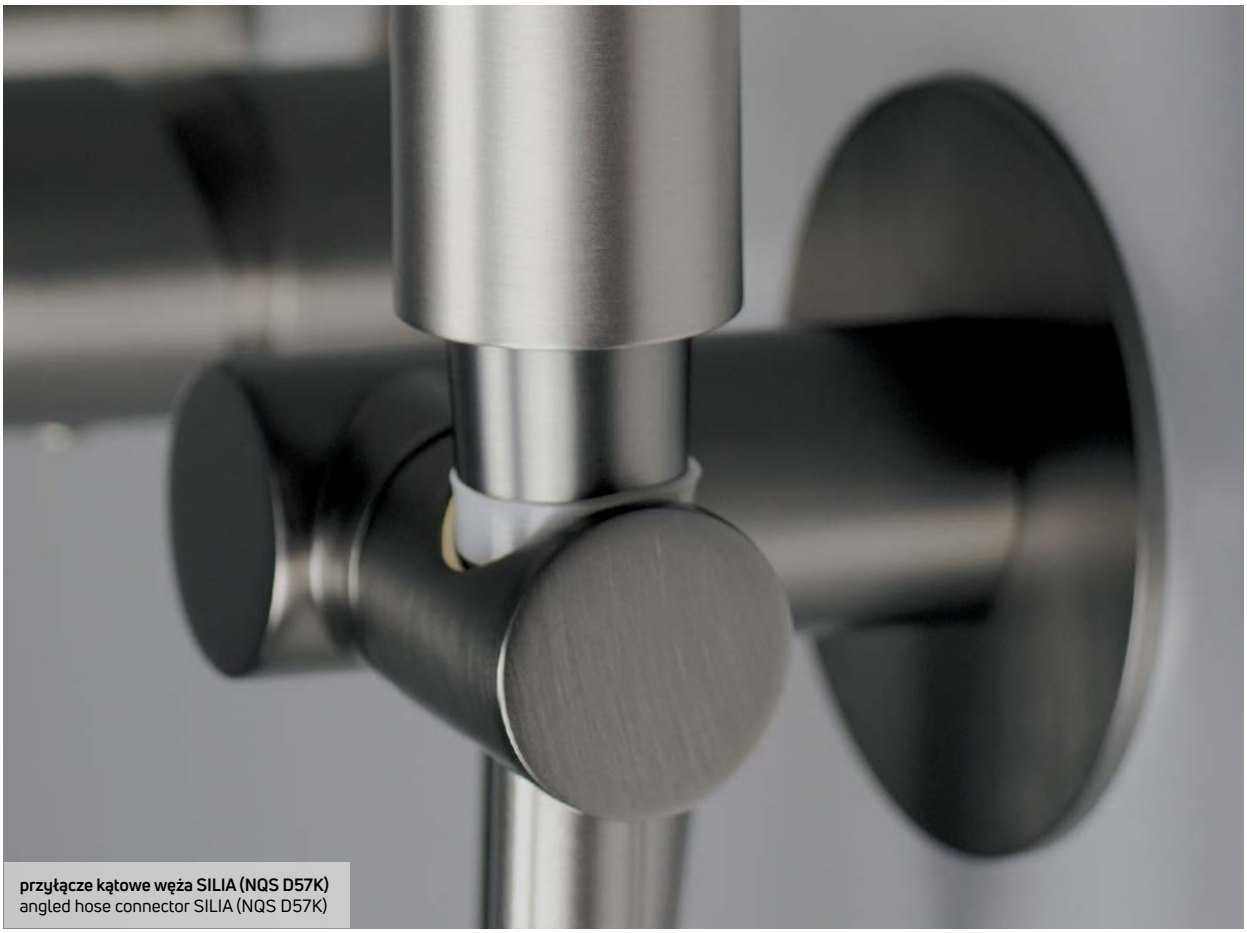

**przyłącze kątowe węża SILIA (NQS D57K)**
angled hose connector SILIA (NQS D57K)

# SILIA

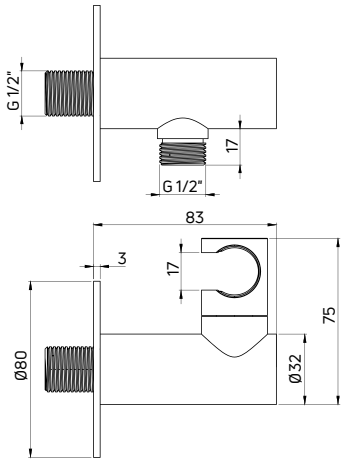


## Przyłącze kątowe węża

- Z uchwytem na słuchawkę
- Regulowany kąt nachylenia słuchawki
- Materiał: mosiądz, stal nierdzewna

## Angled hose connector

- With hand shower holder
- Adjustable shower hand angle
- Material: brass, stainless steel

| KOD / CODE | EAN | WYKOŃCZENIE / FINISH |
|---|---|---|
| NQS F57K | 5907650819127 | stal szczotkowana / brushed steel |
| NQS R57K | 5907650827061 | złoty szczotkowany / brushed gold |
| NQS D57K | 5907650819110 | titanium |

| KOD / CODE | EAN | WYKOŃCZENIE / FINISH |
|---|---|---|
| NQS N57K | 5907650819103 | nero |
| NQS A57K | 5907650858461 | bianco |
| NQS 057K | 5907650819134 | chrom / chrome |

## CASCADA

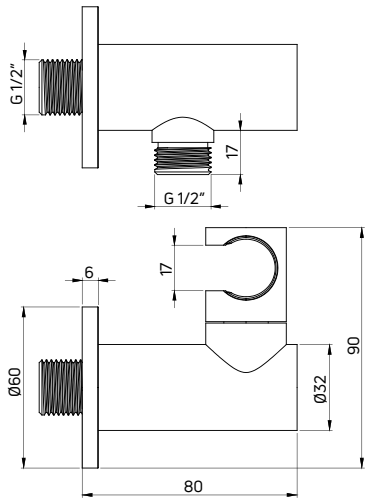


### Przyłącze kątowe węża

- Z uchwytem na słuchawkę
- Regulowany kąt nachylenia słuchawki
- Materiał: mosiądz

### Angled hose connector

- With hand shower holder
- Adjustable shower hand angle
- Material: brass

| KOD / CODE | EAN | WYKOŃCZENIE / FINISH |
|---|---|---|
| NAC 057K | 5907650810407 | chrom / chrome |
| NAC N57K | 5907650810414 | nero |
| NAC D57K | 5907650826576 | titanium |

| KOD / CODE | EAN | WYKOŃCZENIE / FINISH |
|---|---|---|
| NAC F57K | 5907650834304 | stal szczotkowana / brushed steel |
| NAC R57K | 5907650834311 | złoty szczotkowany / brushed gold |
| NAC Z57K | 5907650810421 | złoty / gold |

## CASCADA

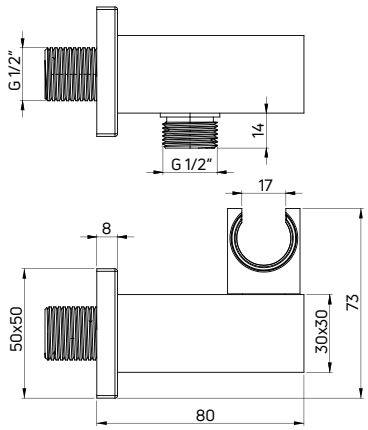


### Przyłącze kątowe węża

- Z uchwytem na słuchawkę
- Regulowany kąt nachylenia słuchawki
- Materiał: mosiądz

### Angled hose connector

- With hand shower holder
- Adjustable shower hand angle
- Material: brass

| KOD / CODE | EAN | WYKOŃCZENIE / FINISH |
|---|---|---|
| NAC 058K | 5907650810445 | chrom / chrome |
| NAC N58K | 5907650810452 | nero |
| NAC Z58K | 5907650810469 | złoty / gold |

## CASCADA

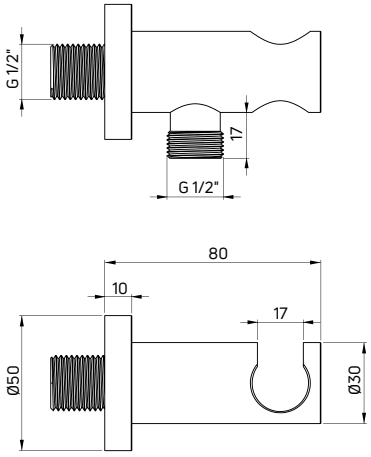


ZAWIERA ELEMENT PODTYNKOWY / CONCEALED ELEMENT INCLUDED

### Przyłącze kątowe węża

- Z uchwytem na słuchawkę
- Materiał: mosiądz

### Angled hose connector

- With hand shower holder
- Material: brass

| KOD / CODE | EAN | WYKOŃCZENIE / FINISH |
|---|---|---|
| NAC A51K | 5908212090947 | bianco |
| NAC M51K | 5907650879657 | mosiądz / brass |

## CASCADA

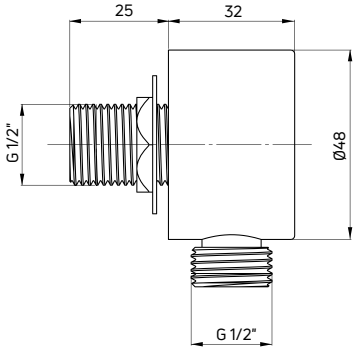


ZAWIERA ELEMENT PODTYNKOWY / CONCEALED ELEMENT INCLUDED

### Przyłącze kątowe węża

- Materiał: mosiądz

### Angled hose connector

- Material: brass

| KOD / CODE | EAN | WYKOŃCZENIE / FINISH |
|---|---|---|
| NAC 054K | 5907650823612 | chrom / chrome |
| NAC N54K | 5908212084472 | nero |
| NAC D54K | 5907650862543 | titanium |

| KOD / CODE | EAN | WYKOŃCZENIE / FINISH |
|---|---|---|
| NAC A54K | 5907650862536 | bianco |
| NAC F54K | 5907650862550 | stal szczotkowana / brushed steel |
| NAC R54K | 5907650862567 | złoty szczotkowany / brushed gold |

## CASCADA

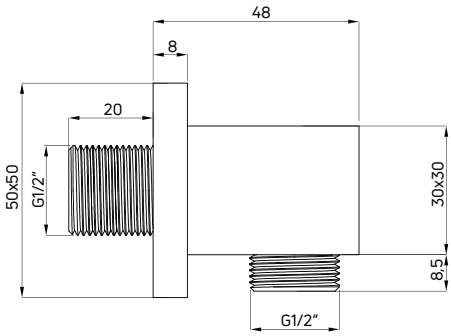


ZAWIERA ELEMENT PODTYNKOWY / CONCEALED ELEMENT INCLUDED

### Przyłącze kątowe węża

- Materiał: mosiądz

### Angled hose connector

- Material: brass

| KOD / CODE | EAN | WYKOŃCZENIE / FINISH |
|---|---|---|
| NAC 055K | 5908212023655 | chrom / chrome |
| NAC N55K | 5908212084502 | nero |

# ROUND

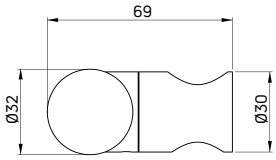


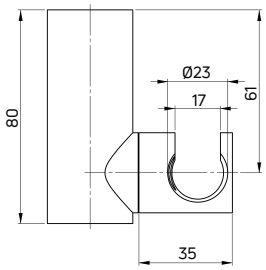


## Uchwyt punktowy

- Z regulacją nachylenia słuchawki
- Materiał: mosiądz

## Wall bracket

- With hand shower tilt adjustment
- Material: brass

| KOD / CODE | EAN | WYKOŃCZENIE / FINISH |
|---|---|---|
| ANR 021U | 5908212080450 | chrom / chrome |
| ANR N21U | 5908212080467 | nero |
| ANR D21U | 5908212095577 | titanium |
| ANR A21U | 5908212086216 | bianco |

| KOD / CODE | EAN | WYKOŃCZENIE / FINISH |
|---|---|---|
| ANR F21U | 5907650834892 | stal szczotkowana / brushed steel |
| ANR R21U | 5907650834885 | złoty szczotkowany / brushed gold |
| ANR Z21U | 5907650874508 | złoty / gold |

# ROUND

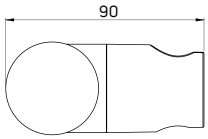


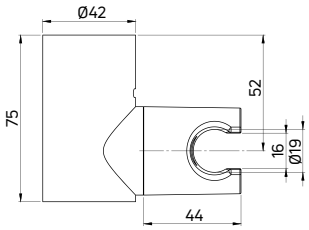


## Uchwyt punktowy

- Z regulacją kąta nachylenia słuchawki
- Materiał: ABS

## Wall bracket

- With hand shower tilt adjustment
- Material: ABS

| KOD / CODE | EAN | WYKOŃCZENIE / FINISH |
|---|---|---|
| ANO 021U | 5908212050989 | chrom / chrome |
| ANO N21U | 5907650834908 | nero |
| ANO D21U | 5907650834922 | titanium |

| KOD / CODE | EAN | WYKOŃCZENIE / FINISH |
|---|---|---|
| ANO F21U | 5907650834946 | stal szczotkowana / brushed steel |
| ANO R21U | 5907650834939 | złoty szczotkowany / brushed gold |
| ANO Z21U | 5907650834915 | złoty / gold |

## SQUARE

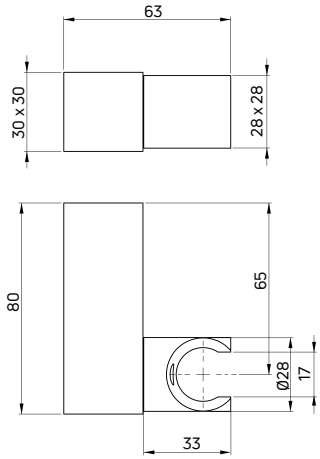


### Uchwyt punktowy

- Z regulacją nachylenia słuchawki
- Materiał: mosiądz

### Wall bracket

- With hand shower tilt adjustment
- Material: brass

| KOD / CODE | EAN | WYKOŃCZENIE / FINISH |
|---|---|---|
| ANS 021U | 5908212080474 | chrom / chrome |
| ANS N21U | 5908212080481 | nero |

## DALIA

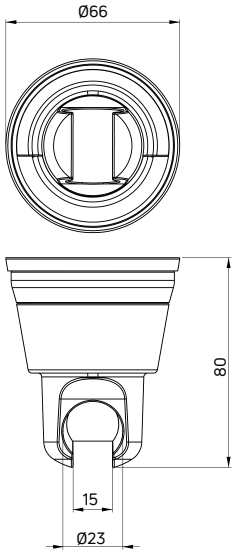


### Uchwyt na słuchawkę

- Montaż na przyssawkę
- Możliwość montażu na gładkich powierzchniach
- Maksymalny udźwig 10 kg

### Hand shower wall bracket

- With suction pad
- Can be mounted on smooth surfaces
- Lift capacity up to 10 kg

| KOD / CODE | EAN | WYKOŃCZENIE / FINISH |
|---|---|---|
| NDD 021U | 5907650826057 | chrom / chrome |
| NDD N21U | 5907650878551 | nero |

## EASY-FIX

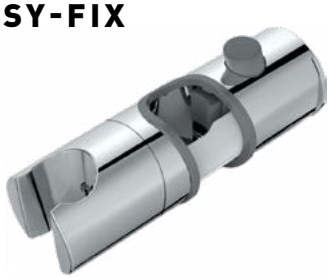

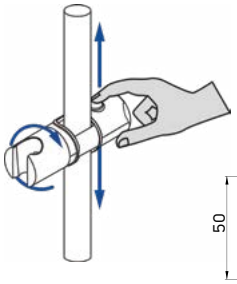

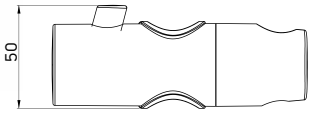


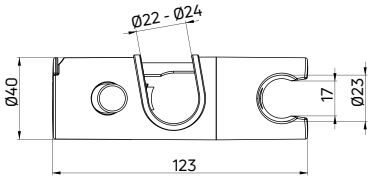


### Uchwyt słuchawki prysznicowej

**do deszczowni i zestawów prysznicowych**

- Easy-on - możliwość montażu bez konieczności zdejmowania drążka
- Do drążków o średnicy 22/23/24 i 25 mm
- Przesuwny i ruchomy
- Materiał: ABS

### Hand shower holder

for shower columns and shower sets

- Easy-on - can be mounted without removing the bar
- For shower bars with a diameter of 22/23/24/25 mm
- Sliding and rotatable
- Material: ABS

| KOD / CODE | EAN | WYKOŃCZENIE / FINISH |
|---|---|---|
| ANM 021U | 5908212082188 | chrom / chrome |
| ANM N21U | 5907650873747 | nero |

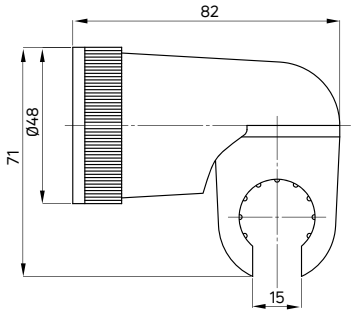


## Uchwyt punktowy

- Z regulacją nachylenia słuchawki

## Wall bracket

- With hand shower tilt adjustment

| KOD / CODE | EAN | WYKOŃCZENIE / FINISH |
|---|---|---|
| ANN 021U | 5908212062678 | chrom / chrome |

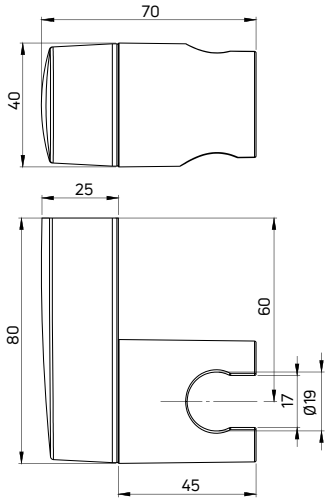


## Uchwyt punktowy

- Z regulacją nachylenia słuchawki

## Wall bracket

- With hand shower tilt adjustment

| KOD / CODE | EAN | WYKOŃCZENIE / FINISH |
|---|---|---|
| ANN N21U | 5907650821342 | nero |

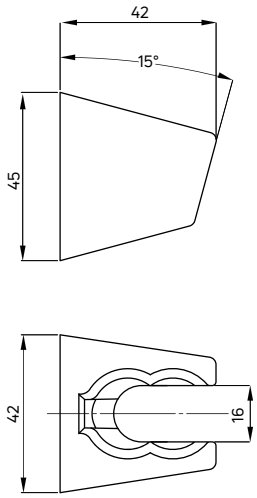


## Uchwyt punktowy

- Bez regulacji nachylenia słuchawki

## Wall bracket

- Without hand shower tilt adjustment

| KOD / CODE | EAN | WYKOŃCZENIE / FINISH |
|---|---|---|
| ANN 022U | 5908212062685 | chrom / chrome |

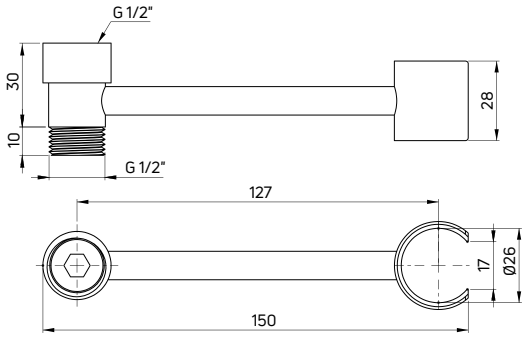


## Uchwyt słuchawki prysznicowej
**do baterii wannowych**

- Ruchomy
- Materiał: mosiądz

## Hand shower bracket
**for bathtub mixers**

- Swivel
- Material: brass

| **KOD** / CODE | **EAN** | **WYKOŃCZENIE** / FINISH |
|---|---|---|
| ANB 021U | 5907650827658 | chrom / chrome |
| ANB N21U | 5907650827665 | nero |

**bateria wannowa ALPINIA (BGA N10M), uchwyt słuchawki prysznicowej (ANB N21U), słuchawka prysznicowa SILIA (NQS N51S)**

bath tap ALPINIA (BGA N10M), hand shower bracket (ANB N21U), hand shower SILIA (NQS N51S)

## CASCADA

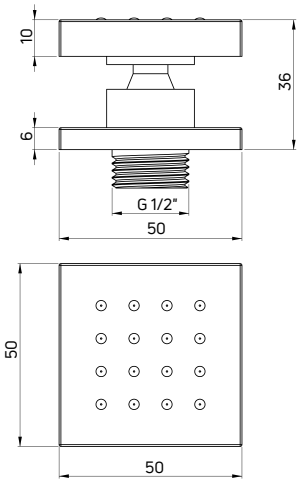


**Dysza**
- 1-funkcyjna
- Materiał: mosiądz
- Regulacja kąta nachylenia

Body shower
- 1-function
- Material: brass
- Adjustable slope

ZAWIERA ELEMENT PODTYNKOWY / CONCEALED ELEMENT INCLUDED

| KOD / CODE | EAN | WYKOŃCZENIE / FINISH |
|---|---|---|
| NAC 071K | 5907650822158 | chrom / chrome |

## CASCADA

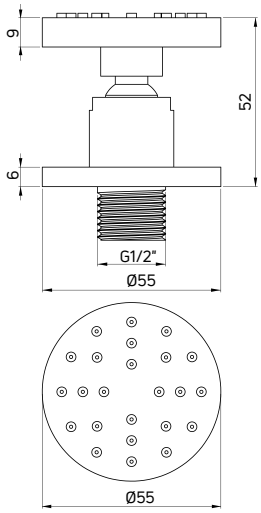


**Dysza**
- 1-funkcyjna
- Materiał: mosiądz
- Regulacja kąta nachylenia

Body shower
- 1-function
- Material: brass
- Adjustable slope

ZAWIERA ELEMENT PODTYNKOWY / CONCEALED ELEMENT INCLUDED

| KOD / CODE | EAN | WYKOŃCZENIE / FINISH |
|---|---|---|
| NAC 077K | 5907650822165 | chrom / chrome |

## CASCADA

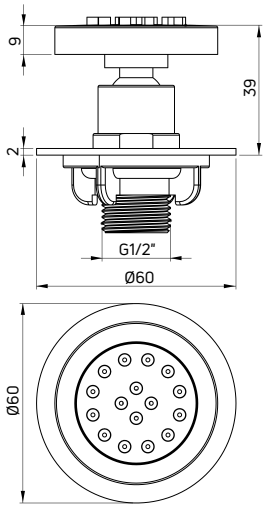


**Dysza**
- 1-funkcyjna
- Materiał: mosiądz
- Regulacja kąta nachylenia

Body shower
- 1-function
- Material: brass
- Adjustable slope

ZAWIERA ELEMENT PODTYNKOWY / CONCEALED ELEMENT INCLUDED

| KOD / CODE | EAN | WYKOŃCZENIE / FINISH |
|---|---|---|
| NAC N77K | 5907650850953 | nero |
| NAC D77K | 5907650851165 | titanium |
| NAC A77K | 5907650859628 | bianco |

| KOD / CODE | EAN | WYKOŃCZENIE / FINISH |
|---|---|---|
| NAC F77K | 5907650850939 | stal szczotkowana / brushed steel |
| NAC R77K | 5907650850946 | złoty szczotkowany / brushed gold |

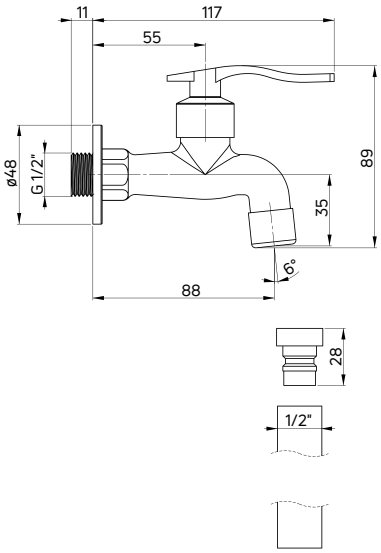


## Bateria do zimnej wody lub zmieszanej
**jednouchwytowa**

- Głowica ceramiczna 90°
- Klasa przepływu A - 9-15 l/min
- Grupa akustyczna I - do 20dB
- Gwint 1/2"
- Bateria do pomieszczeń gospodarczych
- Przy zastosowaniu adaptera klasa przepływu - B
- Wymienne końcówki (aerator i adapter)

## Cold or mixed water tap
single-handle

- Tap dedicated to utility rooms
- 90° ceramic cartridge
- Flow class A - 9-15 l/min
- Acoustic group I - up to 20dB
- 1/2" thread
- When using adapter - flow class B
- Changeable extensions (aerator and adapter)

| KOD / CODE | EAN | WYKOŃCZENIE / FINISH |
|---|---|---|
| BEZ 122L | 5908212023280 | chrom / chrome |

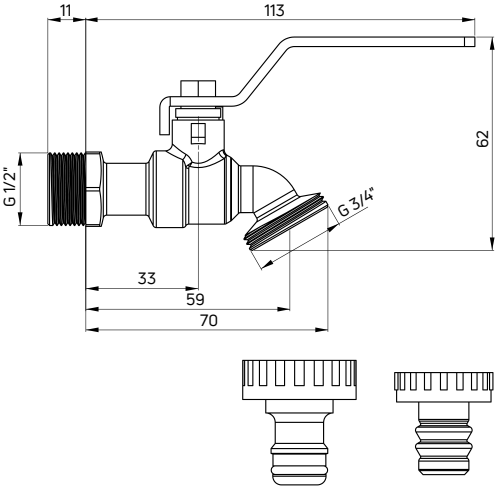


## Zawór czerpalny ogrodowy
**kulowy, z adapterem, 1/2"**

- Gwint 1/2"
- W zestawie dwa adaptery: zacisk i szybkozłączka
- Materiał: mosiądz

## Garden ball valve
with adapter

- 1/2" thread
- Two adapters included: clamp and quick release coupling
- Material: brass

| KOD / CODE | EAN | WYKOŃCZENIE / FINISH |
|---|---|---|
| VFA 152L | 5908212022351 | chrom / chrome |

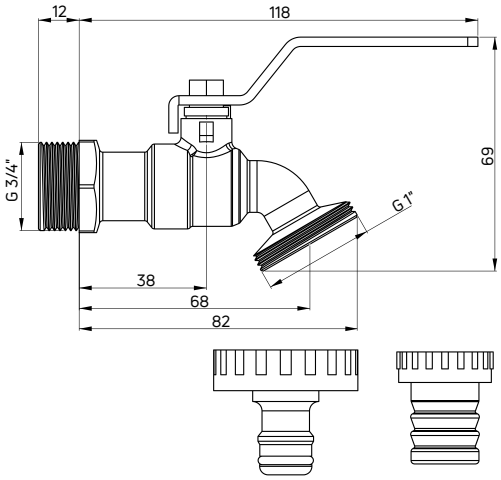


## Zawór czerpalny ogrodowy
**kulowy, z adapterem, 3/4"**

- Gwint 3/4"
- W zestawie dwa adaptery: zacisk i szybkozłączka
- Materiał: mosiądz

## Garden ball valve
with adapter

- 3/4" thread
- Two adapters included: clamp and quick release coupling
- Material: brass

| KOD / CODE | EAN | WYKOŃCZENIE / FINISH |
|---|---|---|
| VFA 252L | 5908212022368 | chrom / chrome |

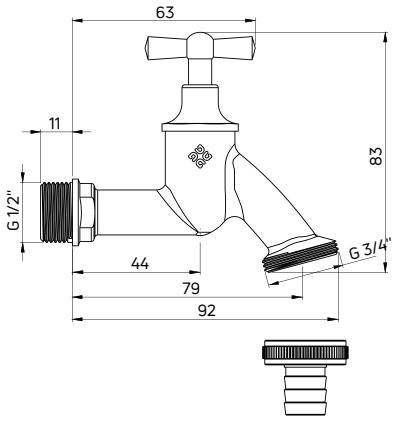


## Zawór czerpalny
**z adapterem, 1/2"**

- Gwint od instalacji: 1/2"
- Gwint przyłącza: 3/4"
- Materiał: mosiądz

## Intake tap
**with adapter, 1/2"**

- Installation thread: 1/2"
- Connection thread: 3/4"
- Material: brass

| KOD / CODE | EAN | WYKOŃCZENIE / FINISH |
|---|---|---|
| VFA 152M | 5907650829836 | chrom / chrome |

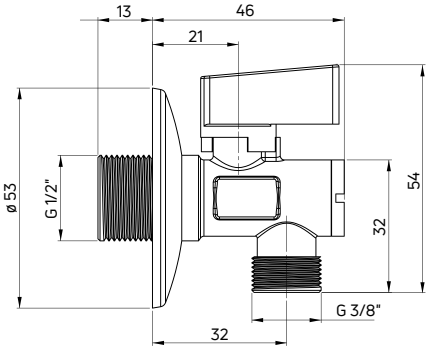


## Zawór kątowy
**kulowy**

- Gwint 1/2" - 3/8"
- Metalowe pokrętło
- Wyposażony w filtr
- Pakowany w kartonik
- Materiał: mosiądz

## Angled ball valve

- 1/2" - 3/8" thread
- Metal lever
- Filter included
- Box packaging
- Material: brass

| KOD / CODE | EAN | WYKOŃCZENIE / FINISH |
|---|---|---|
| VFA B62K | 5908212096611 | chrom / chrome |

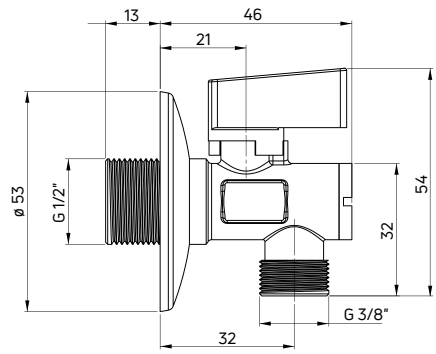


## Zawór kątowy
**kulowy**

- Gwint 1/2" - 3/8"
- Metalowe pokrętło
- Wyposażony w filtr
- Materiał: mosiądz

## Angled ball valve

- 1/2" - 3/8" thread
- Metal lever
- Filter included
- Material: brass

| KOD / CODE | EAN | WYKOŃCZENIE / FINISH |
|---|---|---|
| VFA B62M | 5908212023440 | chrom / chrome |

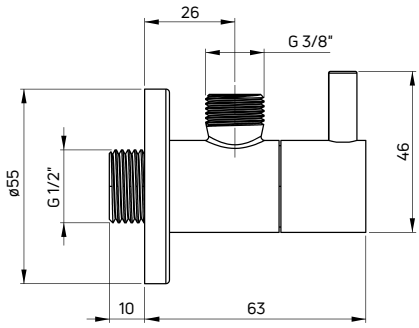


## Zawór kątowy
**ozdobny, z głowicą ceramiczną, okrągły**

- Gwint 1/2" - 3/8"
- Wyposażony w filtr
- Materiał: mosiądz

## Angled valve
decorative, with ceramic cartridge, round

- 1/2" - 3/8" thread
- Filter included
- Material: brass

| KOD / CODE | EAN | WYKOŃCZENIE / FINISH |
|---|---|---|
| VFA B62R | 5908212058718 | chrom / chrome |
| VFA N62R | 5907650831662 | nero |

| KOD / CODE | EAN | WYKOŃCZENIE / FINISH |
|---|---|---|
| VFA Z62R | 5907650831655 | złoty / gold |

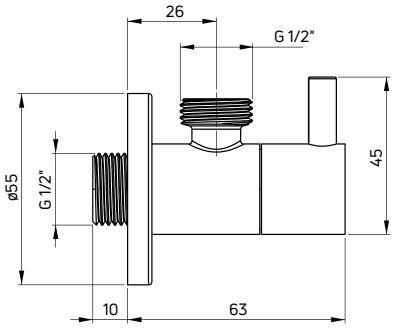


## Zawór kątowy
**ozdobny, z głowicą ceramiczną, okrągły**

- Gwint 1/2" - 1/2"
- Wyposażony w filtr
- Materiał: mosiądz

## Angled valve
decorative, with ceramic cartridge, round

- 1/2" - 1/2" thread
- Filter included
- Material: brass

| KOD / CODE | EAN | WYKOŃCZENIE / FINISH |
|---|---|---|
| VFA B63R | 5908212072394 | chrom / chrome |

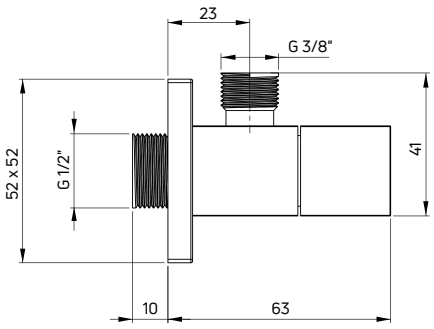


## Zawór kątowy
**ozdobny, z głowicą ceramiczną, kwadratowy**

- Gwint 1/2" - 3/8"
- Wyposażony w filtr
- Materiał: mosiądz

## Angled valve
decorative, with ceramic cartridge, square

- 1/2" - 3/8" thread
- Filter included
- Material: brass

| KOD / CODE | EAN | WYKOŃCZENIE / FINISH |
|---|---|---|
| VFA B62S | 5908212058701 | chrom / chrome |

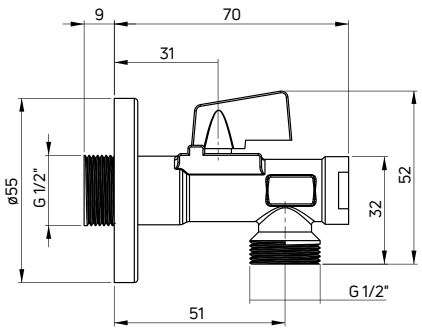


## Zawór kątowy
**kulowy, do podłączenia spłuczki WC**

- Gwint 1/2" - 1/2"
- Wyposażony w filtr
- Materiał: mosiądz

## Angled ball valve
for connecting WC flush

- 1/2" - 1/2" thread
- Filter included
- Material: brass

| KOD / CODE | EAN | WYKOŃCZENIE / FINISH |
|---|---|---|
| VFA B63M | 5908212057100 | chrom / chrome |

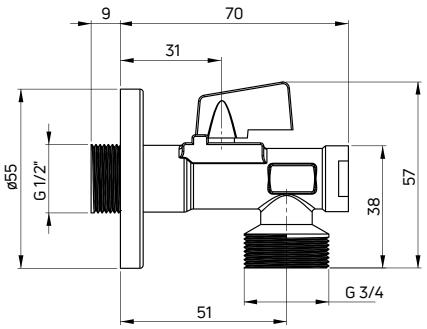


## Zawór kątowy
**kulowy, do podłączenia pralki lub zmywarki**

- Gwint 1/2" - 3/4"
- Wyposażony w filtr
- Materiał: mosiądz

## Angled ball valve
for connecting washing machine or dishwasher

- 1/2" - 3/4" thread
- Filter included
- Material: brass

| KOD / CODE | EAN | WYKOŃCZENIE / FINISH |
|---|---|---|
| VFA B64M | 5908212057117 | chrom / chrome |

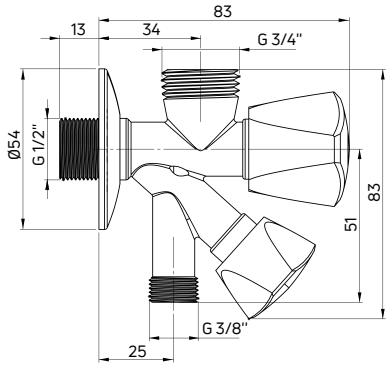


## Zawór kombinowany

- Gwint 1/2" - 3/4" - 3/8"
- Wyposażony w filtr
- Materiał: mosiądz
- Do jednoczesnego podłączenia dwóch urządzeń

## Combination valve

- 1/2" - 3/4" - 3/8" thread
- Filter included
- Material: brass
- For connecting two devices simultaneously

| KOD / CODE | EAN | WYKOŃCZENIE / FINISH |
|---|---|---|
| VFA K624 | 5907650829829 | chrom / chrome |

# AKCESORIA OSZCZĘDZAJĄCE WODĘ

## Water-saving accessories

**Proste, proekologiczne rozwiązania techniczne mogą znacznie pomóc w zmniejszeniu zużycia wody. W strefie umywalkowej taką rolę pełnią aeratory, a w strefie prysznica kryzy redukujące, które dołączamy do każdego węża prysznicowego.**

Simple, eco-friendly technical solutions can significantly help to reduce water consumption. In the wash-basin area, this role is played by aerators and in the shower area by reducing orifices, which are included with every shower hose.

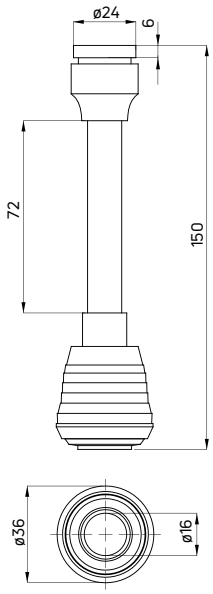


**Aerator**
**dwufunkcyjny na plastyfikowanym wężyku**

- Gwint M22 lub M24
- Przejściówka w zestawie

Aerator
two-function with PVC flex hose

- M22 or M24 thread
- Converter included

| KOD / CODE | EAN | WYKOŃCZENIE / FINISH |
|---|---|---|
| ANN 062K | 5908212062807 | chrom / chrome |

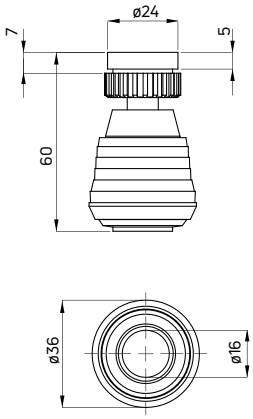


**Aerator**
**dwufunkcyjny na przegubie**

- Gwint M22 lub M24
- Przejściówka w zestawie

Aerator
two-function with swivel joint

- M22 or M24 thread
- Converter included

| KOD / CODE | EAN | WYKOŃCZENIE / FINISH |
|---|---|---|
| ANN 061K | 5908212062814 | chrom / chrome |

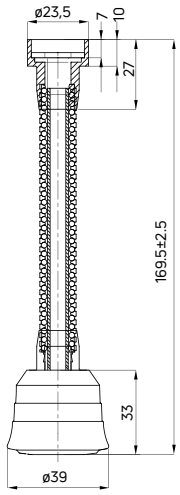


**Aerator**
**dwufunkcyjny na elastycznym wężyku**

- Gwint M22 lub M24
- Klasa przepływu A - 9-15 l/min
- Dwa strumienie

Aerator
2-function with PVC flex hose

- M22 or M24 thread
- Flow class A - 9-15 l/min
- Two streams

| KOD / CODE | EAN | WYKOŃCZENIE / FINISH |
|---|---|---|
| ANW 062K | 5907650826033 | chrom / chrome |

## Komplet zabezpieczający
**klucz do aeratorów M24/28, osłonki do nakrętek**

- Do bezpiecznego demontażu i montażu aeratora
- Osłonki chronią powierzchnię nakrętek przy montażu lub demontażu baterii ściennych
- Nie rysują powierzchni chromowanych

## Protective kit
M24/28 aerator key and nut covers

- For safe disassembly and assembly of an aerator
- Casings protect the surface of the nuts when installing or removing wall taps
- Do not scratch chrome-plated surfaces

| KOD / CODE | EAN | WYKOŃCZENIE / FINISH |
|---|---|---|
| ABA 000X | 5908212070314 | chrom / chrome |

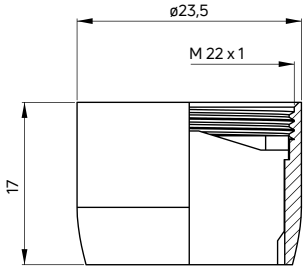


## Aerator
**do baterii**

- Do baterii umywalkowych i zlewozmywakowych
- Gwint M22
- Rodzaj gwintu: wewnętrzny

## Aerator
for taps

- For washbasin and kitchen taps
- M22 thread
- Thread type: inside

| KOD / CODE | EAN | WYKOŃCZENIE / FINISH |
|---|---|---|
| XPCT2PCZ0 | 5908212001837 | chrom / chrome |

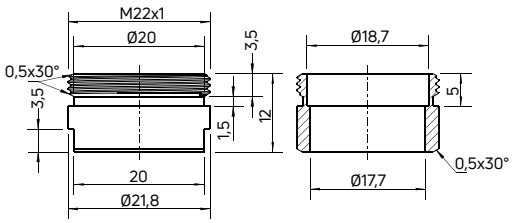


## Aerator
**do baterii, premium**

- Do baterii umywalkowych
- Gwint M22
- Rodzaj gwintu: zewnętrzny
- **Materiał: elastyczny silikon**

## Aerator
for taps, premium

- For washbasin taps
- M22 thread
- Thread type: external
- **Material: soft silicone**

| KOD / CODE | EAN | WYKOŃCZENIE / FINISH |
|---|---|---|
| XDCA7PLD0 | 5908212078617 | nero |

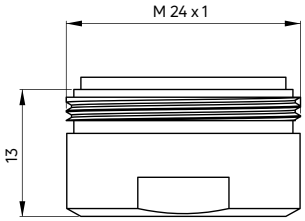


**Aerator**
**do baterii**

- Redukcja przepływu do **1,9 l/min**
- Gwint M24
- Rodzaj gwintu: zewnętrzny

Aerator
for taps

- Water flow reduction to **1,9 l/min**
- M24 thread
- Thread type: external

| **KOD** / CODE | **EAN** | **WYKOŃCZENIE** / FINISH |
|---|---|---|
| ABA24PS1 | 5908212060698 | chrom / chrome |

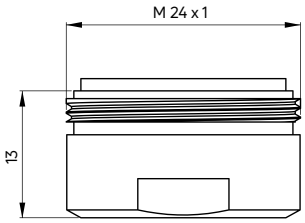


**Aerator**
**do baterii**

- Redukcja przepływu do **3 l/min**
- Gwint M24
- Rodzaj gwintu: zewnętrzny

Aerator
for taps

- Water flow reduction to **3 l/min**
- M24 thread
- Thread type: external

| **KOD** / CODE | **EAN** | **WYKOŃCZENIE** / FINISH |
|---|---|---|
| ABAZ4PPS3 | 5907650818885 | chrom / chrome |

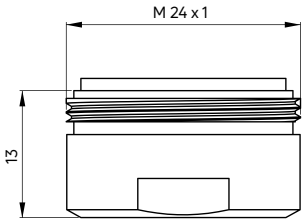


**Aerator**
**do baterii**

- Redukcja przepływu do **3,8 l/min**
- Gwint M24
- Rodzaj gwintu: zewnętrzny

Aerator
for taps

- Water flow reduction to **3,8 l/min**
- M24 thread
- Thread type: external

| **KOD** / CODE | **EAN** | **WYKOŃCZENIE** / FINISH |
|---|---|---|
| ABAZ4PS3 | 5908212082072 | chrom / chrome |

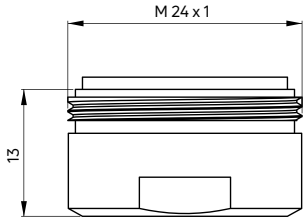


## Aerator
**do baterii**

- Redukcja przepływu do **4,5 l/min**
- Gwint M24
- Rodzaj gwintu: zewnętrzny

## Aerator
**for taps**

- Water flow reduction to **4,5 l/min**
- M24 thread
- Thread type: external

| KOD / CODE | EAN | WYKOŃCZENIE / FINISH |
|---|---|---|
| ABAZ4PS4 | 5908212070628 | chrom / chrome |

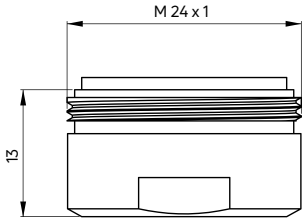


## Aerator
**do baterii, basic**

- Do baterii umywalkowych i zlewozmywakowych
- Gwint M24
- Rodzaj gwintu: zewnętrzny

## Basic aerator
**for taps**

- For washbasin and kitchen taps
- M24 thread
- Thread type: external

| KOD / CODE | EAN | WYKOŃCZENIE / FINISH |
|---|---|---|
| XDW00PCZ1 | 5908322035807 | chrom / chrome |

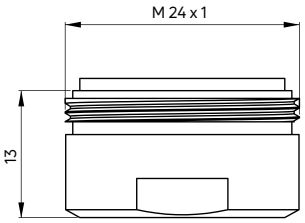


## Aerator
**do baterii, standard**

- Do baterii umywalkowych i zlewozmywakowych
- Gwint M24
- Rodzaj gwintu: zewnętrzny
- Materiał: PVC

## Aerator
**for taps, standard**

- For washbasin and kitchen taps
- M24 thread
- Thread type: external
- Material: PVC

| KOD / CODE | EAN | WYKOŃCZENIE / FINISH |
|---|---|---|
| XDC00PCZ3 | 5908212026908 | chrom / chrome |

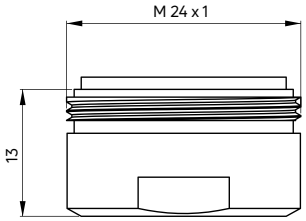


## Aerator
**do baterii, premium**

- Do baterii umywalkowych i zlewozmywakowych
- Gwint M24
- Rodzaj gwintu: zewnętrzny
- **Materiał: elastyczny silikon**

## Aerator
for taps, premium

- For washbasin and kitchen taps
- M24 thread
- Thread type: external
- **Material: soft silicone**

| KOD / CODE | EAN | WYKOŃCZENIE / FINISH |
|---|---|---|
| XDC00PCZ1 | 5908212026885 | chrom / chrome |

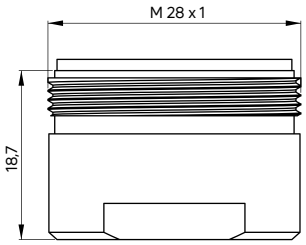


## Aerator
**do baterii, basic**

- Do baterii wannowych
- Gwint M28
- Rodzaj gwintu: zewnętrzny

## Aerator
for taps, basic

- For bath taps
- M28 thread
- Thread type: external

| KOD / CODE | EAN | WYKOŃCZENIE / FINISH |
|---|---|---|
| XDW00PCZ2 | 5908322035814 | chrom / chrome |

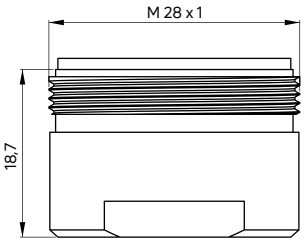


## Aerator
**do baterii, standard**

- Do baterii wannowych
- Gwint M28
- Rodzaj gwintu: zewnętrzny

## Aerator
for taps, standard

- For bath taps
- M28 thread
- Thread type: external

| KOD / CODE | EAN | WYKOŃCZENIE / FINISH |
|---|---|---|
| XDC00PCZ4 | 5908212026915 | chrom / chrome |

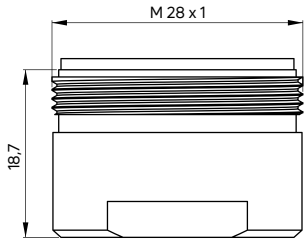


## Aerator
**do baterii, premium**

- Do baterii wannowych
- Gwint M28
- Rodzaj gwintu: zewnętrzny
- **Materiał: elastyczny silikon**

## Aerator
for taps, premium

- For bath taps
- M28 thread
- Thread type: external
- **Material: soft silicone**

| **KOD** / CODE | **EAN** | **WYKOŃCZENIE** / FINISH |
|---|---|---|
| XDC00PCZ2 | 5908212026892 | chrom / chrome |

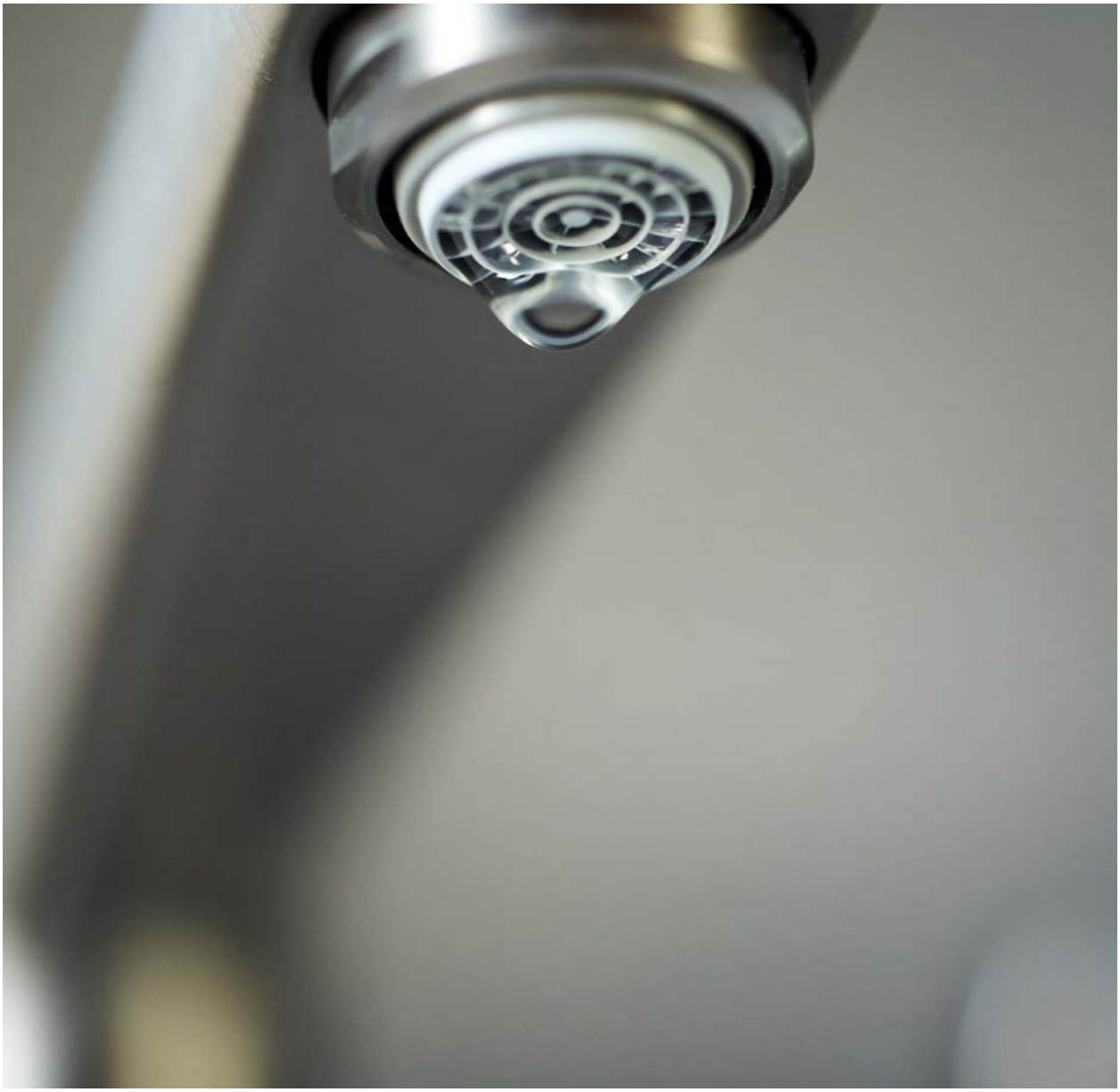

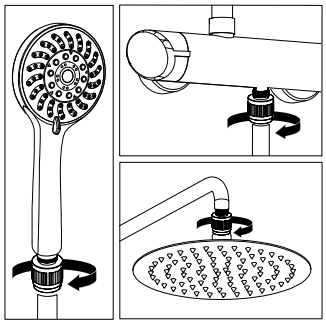

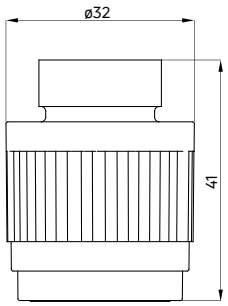


## Reduktor przepływu wody
**do baterii wannowej i natryskowej**

- Gwint 1/2"
- Regulacja przepływu wody: 23-0 l/min
- Regulator umieszczany między wężem prysznicowym a słuchawką lub baterią a wężem prysznicowym
- Regulowany przepływ strumienia wody przez przekręcenie korpusu

## Water flow reducer
**for bath and shower taps**

- 1/2" thread
- Water flow adjustment range: 23-0 l/min
- To be installed between shower hose and hand shower or between shower mixer and shower hose
- Adjustable water flow by turning the body

| KOD / CODE | EAN | WYKOŃCZENIE / FINISH |
|---|---|---|
| ANR 091K | 5907650825982 | chrom / chrome |

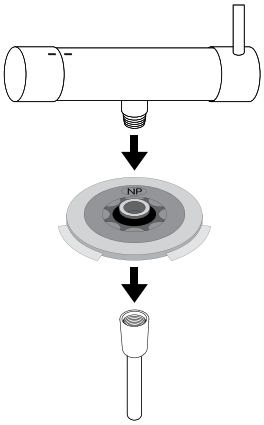


## Reduktor przepływu wody
**kryza redukująca przepływ wody do 5 l/min**

- Gwint 1/2"

## Water flow reducer
**orifice reducing the water flow to 5 l/min**

- 1/2" thread

| KOD / CODE | EAN |
|---|---|
| XPC00BUZ5 | 5908212075647 |

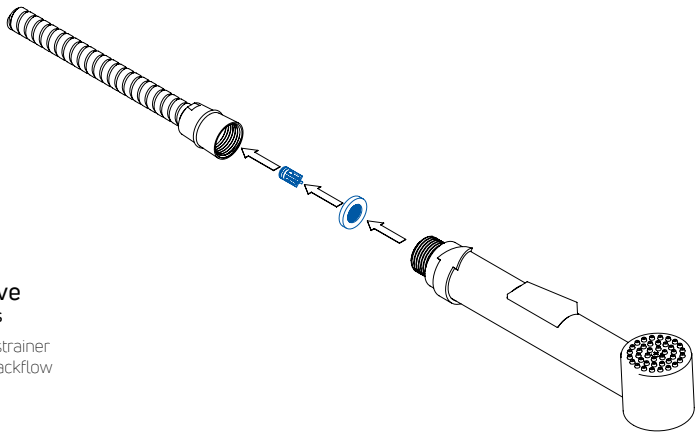

## Zaworek zwrotny
**do węży prysznicowych**

- Z uszczelką i sitkiem
- Zapobiega cofaniu się wody

## Backflow valve
**for shower hoses**

- With gasket and strainer
- Prevents water backflow

| KOD / CODE | EAN |
|---|---|
| ABZ 0600 | 5908212086254 |

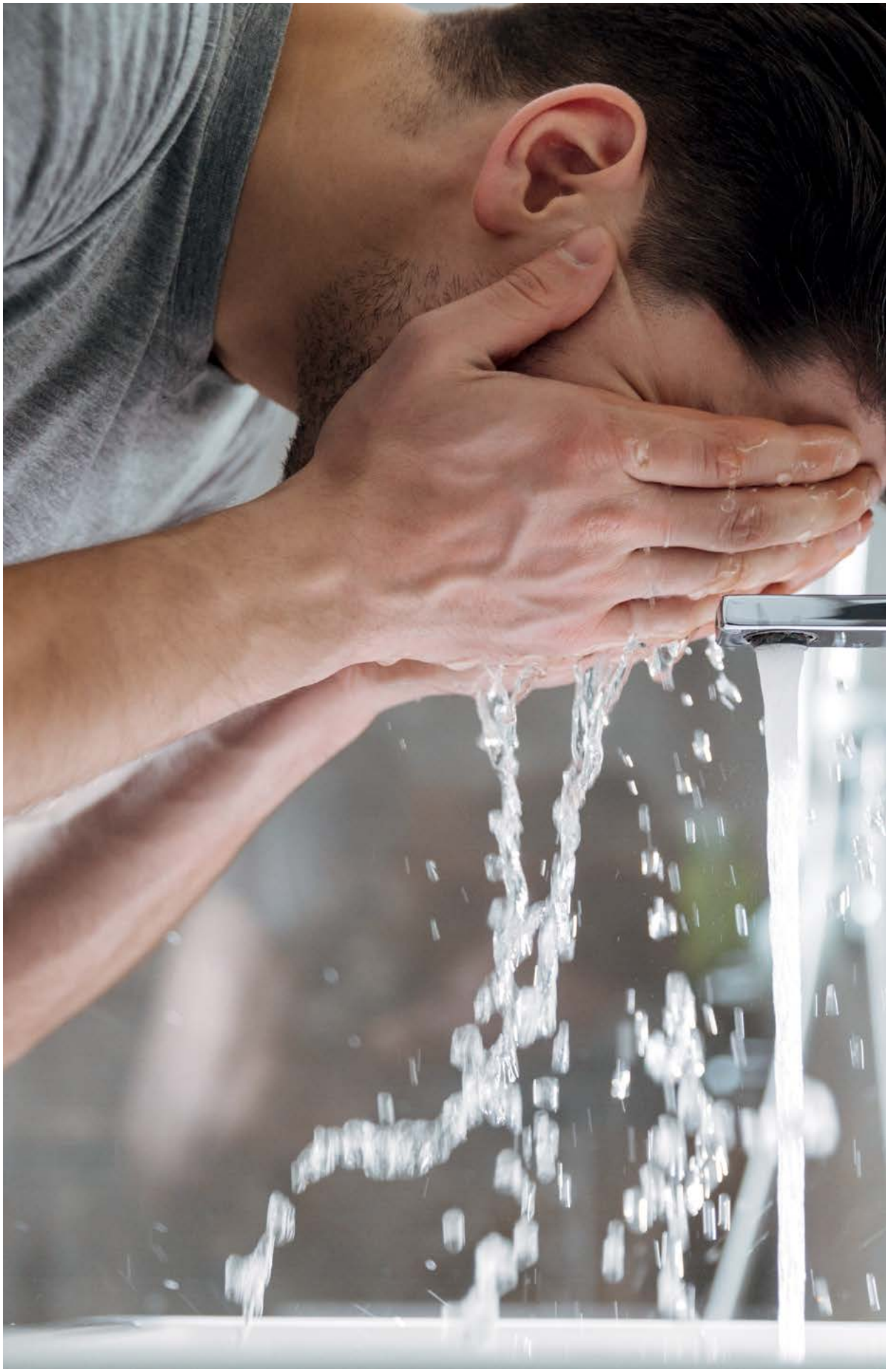

**koncentrat do czyszczenia silnych zabrudzeń (ZZZ 000B)**
concentrate for removing heavy dirt (ZZZ 000B)

# ŚRODKI DO CZYSZCZENIA

## Cleaning products

**Środki czyszczące Deante sprawdzą się przy czyszczeniu armatury, kabin prysznicowych, wanien, ale również zlewozmywaków. Usuwają naloty z mydła, osady z kamienia, dodatkowo pozostawiają po sobie przyjemny zapach. Produkty są biodegradowalne, nie zawierają APEO, kwasu solnego i aldehydów. Można je stosować również w domach wyposażonych w przydomową oczyszczalnię ścieków.**

Deante cleaning products will be suitable for cleaning fittings, shower cabins, baths, and also kitchen sinks. They remove soap scum, limescale deposits and additionally leave a pleasant smell. The products are biodegradable and do not contain APEO, hydrochloric acid or aldehydes. They can also be used in houses equipped with a household sewage treatment plant.

## IMPREGNAT / PROTECTOR

Bio

### Active Cover Plus

- Ułatwia spływanie wody po powierzchni szyby
- Minimalizuje powstawanie zacieków i osadu wapiennego
- Przeznaczony do kabin prysznicowych, luster, szyb, płytek, ceramiki, armatury i innych powierzchni narażonych na częsty kontakt z wodą
- Bezpieczny dla powłoki chromowej
- Pojemność: 500 ml

### Active Cover Plus

- Facilitates water running down the surface of glass
- Reduces the formation of streaks, lime sediment
- It is designed for shower cabins, glass mirrors, tiles, ceramics,
- Fittings and other surfaces exposed to frequent contact with water
- It is safe for chrome-plated surfaces
- Capacity: 500 ml

| KOD / CODE | EAN |
|---|---|
| ZZZ 000G | 5908212071694 |

## KONCENTRAT / CONCENTRATE

Bio

### Do czyszczenia silnych zabrudzeń

- Szczególnie zalecany do czyszczenia mocno zabrudzonej armatury, ceramiki i płytek
- Skutecznie opóźnia osadzanie się kamienia wodnego i ułatwia kolejny proces mycia
- Eliminuje nieprzyjemne zapachy
- Pojemność: 500 ml

### For removing heavy dirt

- Particularly recommended for cleaning heavily soiled fittings, ceramics and tiles
- It effectively delays the deposition of limescale and facilitates future cleaning
- Eliminates odors
- Capacity: 500 ml

| KOD / CODE | EAN |
|---|---|
| ZZZ 000B | 5908212057209 |

## PREPARAT / CLEANER

Bio

### Do czyszczenia łazienki

- Przeznaczony jest do kompleksowego mycia łazienek i urządzeń sanitarnych
- Usuwa naloty mydlane i osad z kamienia, a w łazience pozostawia przyjemny zapach
- Zapobiega powstawaniu pleśni i nie pozostawia smug
- Preparat bezpieczny dla wszystkich kolorów produktów wyposażenia łazienki
- Pojemność: 500 ml

### For bathroom

- It is intended for comprehensive cleaning of bathrooms and sanitary equipment
- Removes soap and limescale deposits leaves a pleasant fragrance
- Prevents mold and does not leave streaks
- Cleaner is safe for all colors of bathroom equipment products
- Capacity: 500 ml

| KOD / CODE | EAN |
|---|---|
| ZZZ 000A | 5908212057193 |

## PREPARAT / CLEANER

Bio

### Do usuwania tłustych zabrudzeń kuchennych

- Zalecany do czyszczenia blatów, stołów, posadzek, zlewozmywaków oraz okapów kuchennych
- Może być stosowany do powierzchni mających kontakt z żywnością
- Ma przyjemny zapach
- Pojemność: 500 ml

### For removing greasy dirt

- Recommended for cleaning countertops, tables, floors, sinks and kitchen hoods
- Can be used on surfaces which have contact with foodstuff
- Has a pleasant smell
- Capacity: 500 ml

| KOD / CODE | EAN |
|---|---|
| ZZZ 000K | 908212059500 |

## PASTA / PASTE

Bio

### Do czyszczenia produktów granitowych

- Czyści i poleruje powierzchnię produktów granitowych
- Usuwa kamień, osad i inne zanieczyszczenia pojawiające się w toku eksploatacji produktu
- W komplecie gąbka
- Pojemność: 250 ml

### For granite products

- Cleans and polishes the surface of granite products
- Removes limescale, sediment and other impurities arising during exploitation process
- In a set with a sponge
- Capacity: 250 ml

| KOD / CODE | EAN |
|---|---|
| ZZZ 000F | 5908212083031 |

## IMPREGNAT / PROTECTOR

### Do impregnacji produktów granitowych

- Hydrofobizuje powierzchnię produktów granitowych
- Minimalizuje powstawanie zacieków oraz trudnych do usunięcia i powodujących matowienie powierzchni osadów kamiennych
- Zabezpiecza produkt przed przywieraniem brudu
- Pojemność: 200 ml

### For granite products

- Hydrophobizes the surface of granite products
- Minimises the accumulation of sediments and limescale that are difficult to remove and make surface matt
- Protects granite products against adhesion of dirt
- Capacity: 200 ml

| KOD / CODE | EAN |
|---|---|
| ZZZ 000I | 5904941844431 |

# BEZPIECZEŃSTWO / SAFETY

**EN 817**
**Armatura sanitarna. Baterie mechaniczne (PN 10).**
**Ogólne wymagania techniczne.**
Sanitary tapware - Mechanical mixing valves (PN 10).
General technical specifications.

**EN 1111**
**Armatura sanitarna. Baterie termostatyczne (PN 10).**
**Ogólne wymagania techniczne.**
Sanitary tapware - Thermostatic mixing valves (PN 10)
General technical specification.

**EN 1112**
**Natryski do armatury sanitarnej.**
Sanitary tapware - Shower outlets for (PN 10) sanitary tapware.

**EN 1113**
**Armatura sanitarna. Przewody natryskowe do armatury sanitarnej systemu zasilania typu 1 i typu 2.**
Ogólna specyfikacja techniczna.
Sanitary tapware - Shower hoses for sanitary tapware for water supply systems of type 1 and type 2 - General technical specification.

**bateria umywalkowa bezdotykowa SENSE (BQR N29R), umywalka nablatowa HIACYNT NEW (CDY 6U5W), kubek MOKKO (ADM A912), taca MOKKO (ADM A512)**

contactless washbasin tap SENSE (BQR N29R), countertop washbasin HIACYNT NEW (CDY 6U5W), tumbler MOKKO (ADM A912), tray MOKKO (ADM A512)

# Deante jest **PROECO**

/ Deante is PROECO

## ODPOWIEDZIALNOŚĆ I ZRÓWNOWAŻONY ROZWÓJ

/ RESPONSIBILITY AND SUSTAINABILITY

**Naturalne surowce, przyjazne środowisku opakowania, ograniczenie stosowania plastiku oraz pomoc w zmniejszeniu zużycia wody to elementy filozofii PROECO. Będąc świadomymi spoczywającej na nas odpowiedzialności, wciąż poszukujemy rozwiązań możliwie najmniej inwazyjnych dla Ziemi, która jest naszym wspólnym dobrem.**

Natural raw materials, environmentally friendly packaging, cutting down on the use of plastics and reducing water consumption are all constituents of the PROECO philosophy. Being aware of our responsibility, we are constantly looking for solutions that are possibly the least invasive to the Earth, which is our common good.

### Eko opakowania
/ Eco-friendly packaging

Wprowadzony przez nas standard opakowań zakłada maksymalne ograniczenie plastiku i jego pochodnych w elementach wypełniających i usztywniających ich wnętrza. Wzmocniona konstrukcja kartonów zapewnia bezpieczne dotarcie do adresata.

The packaging standard we have introduced involves the maximum reduction of plastic and its derivatives in the filling and stiffening elements. The reinforced construction of the boxes provides appropriate protection during transportation.

### Materiały naturalne
/ Natural materials

Jednym z naszych pomysłów na stosowanie proekologicznych rozwiązań jest wykorzystywanie surowców dostarczanych przez naturę. Idealnym przykładem są produkty granitowe, a także ekologiczne i biodegradowalne środki czyszczące.

One of our ideas for eco-friendly solutions is using raw materials provided by nature. Examples include granite products, but also ecological and biodegradable cleaning agents.

### Idea Less Waste
/ Less Waste principle

Staramy się wdrażać ekologiczne rozwiązania już na etapie projektu. Dobieramy wymiary produktów i materiały tak, aby odpadów produkcyjnych było jak najmniej.

We make an effort to implement ecological solutions already in the the design process. We select product dimensions and materials so that there is as little production waste as possible.

### Oszczędność wody
/ Water savings

Produkty opatrzone znakiem PROECO charakteryzują się szczególnie niskim zużyciem wody, a jednocześnie gwarantują najwyższą wydajność i komfort użytkowania. Wśród nich znajdują się m. in. aeratory i reduktory ograniczające przepływ wody, a także baterie z głowicą ECO-click.

Products bearing the PROECO label are characterised by particularly low water consumption and, at the same time, they guarantee the highest efficiency and comfort of use. These include aerators and flow reducers, but also taps with ECO-click cartridge.

deante

5 908212 050316

**DEANTE SP. Z O.O.**

**Biuro Obsługi Klienta**
**tel.: 42 714 30 31**
**fax.: 42 714 30 30**
**e-mail: sprzedaz@deante.pl**

**www.deante.pl**

**Export Department**
**+48 42 638 30 23**
**mob.: +48 512 237 775**
**e-mail: export@deante.eu**

**www.deante.eu**

ED/02/2024/HW