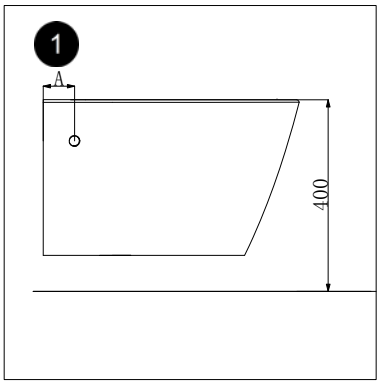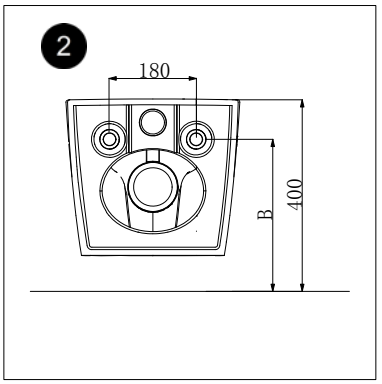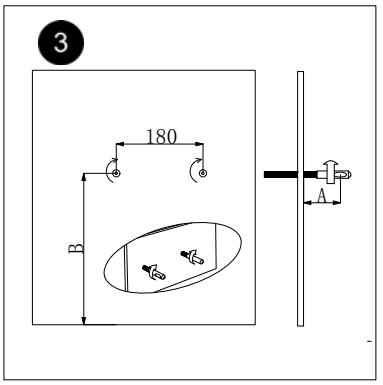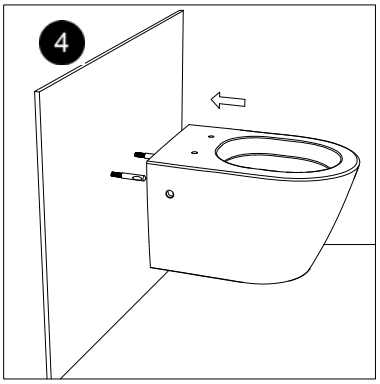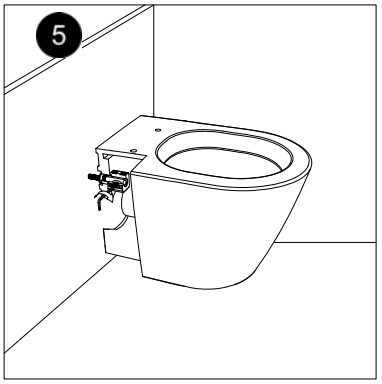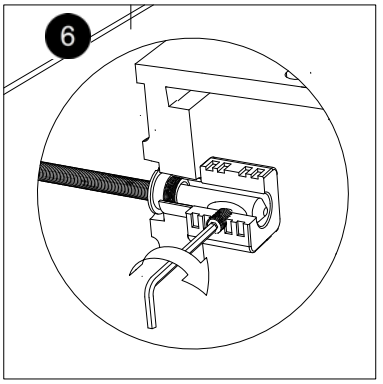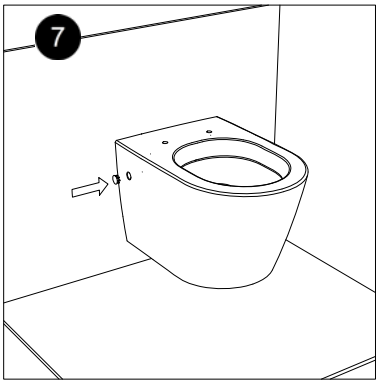UBC s.r.o.
Mělnická 87
250 65 Líbeznice