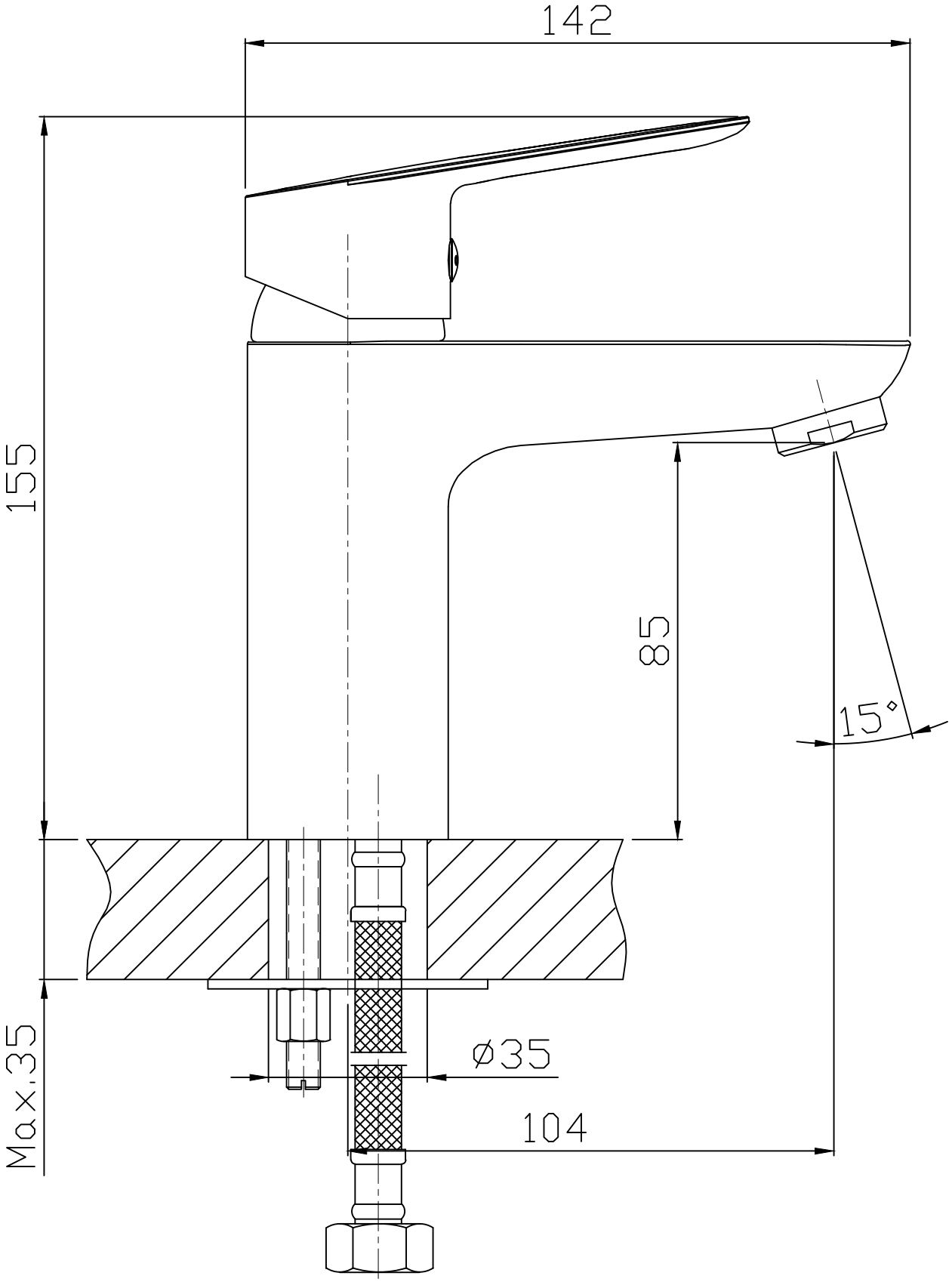
142
155
85
15°
Max.35
ø35
104