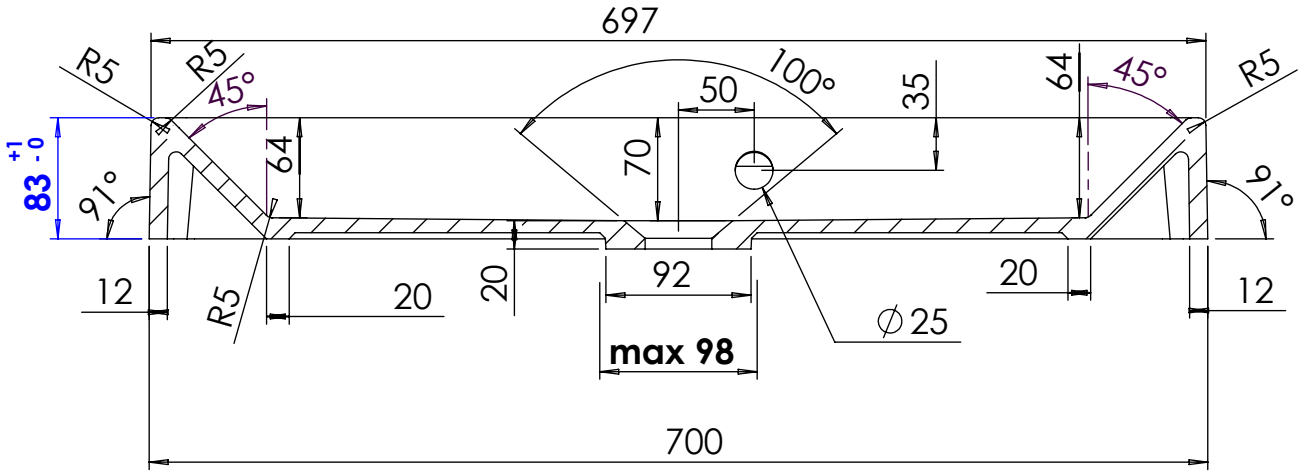

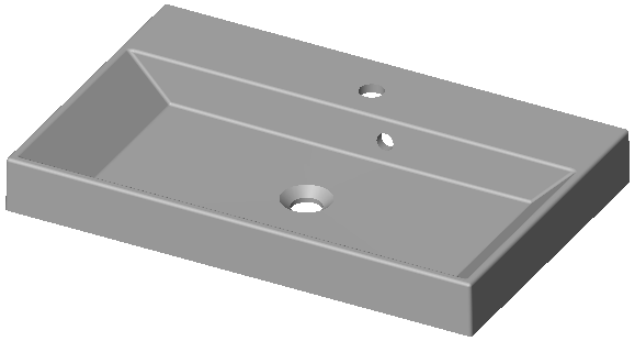

SECTION A-A

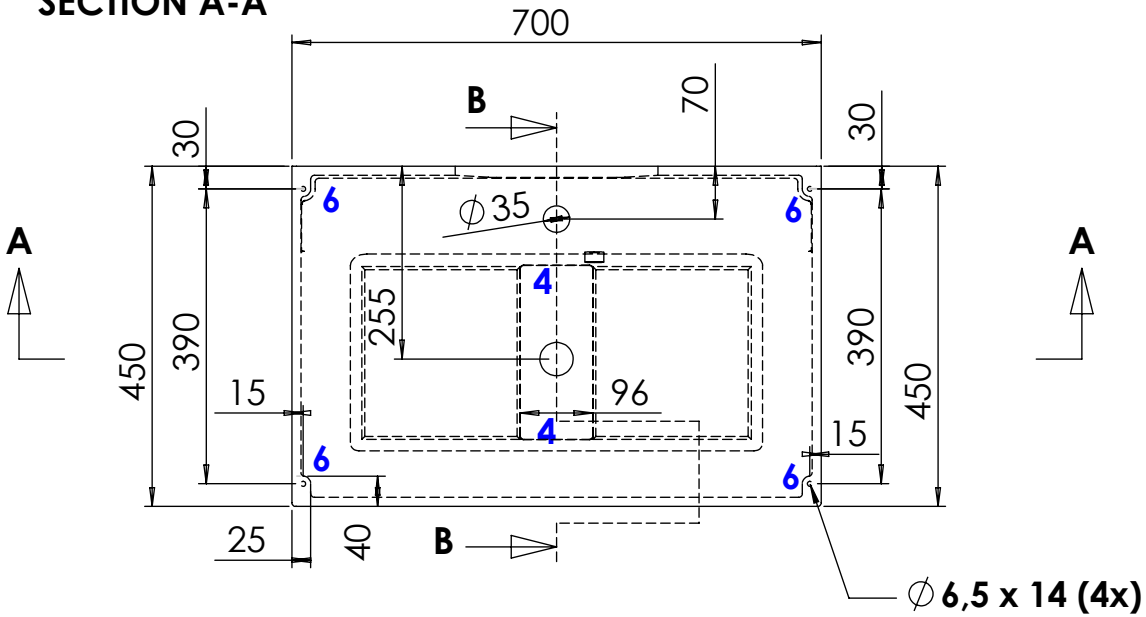

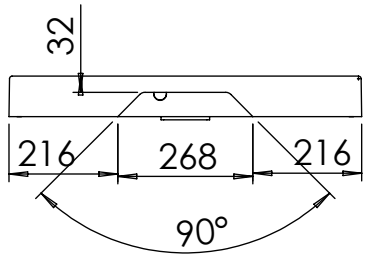

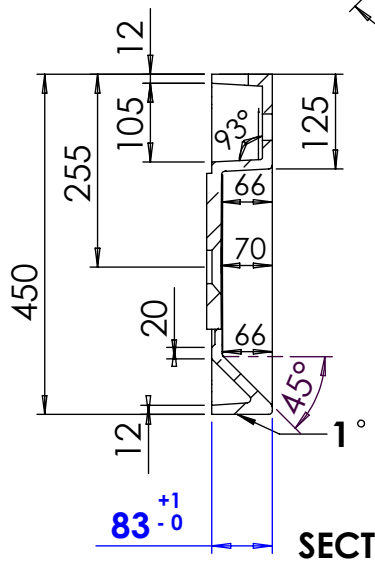

SECTION B-B

Tolerance lengh	+3/-0 mm	Ritad DR	Konstr DR	Skala 1:20	080219	HUNGARY	Filnamn A1827071
Tolerance lengh granite	+1,5/-1,5 mm				CORTONA 700 C		Ersätter
Tolerance taphole location	+3/-3 mm				A1827071xx		Revision / Revdat
Thickness edge	+1,5/-0 mm						Ritning
Tolerance plane bending	+1,5/-1,5 mm						1:16