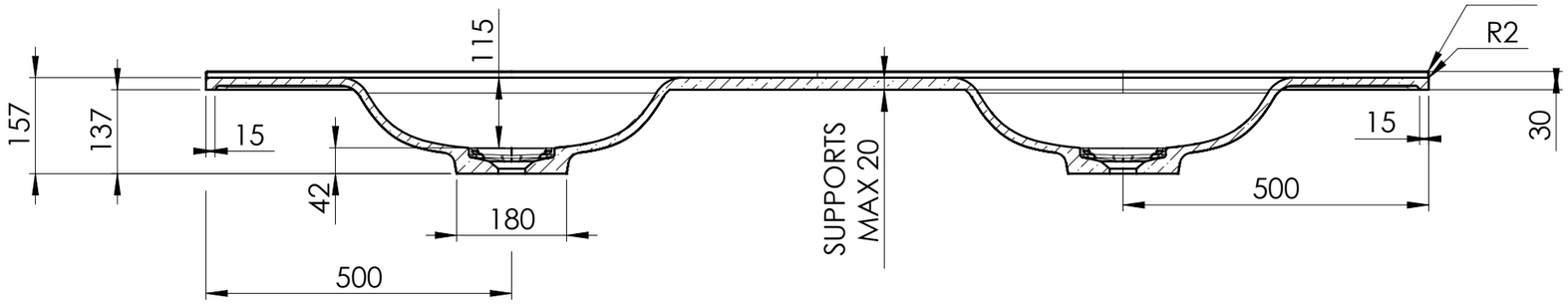

A-A (1 : 10)

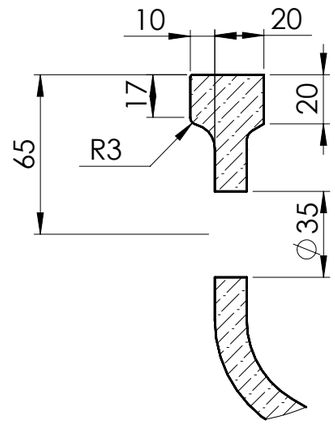

C (2 : 5)

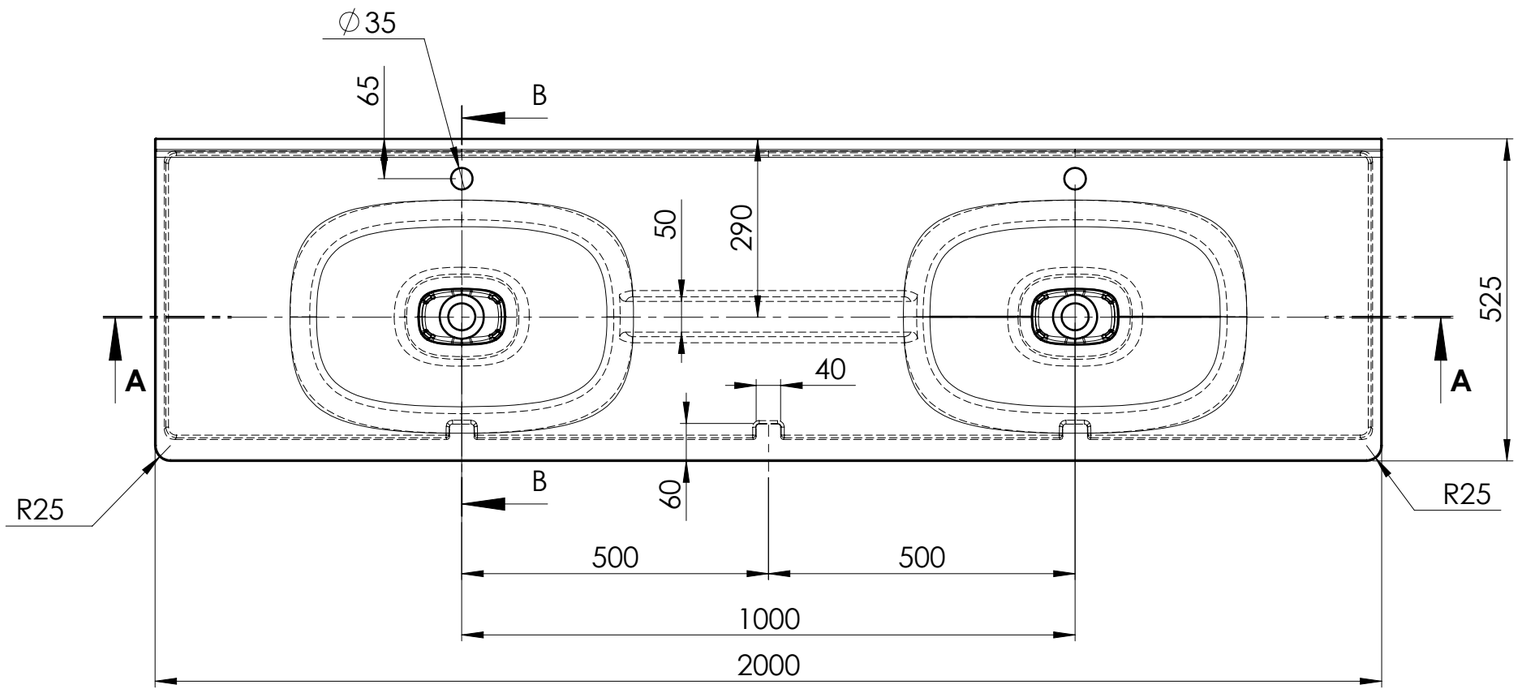

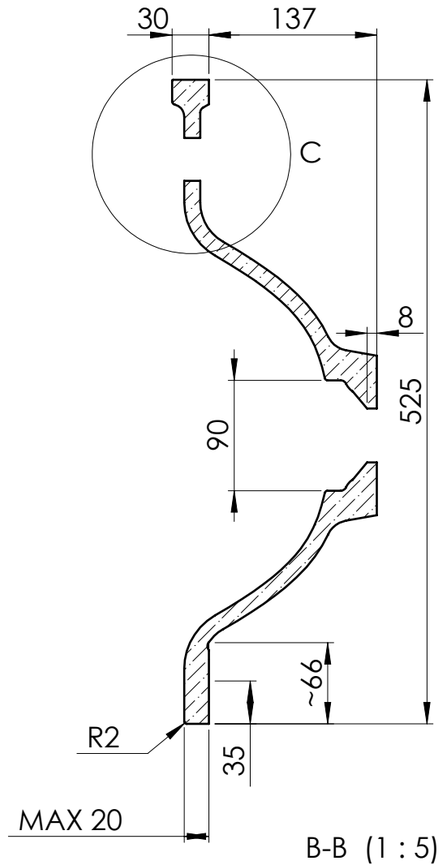

B-B (1 : 5)

Tolerance length	+3/-0 mm
Tolerance length granite	+1.5/-1.5 mm
Tolerance Taphole Location	+3/-0 mm
Tolerance overflowhole Location	+3/-0 mm
Tolerance plane bending	+1.5/-1.5 mm

Konstruerad Av	Ritad Av	Skapad Datum	Godkänd Av	Tolerans Length (mm) +3/-0	Skala 1:20
Projekt ID	Kund		Titel / Benämning		
Ägare			MM Art.nr		
			Dimensions	2000 x 525	
			Client ID	Rev	Blad 1 (8)

Datum Godk av